Catálogo de Peças Parts Catalog Catálogo de Piezas

Linha Veicular Vehicular Line *Línea Vehícular*

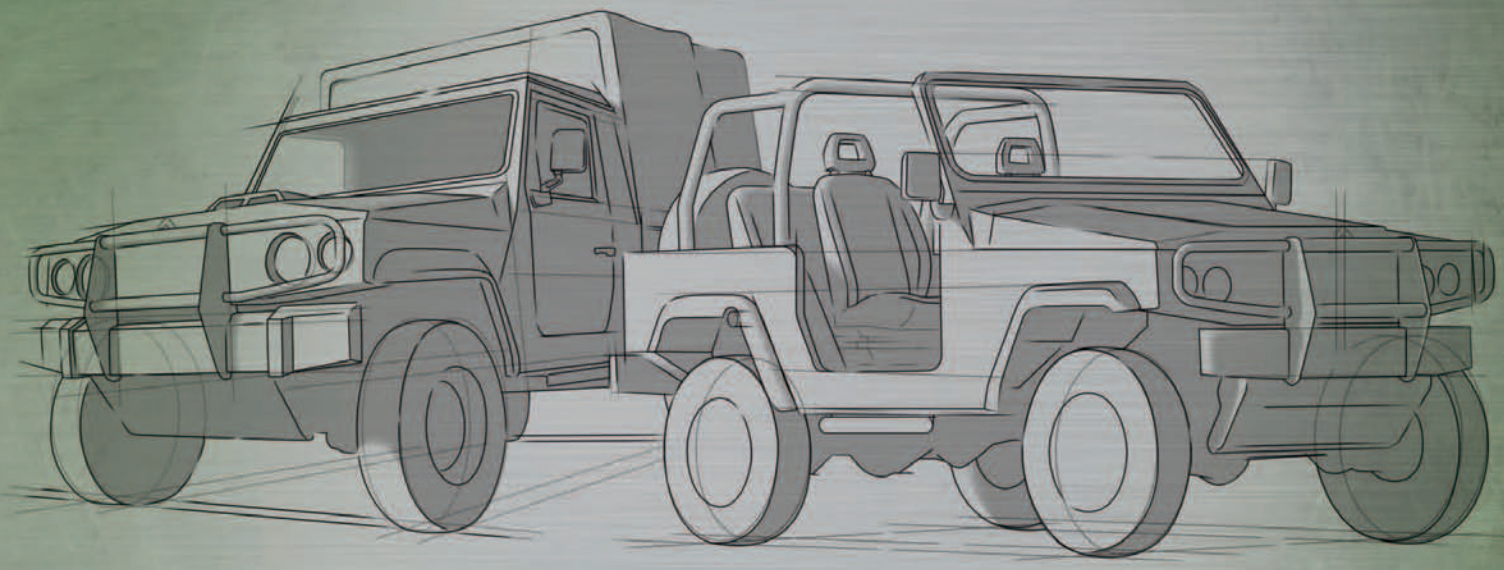

1ª Edição
1ª Edition / *1ª Edición*

Marruá AM21

www.agrale.com.br

AGRALE S.A.

CATÁLOGO DE PEÇAS
CATALOGO DE PIEZAS
CATALOG OF PARTS

MARRUÁ MILITAR

VERSÃO / VERSIÓN / VERSION:

MARRUÁ AM 21

ASSISTÊNCIA TÉCNICA
ASSISTENCIA TECNICA
TECHNICAL ASSISTENCE

CAXIAS DO SUL - RS - BRASIL

INTRODUÇÃO

CATÁLOGO DE PEÇAS AGRALE MARRUÁ

Este catálogo de peças foi desenvolvido para facilitar a identificação e localização das peças de reposição. As ilustrações aqui contidas não devem servir como base para quaisquer resoluções de ordem técnica.

A correta interpretação e manuseio deste catálogo são formas para se obter um melhor atendimento dos pedidos de peças de reposição. Consulte primeiramente os índices. Na ilustraçãoestão identificadas a peça e o número dos ítens, e na relação encontramos o número do ítem por ordem sequencial, código, quantidade, denominação e sua aplicação por modelo.

Quaisquer alterações que ocorrerem na estrutura do produto são informadas através de nossos boletins técnicos.

DEPARTAMENTO DE ASSISTÊNCIA TÉCNICA

1ª EDIÇÃO - MARÇO 2012

Código: 2900.002.907.00.3

INTRODUCCION

CATÁLOGO DE PIEZAS AGRALE MARRUÁ

Este catálogo de piezas fue desarrollado para facilitar la identificación de las piezas de reposición. Las ilustraciones que acompañan el mismo no deben servir de base para cualquier resolución de orden técnica.

La correcta interpretación y manoseo de este catálogo son formas para obtener un mejor atendimiento de los pedidos de las piezas de reposición. Consulte primero los índices. En la ilustración están identificadas las piezas y el número de los itens, y en la relación encontramos el númenro del item por orden de secuencia, código, cantidad, denominación y su aplicación por modelo.

Cualquier alteración que ocurra en la estructura del producto son informadas a través de nuestros boletines técnicos.

DEPARTAMIENTO DE ASSISTÊNCIA TÉCNICA

1ª EDICIÓN - MARZO 2012

Código: 2900.002.907.00.3

INTRODUCTION

MARRUÁ AGRALE CATALOG OF PARTS

This catalog of parts was developed to make it easier the identification and location of replacement parts. The pictures shown here must not be used as a fundament for any technical decision.

The correct interpret ation and handling of this cat alog are ways to get a better underst anding of replacement parts orders. You should first check the contents. The part and items number are identified in the picture and in the list we can find the item number by sequence order , code, quantity, denomination and its use by model.

Any changes that may occur in the product structure are informed through our technical bulletins.

DEPARTMENT OF TECHNICAL ASSISTANCE

1rd EDITION - MARCH 2012

Code: 2900.002.907.00.3

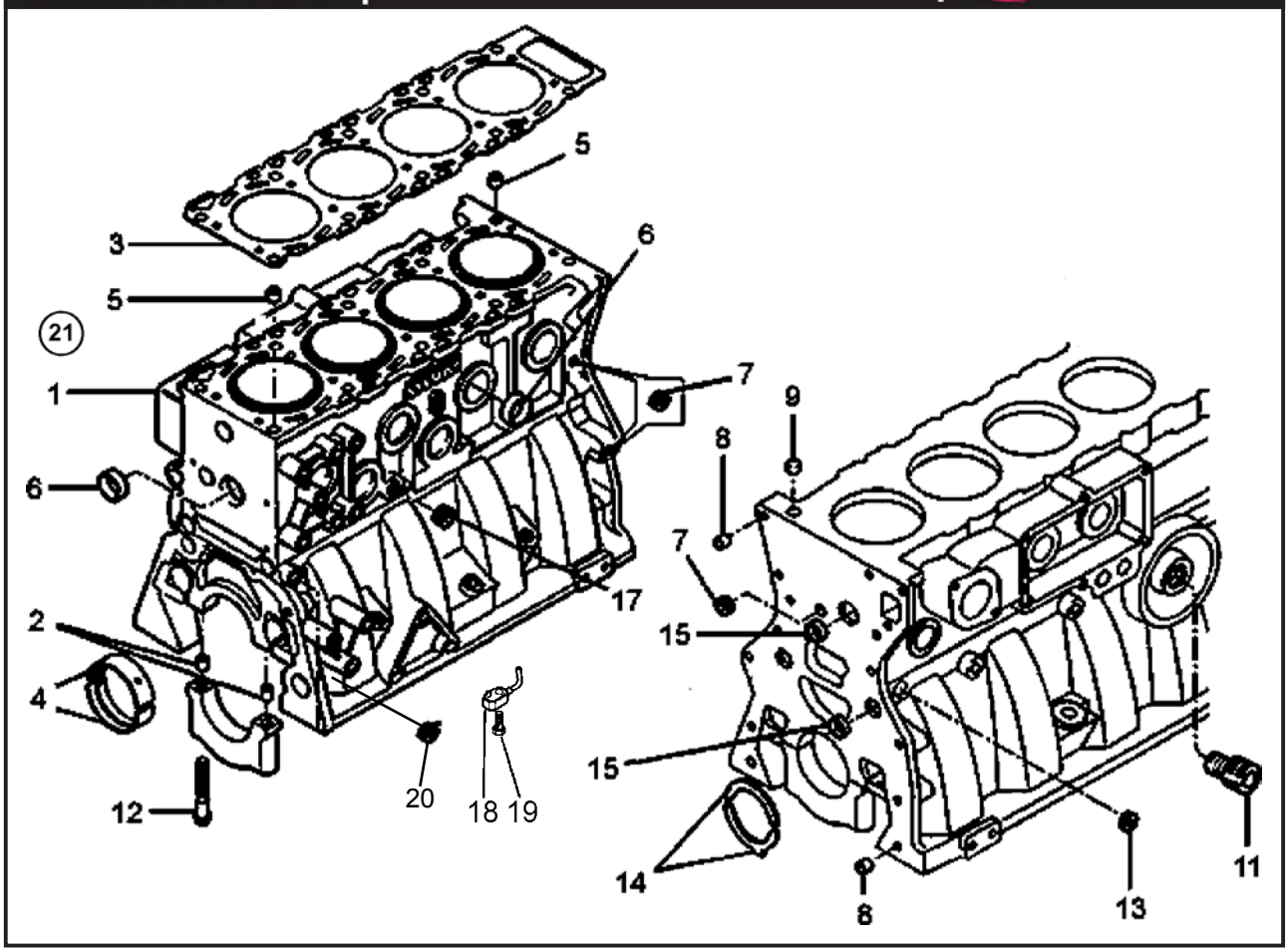

SISTEMA DO MOTOR - BLOCO DO MOTOR SISTEMA DEL MOTOR - BLOQUE DEL MOTOR ENGINE SYSTEM - ENGINE BLOCK									
ITEM	CÓDIGO Nº DE PIEZAS CODE	QNT. CT. QTY.	DENOMINAÇÃO / DENOMINACIÓN / DENOMINATION						AM 21
1	6013.001.178.00.0	1	Bloco do Motor	Bloque del Motor	Engine Block				X
2	6008.001.067.00.5	10	Pino Guia	Perno Guia	Guide Pin				X
3	6013.001.116.00.0	1	Junta do Cabeçote - 1,4 mm	Empaque de la Culata - 1,4 mm	Cylinder Head Gasket - 1.4 mm				X
4	6008.001.069.01.9	5	Jogo de Bronzinas - 0,25 mm	Juego de Cojinetes - 0,25 mm	Main Bearing Set - 0.25 mm				X
4	6008.001.069.02.7	5	Jogo de Bronzinas - 0,50 mm	Juego de Cojinetes - 0,50 mm	Main Bearing Set - 0.50 mm				X
4	6008.001.069.03.5	5	Jogo de Bronzinas - 0,75 mm	Juego de Cojinetes - 0,75 mm	Main Bearing Set - 0.75 mm				X
4	6008.001.069.00.1	5	Jogo de Bronzinas - STD	Juego de Cojinetes - STD	Main Bearing Set - STD				X
5	6008.001.064.00.2	2	Pino Guia	Perno Guia	Guide Pin				X
6	6008.001.047.00.7	11	Tampa de Vedação	Tapa de Vedación	Sealing Cover				X
7	6008.001.056.00.8	2	Bujão M8x1	Tapón M8x1	Plug M8x1				X
8	6008.001.054.00.3	2	Pino Guia	Perno Guia	Guide Pin				X
9	6008.001.055.00.0	1	Tampão Ø12	Tapón Ø12	Plug Ø12				X
11	6008.001.057.00.6	1	Niple	Niple	Nipple				X
12	6013.001.179.00.8	10	Parafuso - Mancal / Bloco	Tornillo - Cojinete / Bloque	Bolt - Bearing / Block				X
13	6008.001.071.00.7	1	Tampão	Tapón	Plug				X
14	6008.001.070.01.7	2	Anel de Encosto - 0,25 mm	Aro de Ajuste - 0,25 mm	Thrust Bearing - 0.25 mm				X
14	6008.001.070.00.9	2	Anel de Encosto - STD	Aro de Ajuste - STD	Thrust Bearing - STD				X
15	6008.001.053.00.5	7	Tampa de Vedação	Tapa de Vedación	Sealing Cover				X
17	4010.011.021.00.8	1	Bujão 3/8"	Tapón 3/8"	Plug 3/8"				X
18	6013.001.180.00.6	4	Ejetor de Óleo	Eyector de Aceite	Oil Ejector				X
19	6008.001.050.00.1	8	Parafuso Ôco	Tornillo Huego	Hollow Screw				X
20	6008.001.115.00.2	1	Tampa de vedação	Sellado de tapa	Sealing cap				X
21	6013.001.130.00.1	1	Motor Parcial	Motor Parcial	Partial Engine				X
--	6011.101.006.00.6	1	Motor MWM 4.07 TCE 12V	Motor MWM 4.07TCE 12V	Engine MWM TCE 140CV 12V				X

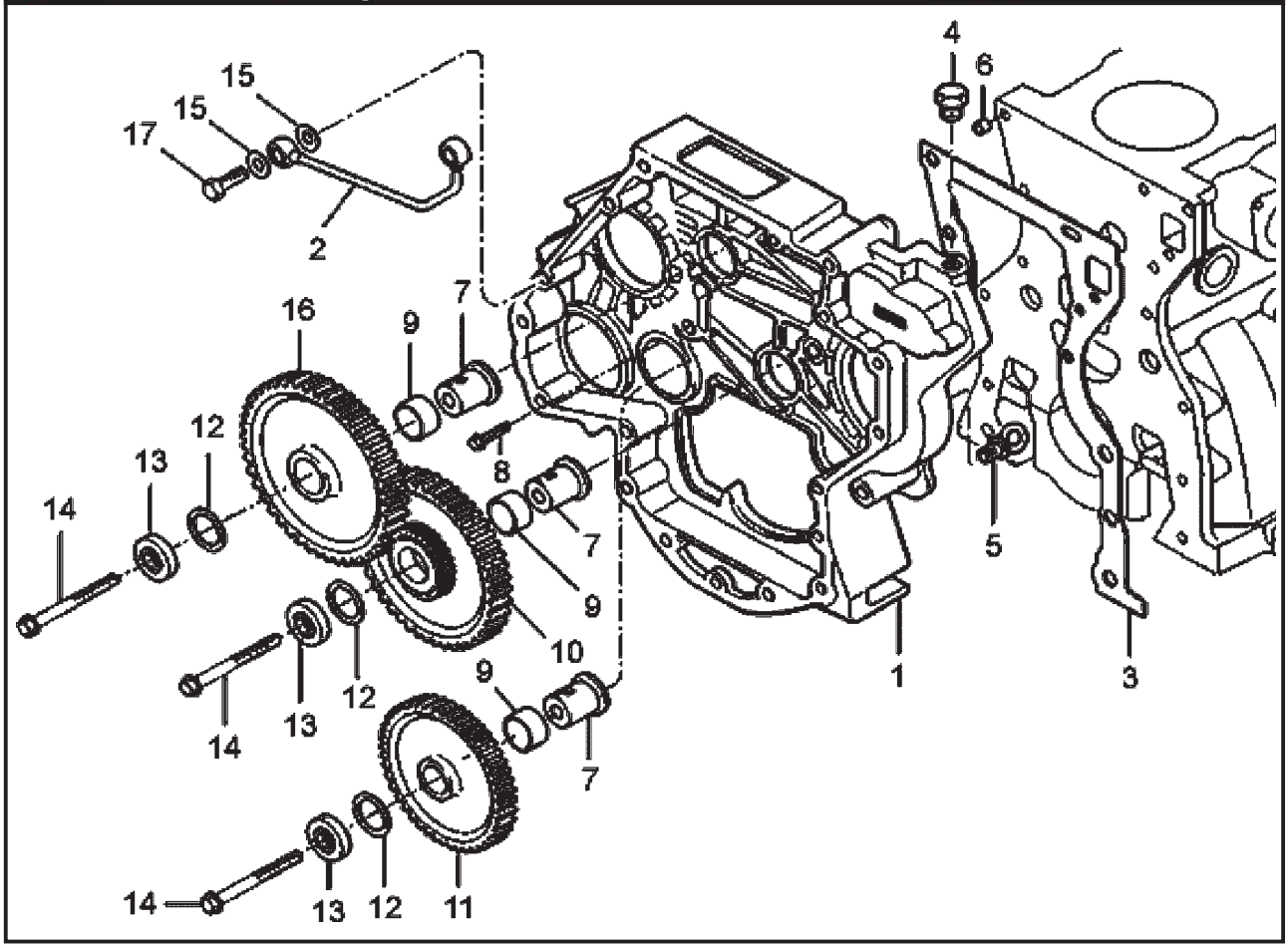

SISTEMA DO MOTOR - CARCAÇA DO TREM DE ENGRENAGENS SISTEMA DEL MOTOR - CARCASA DEL TREM DE LAS ENGRENAJES ENGINE SYSTEM - GEAR TRAIN FRAME									
ITEM	CÓDIGO Nº DE PIEZAS CODE	QNT. CT. QTY.	DENOMINAÇÃO / DENOMINACIÓN / DENOMINATION						AM 21
1	6013.001.137.00.6	1	Carcaça do Trem de Engrenagens	Carcasa del Trem de las Engrenajes	Gears Train Frame				X
2	6008.001.391.00.9	1	Tubo	Caño	Pipe				X
3	-	CN	Junta Liquida Loctite 530	Junta Liquida Loctite 530	Loctite 530 Liquid Join				X
4	6007.001.710.00.2	1	Bujão	Tapón	Plug				X
5	6008.001.078.00.2	1	Tampão	Tapón	Plug				X
6	6008.001.054.00.3	2	Pino Guia	Perno Guia	Guide Pin				X
7	6013.001.037.00.8	3	Mancal daEngrenagem	Cojinete de la Engranaje	Gear Bearing				X
8	6008.001.075.00.8	5	Parafuso M10x25	Tornillo M10x25	M10x25 Screw				X
9	6008.001.080.00.8	3	Bucha do Mancal Intermediário	Buje del Cojinete Intermédio	Intermediate Bearing Bushing				X
10	6013.001.038.00.6	1	Engrenagem Dupla com Bucha	Engranaje Dupla con Buje	Double Gear with Bushing				X
11	6013.001.039.00.4	1	Engrenagem Intermediária	Piñón Intermedio con Buje	Intermediate Gear with Bushing				
			com Bucha						X
12	6008.001.422.00.2	CN	Anel de Encosto - 2,47 mm	Aro de Ajuste - 2,47 mm	Thrust Bearing - 2.47 mm				X
12	6013.001.040.00.2	CN	Anel de Encosto - 2,52 mm	Aro de Ajuste - 2,52 mm	Thrust Bearing - 2.52 mm				X
12	6008.001.084.00.0	CN	Anel de Encosto - 2,58 mm	Aro de Ajuste - 2,58 mm	Thrust Bearing - 2.58 mm				X
13	6013.001.041.00.0	3	Disco do Mancal da Engrenagem	Disco del Cojinete de la Engrenaje	Gear Bearing Disc				X
14	6008.001.082.00.4	3	Parafuso M10x60	Tornillo M10x60	M1x60 Screw				X
15	6008.001.051.00.9	4	Arruela de Vedação	Arandela de Vedación	Sealing Washer				X
16	6013.001.042.00.8	1	Engrenagem Intermediária	Piñón Intermedio con Buje	Intermediate Gear with Bushing				
			com Bucha						X
17	6008.001.050.00.1	2	Parafuso Ôco	Tornillo Huego	Hollow Screw				X

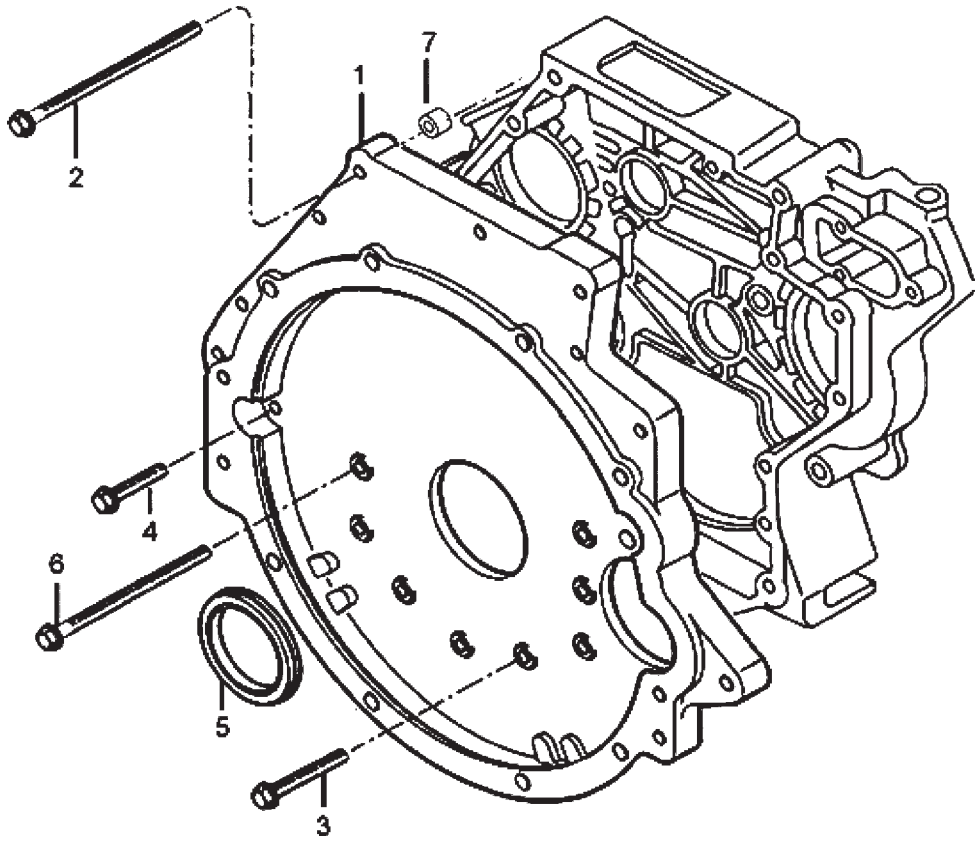

SISTEMA DO MOTOR - CARCAÇA DO VOLANTE SISTEMA DEL MOTOR - CARCASA DEL VOLANTE ENGINE SYSTEM - FLYWHEEL FRAME									
ITEM	CÓDIGO Nº DE PIEZAS CODE	QNT. CT. QTY.	DENOMINAÇÃO / DENOMINACIÓN / DENOMINATION						AM 21
1	6013.001.043.00.6	1	Carcaça do Volante	Carcasa del Volante	Flywheel Frame				X
2	6008.001.094.00.9	4	Parafuso M10x100	Tornillo M10x100	M10x100 Screw				X
3	6008.001.075.00.8	5	Parafuso M10x25	Tornillo M10x25	M10x25 Screw				X
4	4101.048.010.05.4	4	Parafuso M10x40	Tornillo M10x40	M1x40 Screw				X
5	6008.001.091.00.5	1	Retentor	Retén	Retainer				X
6	6008.001.092.00.3	5	Parafuso M10x85	Tornillo M10x85	M10x85 Screw				X
7	6008.001.054.00.3	2	Pino Guia	Perno Guia	Guide Pin				X

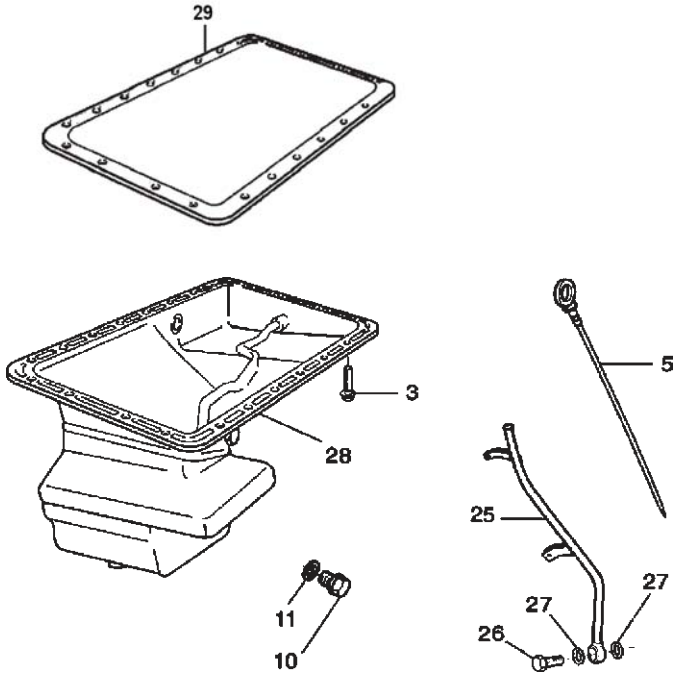

SISTEMA DO MOTOR - CÁRTER SISTEMA DEL MOTOR - CÁRTER ENGINE SYSTEM - CRANKCASE									
ITEM	CÓDIGO Nº DE PIEZAS CODE	QNT. CT. QTY.	DENOMINACÃO / DENOMINACIÓN / DENOMINATION						AM 21
3	6008.001.221.00.8	25	Parafuso M8x16	Tornillo M8x16	Bolt M8x16				X
3	6008.001.201.00.0	1	Parafuso M8x30	Tornillo M8x30	Bolt M8x30				X
5	6011.001.205.00.5	1	Haste de Nível	Varilla de Nível	Oil Dipstick				X
10	4010.010.011.00.0	1	Bujão de Dreno	Tapón de Drenaje	Draining Plug				X
11	6003.001.008.00.0	1	Anel de Vedacão	Anillo de Vedación	Sealing Ring				X
25	6011.101.176.00.7	1	Tubo da Haste de Nível	Caño de la Varilla de Nivel	Dipstick Tub				X
26	6008.001.282.00.0	1	Parafuso Ôco	Tornillo Huego	Hollow Screw				X
27	6003.001.242.00.5	2	Arruela de Vedacão	Arandela de Vedación	Sealing Washer				X
28	6011.101.247.00.6	1	Cárter	Carter	Oil Pa				X
29	6008.001.103.00.8	1	Junta do Cárter	Junta	Gasket				X

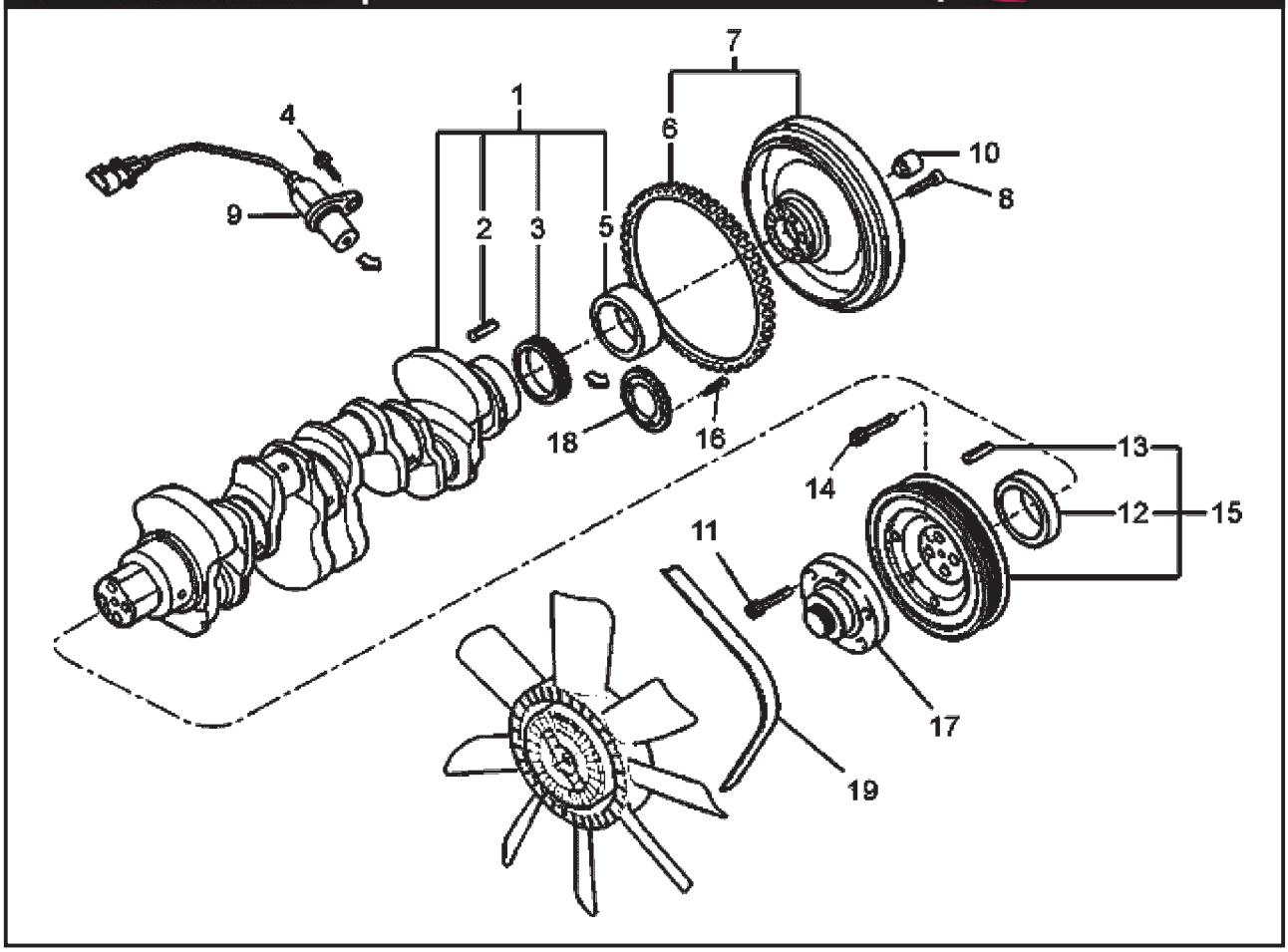

SISTEMA DO MOTOR - ÁRVORE DE MANIVELAS SISTEMA DEL MOTOR - CIGÜEÑAL ENGINE SYSTEM - CRANKSHAFT									
ITEM	CÓDIGO Nº DE PIEZAS CODE	QNT. CT. QTY.	DENOMINAÇÃO / DENOMINACIÓN / DENOMINATION						AM 21
1	6013.001.044.00.4	1	Árvore de Manivelas	Cigüeñal	Crankshaft				X
2	6008.001.120.00.2	1	Bucha Expansora	Buje Expansor	Expanding Bushing				X
3	6013.001.045.00.1	1	Engrenagem	Engranaje	Gear				X
4	6008.001.101.00.2	1	Parafuso M6 X 12	Tornillo M6 X 12	M6x12 Screw				X
5	6008.001.121.00.0	1	Bucha Traseira da Árvore de	Buje Trasero del Cigüeñal	Crankshaft Rear Bushing				
			Manivelas						X
6	6008.001.124.00.4	1	Cremalheira	Corona	Gear Ring				X
7	6008.001.407.00.3	1	Volante (Inclui 6 e 10)	Volante (Incluye 6 e 10)	Flywheel (includes 6 e 10)				X
8	6008.001.125.00.1	8	Parafuso Cilíndrico M12x55	Tornillo Redondo M12x55	M12x55 Cylindrical Screw				X
9	6013.101.096.00.3	1	Sensor De Rotação	Sensor De Rotacion	Rotation Sending Unit				X
10	6008.001.400.00.8	1	Rolamento	Rolamiento	Roller				X
11	6008.001.130.00.1	6	Parafuso Cilíndrico M8x30	Tornillo Cilindrico M8x30	M8x30 Cylindrical Screw				X
12	6008.001.128.00.5	1	Bucha Dianteira da Árvore de	Buje Delantero del Cigüeñal	Crankshaft Front Bushing				
			Manivelas						X
13	6008.001.129.00.3	1	Bucha Expansora	Buje Expansor	Expanding Bushing				
			(Inclui 12 e 13)	(Incluye 12 e 13)	(includes 12 e 13)				X
14	6008.001.130.00.1	4	Parafuso Cilíndrico M12x50	Tornillo Redondo M12x50	M12x50 Cylindrical Screw				X
15	6008.001.127.00.7	1	Polia Da Árvore De Manivela	Polea Del Cigüeñal	Crankshaft Pulley				X
16	6013.001.046.00.9	3	Parafuso Escareado	Tornillo Escareado	Ream Screw				X
17	6011.001.100.00.8	1	Cubo Do Ventilador	Cube Del Ventilador	Fan Cube				X
18	6013.001.047.00.7	1	Roda De Pulsos	Aro Del Pulsos	Pulse Wheel				X
19.1	6008.001.606.00.0	1	Correia Sem A/C	Correa	Belt	X	X	X	X
19.2	6008.001.608.00.6	1	Correia Com A/C	Correa Com A/C	Belt A/C	X	X	X	X

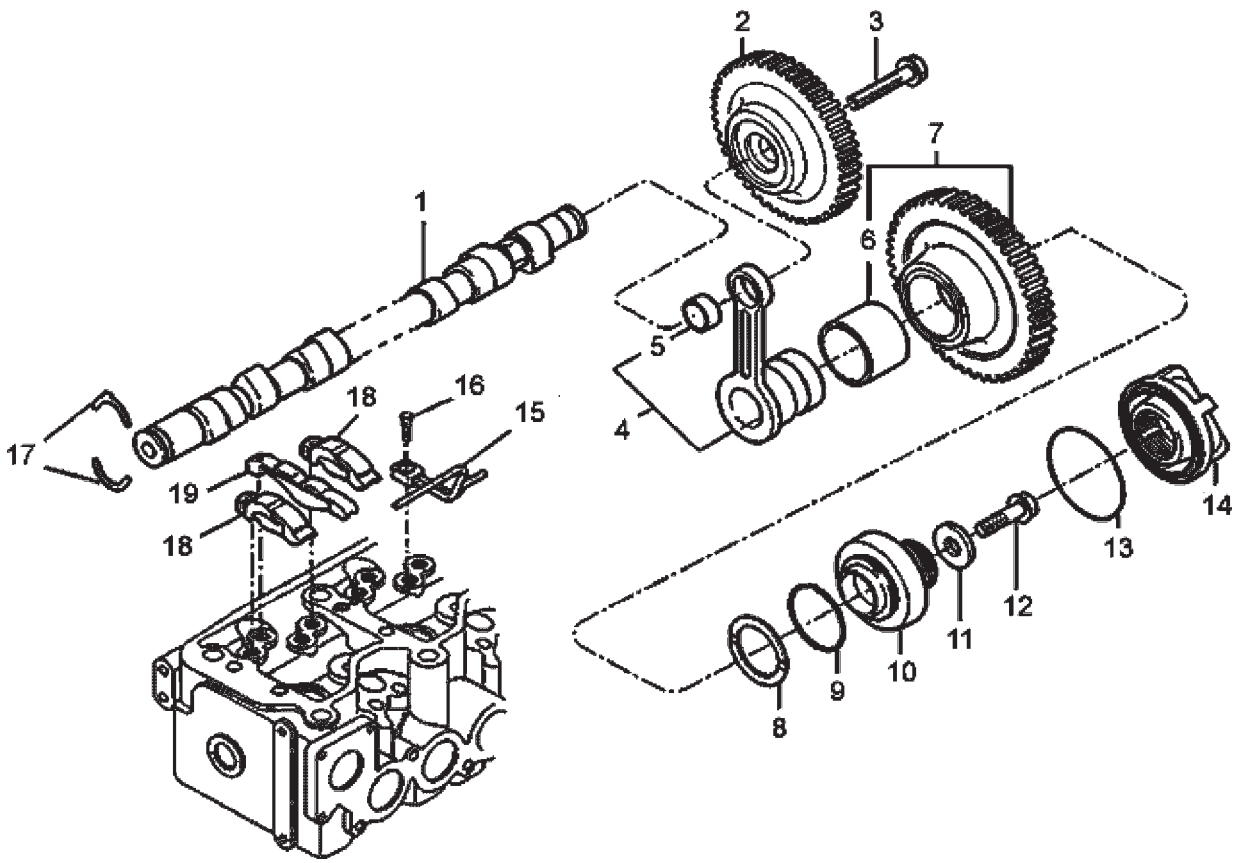

SISTEMA DO MOTOR - ÁRVORE DE COMANDO DE VÁLVULAS SISTEMA DEL MOTOR - ÁRBOL DE MANDO DE LEVAS ENGINE SYSTEM - CAMSHAFT VALVES										
ITEM	CÓDIGO Nº DE PIEZAS CODE	QNT. CT. QTY.	DENOMINAÇÃO / DENOMINACIÓN / DENOMINATION							AM 21
1	6013.001.049.00.3	1	Árvore de Comando de Válvulas	Arbol de Mando de Levas	Camshaft					X
2	6013.001.050.00.1	1	Engrenagem	Engranaje	Gear					X
3	6008.001.135.00.0	1	Parafuso M14x35	Tornillo M14x35	M14x35 Screw					X
4	6008.001.145.00.9	1	Mancal de Ajust (Inclui 5)	Cojinete de Ajust (Incluye 5)	Adjusting Bearing (includes 5)					X
5	6008.001.150.00.9	1	Anel	Anillo	Ring					X
6	6008.001.080.00.8	1	Bucha	Buje	Bushing					X
7	6013.001.051.00.9	1	Engrenagem Intermediária	Engranaje Intermedia	Intermediate Gear					X
8	6008.001.422.00.2	CN	Anel de Encosto - 2,47 mm	Aro de Ajuste - 2,47 mm	Thrust Bearing - 2.47 mm					X
8	6013.001.040.00.2	CN	Anel de Encosto - 2,52 mm	Aro de Ajuste - 2,52 mm	Thrust Bearing - 2.52 mm					X
8	6008.001.084.00.0	CN	Anel de Encosto - 2,58 mm	Aro de Ajuste - 2,58 mm	Thrust Bearing - 2.58 mm					X
9	6008.001.143.00.4	1	Anel Trava	Anillo de Traba	Snap Ring					X
10	6013.001.052.00.7	1	Disco	Disco	Disc					X
11	6008.001.142.00.6	1	Arruela	Arandela	Washer					X
12	6008.001.144.00.2	1	Parafuso M12x70	Tornillo M12x70	M12x70 Screw					X
13	6008.001.148.00.3	1	O-ring	O-ring	O-ring					X
14	6008.001.149.00.1	1	Tampa de Inspeção	Tapa de Inspección	Inspection Cover					X
15	6008.001.139.00.2	4	Ejetor de Óleo	Eyector de Aceite	Oil Ejector					X
16	6008.001.050.00.1	4	Parafuso Ôco - Ejetor de Óleo	Tornillo Hueco - Eyector de Aceite	Hollow Screw - Oil Ejector					X
17	6008.001.136.00.8	1	Arruela de Encosto	Arandela de Ajuste	Thrust Washer					X
18	6013.001.053.00.5	8	Balancim - Admissão e Escape	Balancin - Admisión y Escape	Rocker Arm - Intake and Exhaust					X
19	6013.001.054.00.3	4	Balancim - Admissão	Balancin - Admisión	Rocker Arm - Intake					X

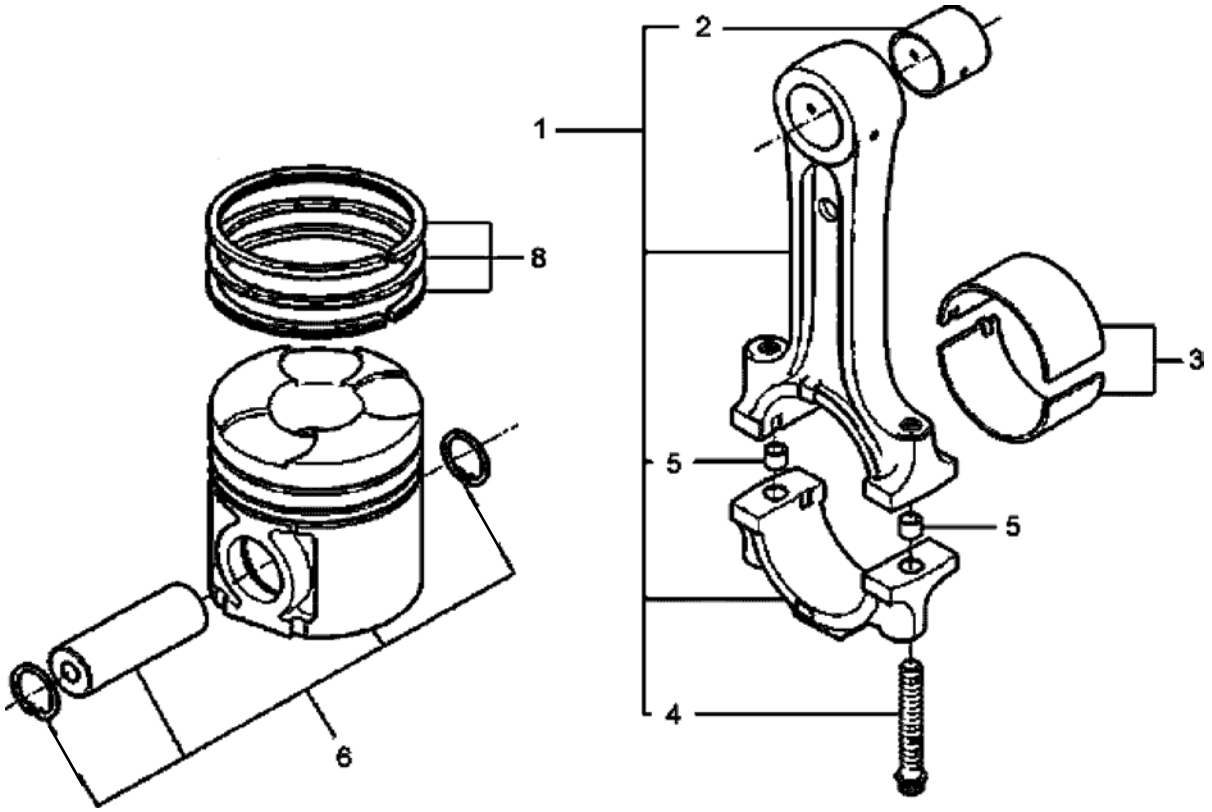

SISTEMA DO MOTOR - PISTÃO E BIELA SISTEMA DEL MOTOR - PISTÓN Y BIELA ENGINE SYSTEM - PISTON AND CONNECTING ROD									
ITEM	CÓDIGO Nº DE PIEZAS CODE	QNT. CT. QTY.	DENOMINAÇÃO / DENOMINACIÓN / DENOMINATION						AM 21
1	6008.001.152.00.5	4	Biela - Conjunt (Inclui 2,4 e 5)	Biela - Conjunt (Incluye 2,4 e 5)	Connecting Rod - Assembly				
					(Includes 2,4 e 5)				X
2	6011.101.085.00.0	4	Bucha da Biela	Buje de Biela	Connecting Rod Bushing				X
3	6013.001.056.00.8	4	Jogo de Bronzina de Biela -	Cojinete de Biela - 0,25 mm	Connecting Rod Bearing -				
			0,25 mm		0.25 mm				X
3	6013.001.057.00.6	4	Jogo de Bronzina de Biela -	Cojinete de Biela - 0,50 mm	Connecting Rod Bearing -				
			0,50 mm		0.50 mm				X
3	6013.001.058.00.4	4	Jogo de Bronzina de Biela -	Cojinete de Biela - 0,75 mm	Connecting Rod Bearing -				
			0,75 mm		0.75 mm				X
3	6013.001.055.00.0	4	Jogo de Bronzina de Biela - STD	Cojinete de Biela - STD	Connecting Rod Bearing - STD				X
4	6011.101.086.00.8	8	Parafuso da Biela	Tornillo de Biela	Connecting Rod Bolt				X
5	6008.001.054.00.0	8	Pino Guia	Perno Guia	Guide Pin				X
6	6013.001.062.00.6	4	Pistão	Pistón	Piston				X
8	6013.001.063.00.4	4	Jogo de Anéis	Huego de Aros	Pistons Ring Set				X

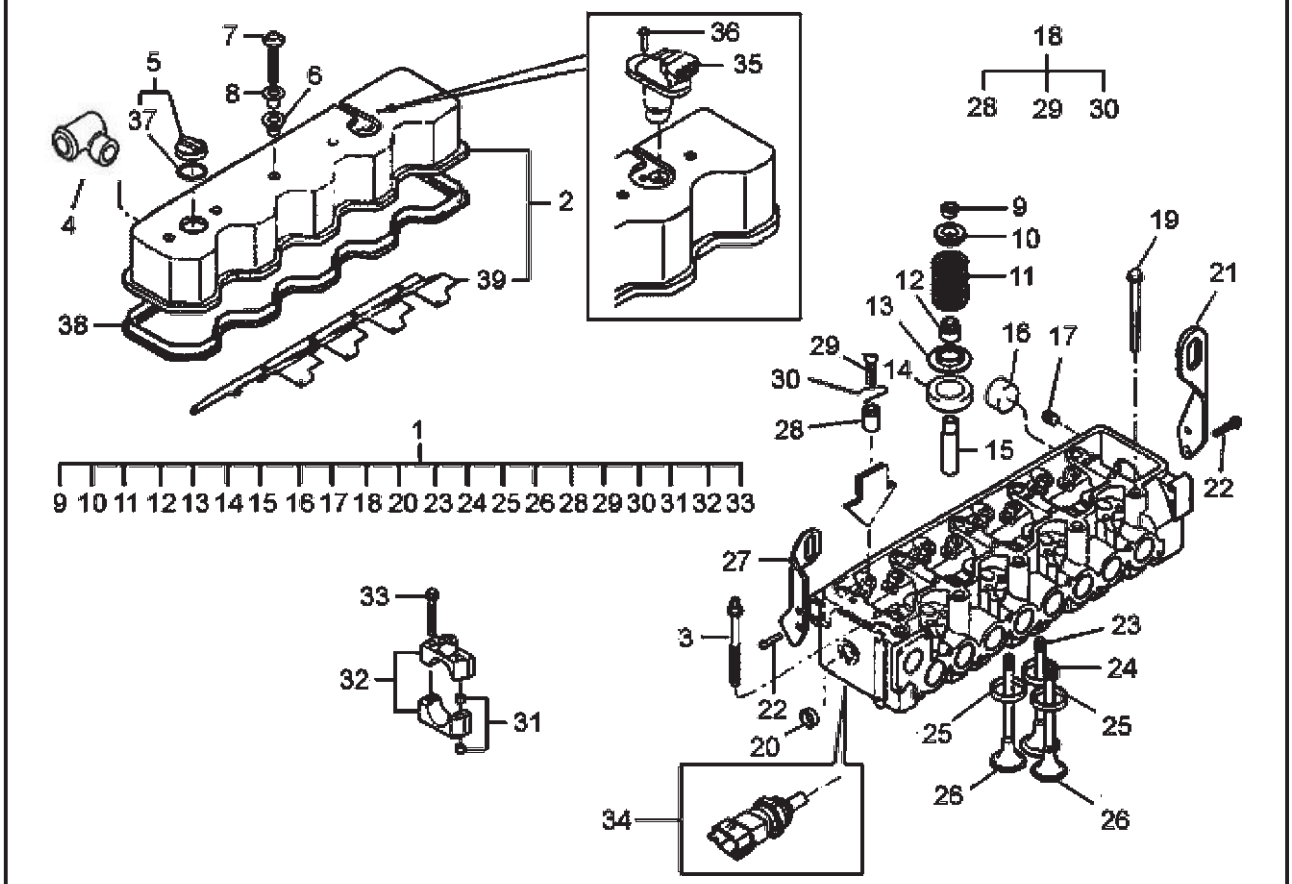

SISTEMA DO MOTOR - CABEÇOTE E TAMPA DE VÁLVULA SISTEMA DEL MOTOR - CULATA Y TAMPA DE VÁLVULAS ENGINE SYSTEM - HEAD AND VALVES LID										
ITEM	CÓDIGO Nº DE PIEZAS CODE	QNT. CT. QTY.	DENOMINAÇÃO / DENOMINACIÓN / DENOMINATION							AM 21
1	6013.001.064.00.2	1	Cabeçote Completo	Culata Completa	Complete Head					X
2	6013.001.065.00.9	1	Tampa de Válvulas - Cj.	Tapa de Válvulas - Cj.	Valves Lid Set					X
3	6008.001.099.00.8	1	Prisioneiro M14	Esparrago M14	M14 Captive					X
4	6011.001.084.00.4	1	Conexão	Conección	Conection					X
5	6013.001.066.00.7	1	Tampa	Tapa	Lid					X
6	6008.001.183.00.0	5	Anel de Vedação da Tampa de	Anillo de Vedación de la Tapa de	Valve Cover Sealing Ring					
			Válvulas	Válvulas						X
7	6008.001.186.00.3	5	Parafuso Fixação da Tampa de	Tornillo de Fijación de la Tapa de	Valve Cover Fixing Bolt					
			Válvulas	Válvulas						X
8	6008.001.184.00.8	5	Bucha	Buje	Bushing					X
9	6008.001.169.00.9	24	Trava	Traba	Lock					X
10	6008.001.168.00.1	8	Prato da Mola - Válvula de	Plato del Resorte - Válvula de	Retainer - Intake Valve					
			Admissão	Admisión						X
10	6013.001.067.00.5	4	Prato da Mola - Válvula de	Plato del Resorte - Válvula de	Retainer - Exhaust Valve					
			Escape	Escape						X
11	6008.001.167.00.3	8	Mola da Válvula - Admissão	Resorte de la Válvula de Admisión	Intake Valve Spring					X
11	6013.001.068.00.3	4	Mola da Válvula - Escape	Resorte de la Válvula	Valve Spring					X
12	6008.001.166.00.5	12	Retentor da Válvula	Retén de la Válvula	Valve Seal					X
13	6013.001.069.00.1	4	Arruela da Mola - Admissão	Arandela del Resorte - Admisión	Spring Washer Intake					X
13	6008.001.165.00.7	12	Arruela da Mola - Admissão e	Arandela del Resorte - Admisión	Spring Washer Intake And					
			Escape	y Escape	Exhaust					X
14	6008.001.170.00.7	8	Espaçador	Espaciador	Spacer					X
15	6008.001.160.00.8	12	Guia de Válvulas	Guia de Válvulas	Valve Guide					X
16	6008.001.053.00.5	9	Tampa de Vedação	Tapa de Vedación	Sealing Cover					X
17	6008.001.056.00.8	4	Bujão M8x1	Tapón M8x1	Plug M8x1					X
18	6013.001.070.00.9	12	Parafuso - Cj. (Inclui 28,29,30)	Tornillo - Cj. (Incluye 28,29,30)	Screw Set (Includes 28,29,30)					X
19	6008.001.180.00.6	9	Parafuso Fixação Cabeçote	Tornillo de Fijación de la Culata	Cylinder Head Fixing Bolt					X
20	6008.001.176.00.4	2	Tampa de Vedação	Tapa de Vedación	Sealing Cover					X
21	6008.001.361.00.2	1	Alça de Levantamento do	Alza de Levantamiento del	Engine Lifting Hook - Rear Side					

SISTEMA DO MOTOR - CABEÇOTE E TAMPA DE VÁLVULA
SISTEMA DEL MOTOR - CULATA Y TAMPA DE VÁLVULAS
ENGINE SYSTEM - HEAD AND VALVE LID

ITEM	CÓDIGO Nº DE PIEZAS CODE	QNT. CT. QTY.	DENOMINAÇÃO / DENOMINACIÓN / DENOMINATION						AM 21
				Motor - Traseira	Motor - Trazera				X
22	6008.001.074.00.1	4	Parafuso M8x20	Tornillo M8x20	M8x20 Screw				X
23	6008.001.164.00.0	4	Válvula de Escape	Válvula de Escape	Exhaust Valve				X
24	6008.001.162.00.4	4	Sede de Válvula de Escape	Sede de Válvula de Escape	Exhaust Valve Body				X
25	6008.001.161.00.6	8	Assento de Válvulas de Escape	Asiento de la Válvula de Escape	Exhaust Valve Seat				X
26	6008.001.163.00.2	8	Válvula de Admissão	Válvula de Admisión	Intake Valve				X
27	6008.001.190.00.5	1	Alça de Levantamento do	Alza de Levantamiento del	Engine Lifting Hook - Front Side				
			Motor - Dianteira	Motor - Delantera					X
28	6008.001.179.00.8	12	Inserto	Inserto	Insert				X
29	6013.001.071.00.7	12	Parafuso de Regulagem	Tornillo de Ajuste	Adjusting Screw				X
30	6008.001.188.00.9	12	Trava	Traba	Lock				X
31	6008.001.174.00.9	10	Pino Guia	Perno Guia	Guide Pin				X
32	6013.001.072.00.5	1	Conjunto do Mancal - Lado da	Conjunto del Cojinete - Lado de	Bearing Assembly - Pulley Side				
			Polia	la Polea					X
32	6013.001.073.00.3	1	Conjunto do Mancal - Lado das	Conjunto del Cojinete - Lado de	Bearing Assembly - Gears Side				
			Engrenagens	las Engranajes					X
32	6013.001.074.00.1	3	Conjunto do Mancal Central	Conjunto del Cojinete Central	Center Bearing Assembly				X
33	6008.001.175.00.6	10	Parafuso M8x65	Tornillo M8x65	M8x65 Screw				X
34	6013.101.106.00.0	1	Sensor de Temperatura	Sensor de Temperatura	Temperature Sensor				X
35	6013.001.075.00.8	1	Sensor de Fase	Sensor de Fase	Phase Sensor				X
36	6013.001.088.00.1	1	Parafuso Cilíndrico M6x12	Tornillo Redondo M6x12	M6x12 Cylindrical Screw				X
37	6013.001.077.00.4	1	Anel de Vedação	Anillo de Vedacion	Sealing Ring				X
38	6008.001.182.00.2	1	Junta da Tampa de Válvulas	Junta de La Tapa de Válvulas	Valves Lid Gasket				X
39	6008.001.191.00.3	1	Chapa Defletora de Óleo	Lamina Defletora de Oleo	Oil Deflector Plate				X

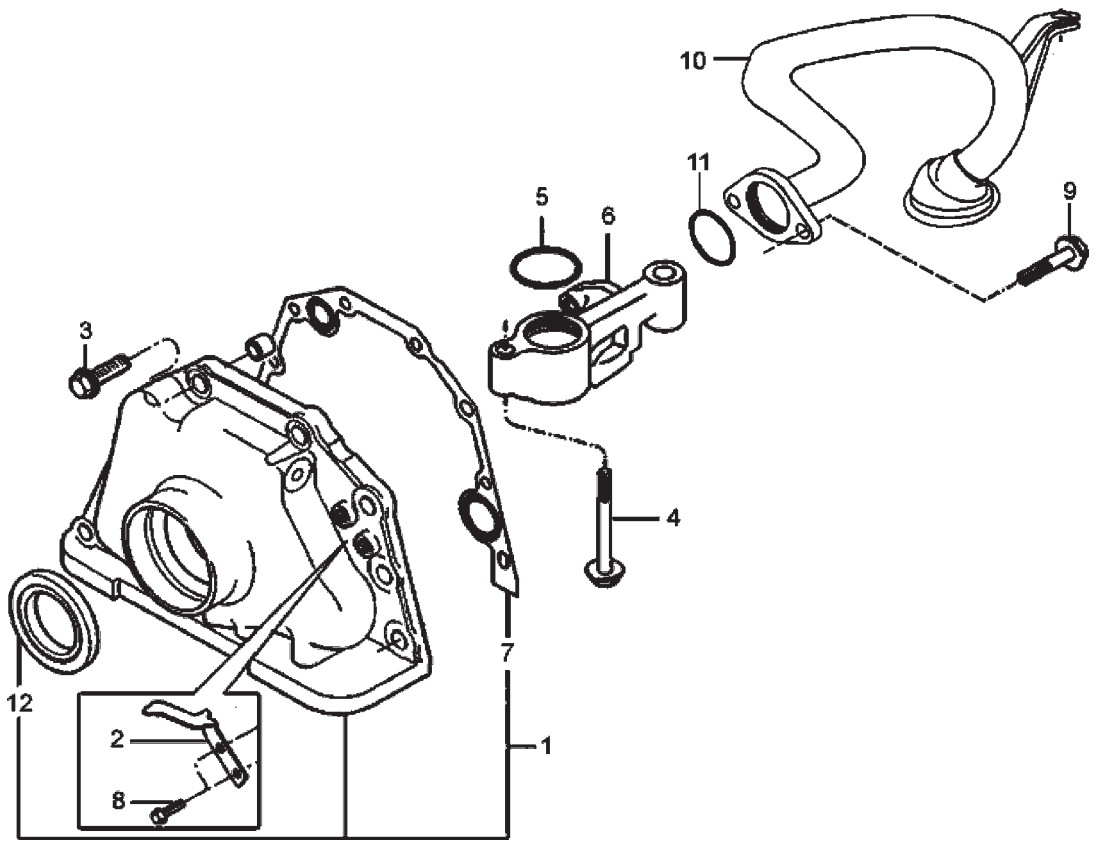

SISTEMA DO MOTOR - BOMBA DE ÓLEO LUBRIFICANTE SISTEMA DEL MOTOR - BOMBA DE ACEITE LUBRICANTE ENGINE SYSTEM - LUBRICATE OIL PUMP									
ITEM	CÓDIGO Nº DE PIEZAS CODE	QNT. CT. QTY.	DENOMINAÇÃO / DENOMINACIÓN / DENOMINATION						AM 21
1	6008.001.193.00.9	1	Bomba De Óleo Lubrificante	Bomba De Óleo Lubricante	Lubricate Oil Pump				
			(Inclui 7 e 12)	(Incluye 7 y 12)	(Includes 7 and 12)				X
2	6008.001.096.00.4	1	Indicador Do Pms	Indicador De Pms	PMS Indicator				X
3	4101.047.090.02.4	8	Parafuso M8 X 25	Tornillo M8 X 25	M8x25 Screw				X
4	6008.001.374.00.5	2	Parafuso M10 X 45	Tornillo M10 X 45	M10 X 45 Screw				X
5	6008.001.113.00.7	2	O-ring	O-ring	O-ring				X
6	6008.001.362.00.0	1	Tubo Intermediário	Tubo De Ligacion	Connecting Pipe				X
7	6008.001.469.00.3	1	Junta	Empaque	Gasket				X
8	6008.001.555.00.9	2	Parafuso M6 X 12	Tornillo M6 X 12	M6x12 Screw				X
9	6008.001.363.00.8	2	Parafuso Cilíndrico M8x20	Tornillo Cilindrico M8x20	M8x20 Cylindrical Screw				X
10	6008.001.554.00.2	1	Tubo De Sucção	Tubo De Succion	Suction Pipe				X
12	6011.001.197.00.4	1	Retentor	Retentor	Retainer				X

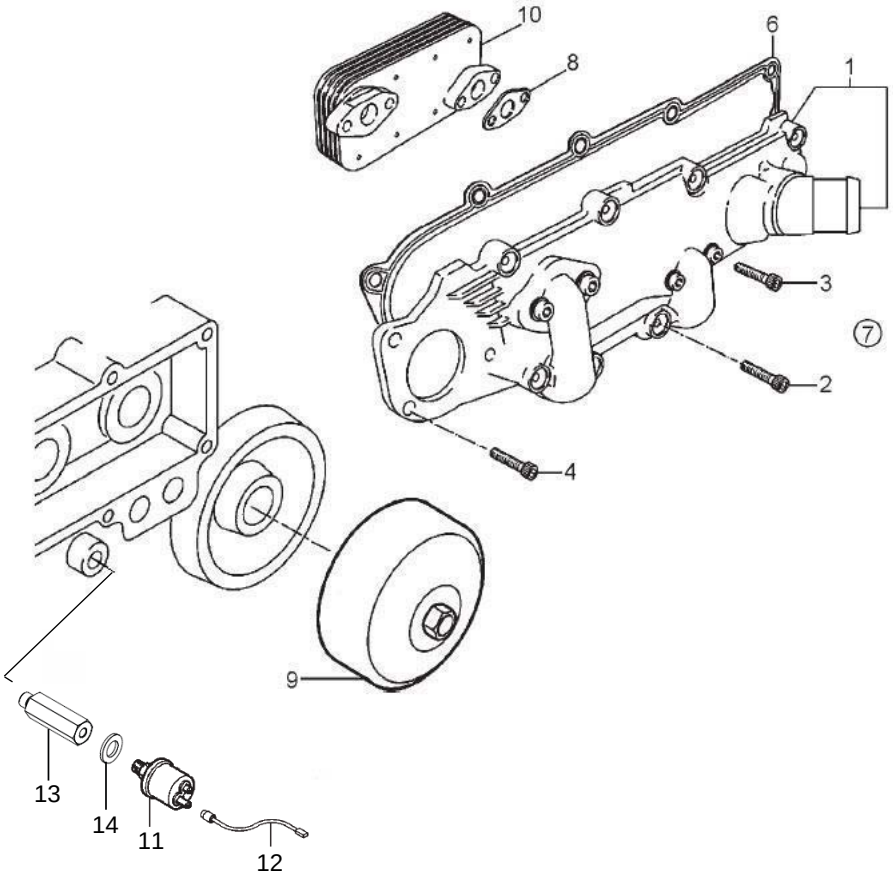

SISTEMA DO MOTOR - FILTRO E RESFRIADOR DE ÓLEO LUBRIFICANTE SISTEMA DEL MOTOR - FILTRO E ENFRIADOR DE ACEITE LUBRIFICANTE ENGINE SYSTEM - LUBRICANT OIL FILTER AND COOLER									
ITEM	CÓDIGO Nº DE PIEZAS CODE	QNT. CT. QTY.	DENOMINAÇÃO / DENOMINACIÓN / DENOMINATION						AM 21
1	6013.001.181.00.4	1	Cabeçote do Resfriador	Cabeza del Enfriador	Cooler Head				X
2	6008.001.265.00.5	2	Parafuso M8x30	Tornillo M8x30	M8x30 Bolt				X
3	6008.001.486.00.7	2	Parafuso Cilíndrico M8x16	Tornillo Redondo M8x16	M8x16 Cylindrical Bolt				X
4	6013.101.091.00.4	1	Parafuso M6x20	Tornillo M6x20	M6x20 Bolt				X
6	6013.001.185.00.5	2	Junta	Empaque	Gasket				X
7	6013.001.183.00.0	1	Resfriador de Óleo - Conjunto	Enfriador de Aceite - Conjunto	Oil Cooler - Set (Include Items				
			(Inclui Itens 3, 8 e 10)	(Inclui Itenes 3, 8 y 10)	3, 8 and 10)				X
8	6011.001.198.00.2	2	Junta	Empaque	Gasket				X
9	6008.001.204.00.4	1	Filtro de Óleo Lubrificante	Filtro de Aceite Lubricante	Lubricant Oil Filter				X
10	6013.001.190.00.5	1	Resfriador de Óleo	Enfriador de Aceite	Oil Cooler				X
11	6007.011.126.00.9	1	Sensor Pressão Óleo						X
12	6011.011.026.00.3	1	Cabo de Ligação	Cable de Ligacióm	Connection Cable				X
13	6011.001.181.00.8	1	Adaptador						X
14	4014.010.020.00.3	1	Anel de Vedação						X

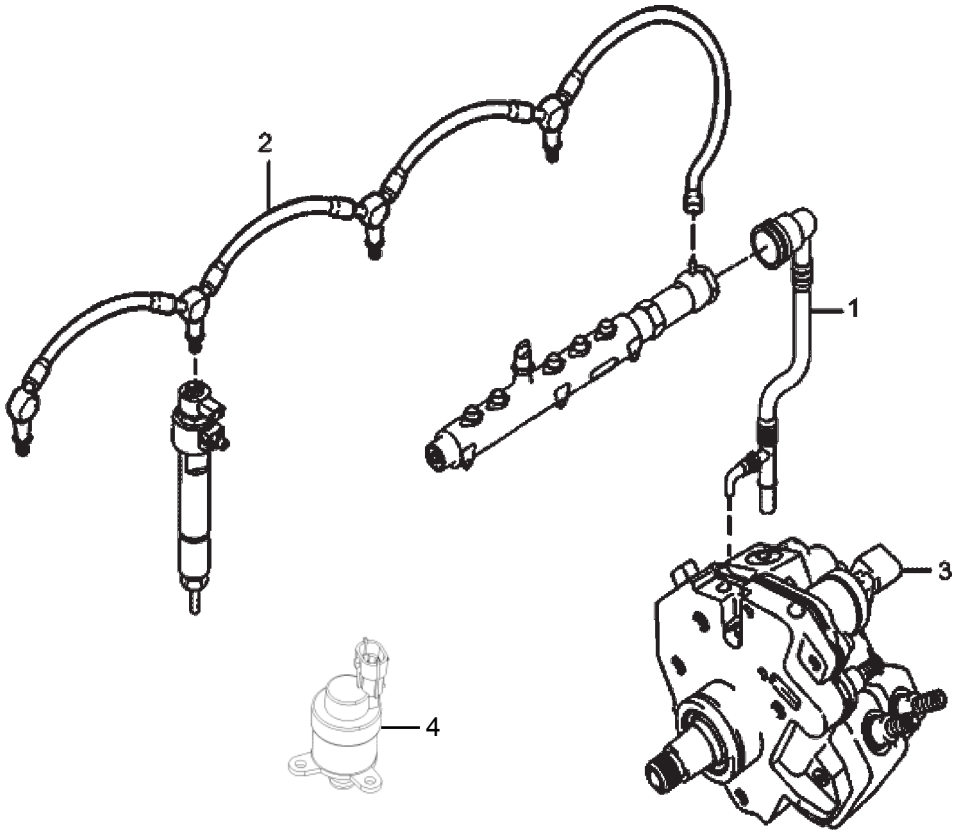

SISTEMA DO MOTOR - TUBULAÇÃO DE INJEÇÃO - BAIXA PRESSÃO SISTEMA DEL MOTOR - TUBERÍA DE INYECCIÓN - BAJA PRESIÓN ENGINE SYSTEM - INJECTION PIPING - LOW PRESSURE									
ITEM	CÓDIGO Nº DE PIEZAS CODE	QNT. CT. QTY.	DENOMINAÇÃO / DENOMINACIÓN / DENOMINATION						AM 21
1	6013.001.080.00.8	1	Tubo De Retorno Do Tubo	Caño De Retorno Del Tubo	Rail Return Pipe				
			Distribuidor	Distribuidor					X
2	6013.001.121.00.0	1	Tubo De Retorno Dos Bicos	Caño De Retorno Del Inyector	Nozzles Return Pipe				
			Injetores						X
3	6013.001.059.00.2	1	Bomba De Alta Pressão	Bomba De Alta Presion	High Pressure Pump				
			(Inclui Item 4)						X
4	6013.001.166.00.5	1	Valvula Controle e fluxo de	Valvula limitadora de caudal de	flow control valve fuel				
			Combustivel	combustible					X

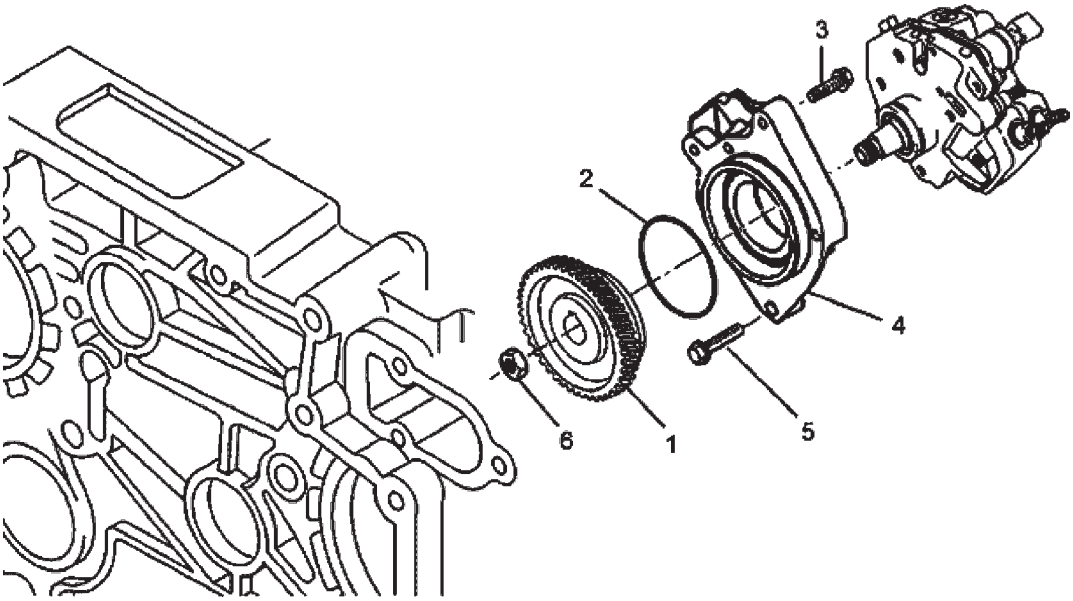

SISTEMA DO MOTOR - FIXAÇÃO E ACIONAMENTO DA BOMBA DE ALTA PRESSÃO SISTEMA DEL MOTOR - FIJACIÓN Y ACCIONAMIENTO DE LA BOMBA DE ALTA PRESIÓN ENGINE SYSTEM - HIGH PRESSURE PUMP ACTIVATION AND FIXATION									
ITEM	CÓDIGO Nº DE PIEZAS CODE	QNT. CT. QTY.	DENOMINAÇÃO / DENOMINACIÓN / DENOMINATION						AM 21
1	6013.001.081.00.6	1	Engrenagem	Engranaje	Gear				X
2	6011.101.091.00.8	1	O-ring	O-ring	O-ring				X
3	8012.101.894.00.1	3	Parafuso M8x40	Tornillo M8x40	M8x40 Screw				X
4	6013.001.083.00.2	1	Flange	Flange	Flange				X
5	6008.001.326.00.5	3	Parafuso M8x50	Tornillo M8x50	M8x50 Screw				X
6	6013.001.084.00.0	1	Porca	Tuerca	Nut				X

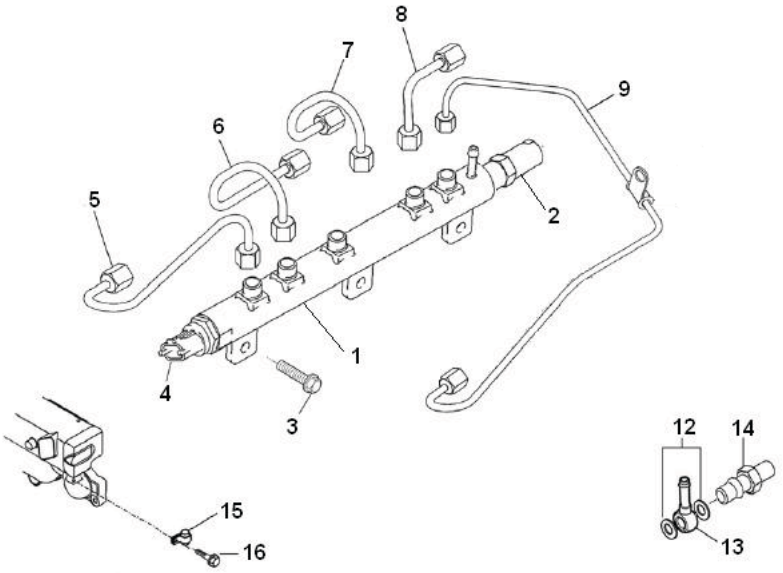

SISTEMA DO MOTOR - TUBULAÇÃO DE INJEÇÃO - ALTA PRESSÃO SISTEMA DEL MOTOR - TUBERÍA DE INYECCIÓN - ALTA PRESIÓN ENGINE SYSTEM - INJECTION PIPING - HIGH PRESSURE									
ITEM	CÓDIGO Nº DE PIEZAS CODE	QNT. CT. QTY.	DENOMINAÇÃO / DENOMINACIÓN / DENOMINATION						AM 21
1	6011.101.171.00.8	1	Tubo distribuidor	Tubo distribuidor					X
2	6011.101.233.00.6	1	Valvula Limitadora de Pressão	Valvula Limitadora de presión					X
3	4101.047.090.02.4	3	Parafuso sextavado M8x25	Tornillo sextavado M8X25					X
4	6013.101.252.00.2	1	Sensor de Pressão rail	Sensor de presion rail					X
5	6013.001.195.00.4	1	Tubo de injeção 4° cilindro	Tubo de inyección 4° cilindro					X
6	6013.001.194.00.7	1	Tubo de injeção 3° cilindro	Tubo de inyección 3° cilindro					X
7	6013.001.193.00.9	1	Tubo de injeção 2° cilindro	Tubo de inyección 2° cilindro					X
8	6013.001.192.00.1	1	Tubo de injeção 1° cilindro	Tubo de inyección 1° cilindro					X
9	6013.001.196.00.2	1	Tubo bomba/tubo distribuidor	Tubo bomba/tubo distribuidor					X
12	6008.001.547.00.6	2	Arruela De Vedação	Arandela De Vedacion	Sealing Washer				X
13	6013.001.087.00.3	1	Conexão - Retorno Dos	Conexión - Retorno Del	Connection - Nozzles Return				
			Injetores	Inyecctores					X
14	6013.001.090.00.7	1	Conexão - Retorno Tubo	Conección - Retorno Del Tubo	Connection - Distribution Pipe				
			Distribuidor	Distribuidor	Return				X
15	6013.001.089.00.9	1	Abraçadeira	Abrazadera	Clamp				X
16	6013.001.088.00.1	1	Parafuso Cilíndrico M6x16	Tornillo Redondo M6x16	M6x16 Cylindrical Screw				X

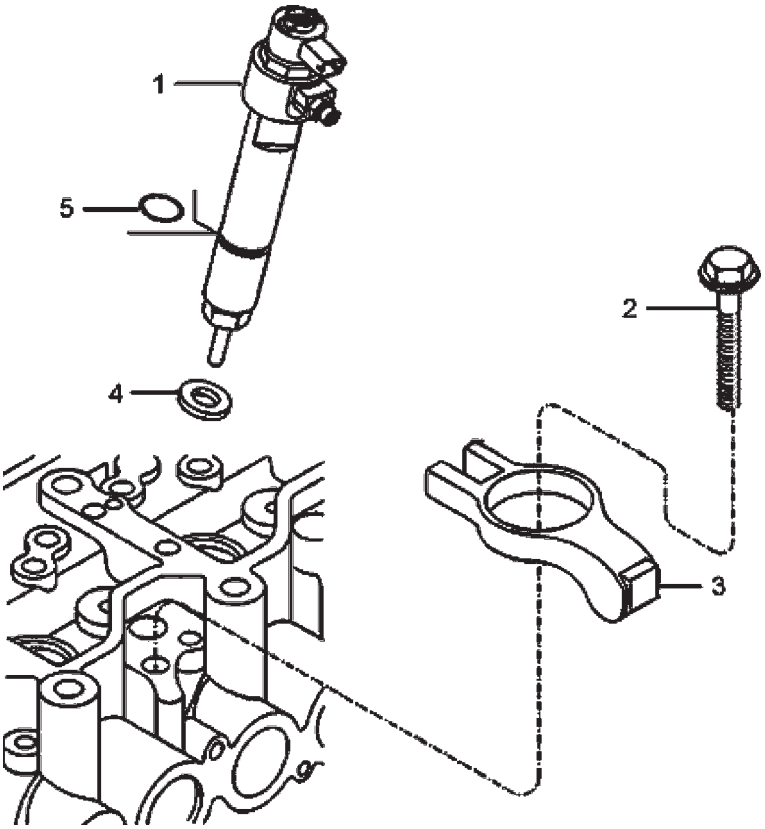

SISTEMA DO MOTOR - PORTA BICO INJETOR SISTEMA DEL MOTOR - PORTA TOBERA ENGINE SYSTEM - NOZZLE HOLDER									
ITEM	CÓDIGO Nº DE PIEZAS CODE	QNT. CT. QTY.	DENOMINAÇÃO / DENOMINACIÓN / DENOMINATION						AM 21
1	6013.001.085.00.7	4	Porta Bico Injetor	Puerta Tobera	Nozzle Holder				X
2	6013.101.134.00.2	4	Parafuso	Tornillo	Screw				X
3	6013.001.086.00.5	4	Garrra De Fixação Do Porta	Grapa De Fijación Del Porta	Nozzle Holder Fixing Clamp				
			Injetor	Tobera					X
4	6013.101.132.00.6	4	Arruela De Vedação 2 mm	Arandela De Vedacion 2 mm	2mm Sealing Washer				X
5	8009.101.178.00.5	4	O-ring 14x3,0	O-ring 14x3,0	O-ring 14x3,0				X

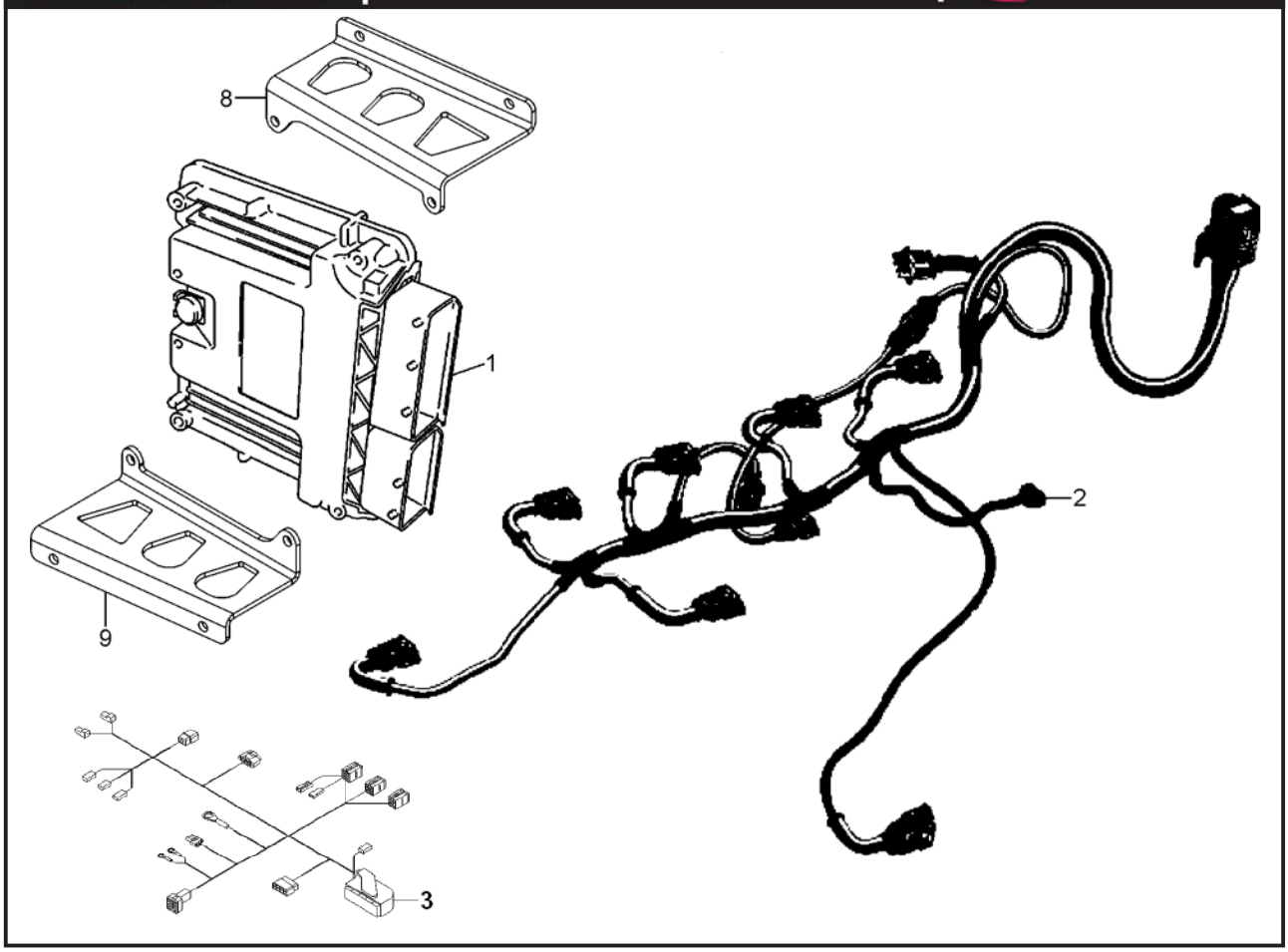

SISTEMA DO MOTOR - MÓDULO DE CONTROLE ELETRÔNICO E CHICOTE ELÉTRICO SISTEMA DEL MOTOR - MÓDULO DE CONTROLO ELECTRONICO Y CHICOTE ELECTRICO ENGINE SYSTEM - ELECTRIC CONTROL MODULE AND ELECTRICAL ROPE									
ITEM	CÓDIGO Nº DE PIEZAS CODE	QNT. CT. QTY.	DENOMINAÇÃO / DENOMINACIÓN / DENOMINATION						AM 21
1	6013.001.035.00.2	1	Módulo De Controle Eletrônico	Modulo De Controlo Electronico	Electronic Control Module				X
2	6013.001.198.00.8	1	Chicote Elétrico	Chicote Electrico	Electrical Rope				X
3	6011.011.154.00.3	1	Cabo Ligação Motor						X
8	6011.101.076.00.9	1	Suporte ECU Direito	Soporte ECU Derecho	Right ECU Support				X
9	6011.101.077.00.7	1	Suporte ECU Esquerdo	Soporte ECU Izquierdo	Left ECU Support				X

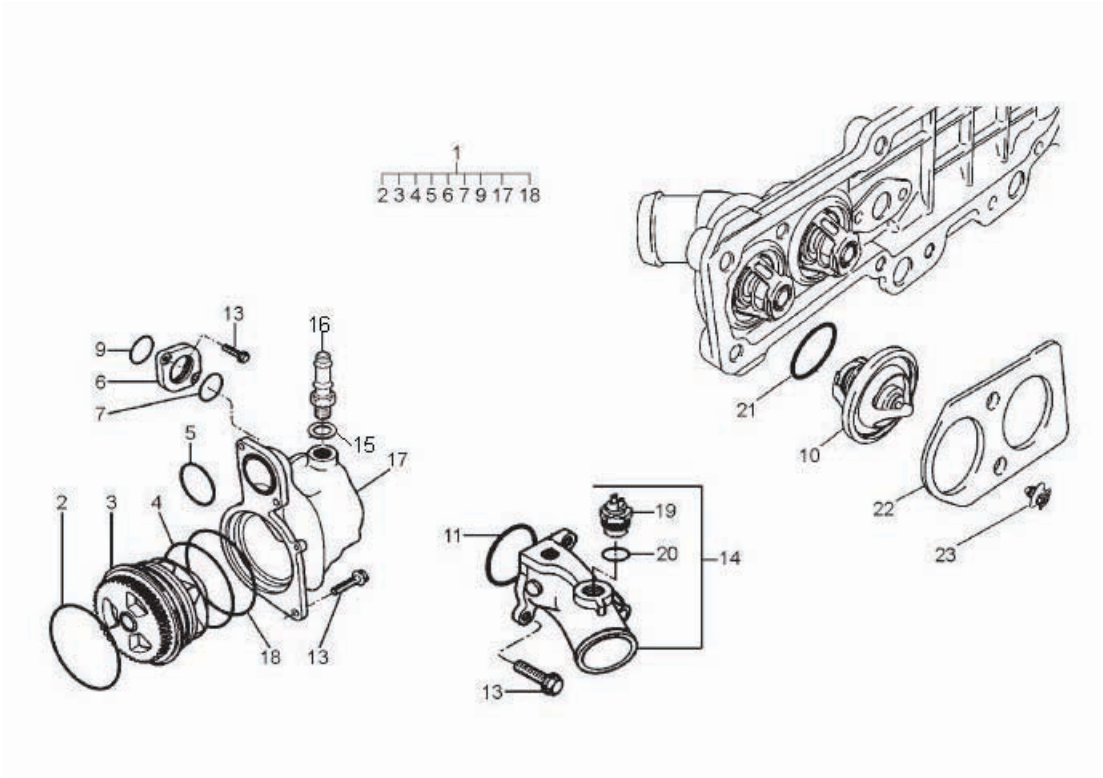

SISTEMA DO MOTOR - BOMBA DE ÁGUA E TERMOSTATOS SISTEMA DEL MOTOR - BOMBA DE ÁGUA Y TERMOSTATOS ENGINE SYSTEM - WATER PUMP AND THERMOSTATS									
ITEM	CÓDIGO Nº DE PIEZAS CODE	QNT. CT. QTY.	DENOMINAÇÃO / DENOMINACIÓN / DENOMINATION						AM 21
1	6008.001.588.00.0	1	Bomba d´Água Completa	Bomba de Agua Completa	Water Pump Assembly				
			(Inclui 2,3,4,5, 6,7,9,17,18)	(Incluye 2,3,4,5, 6,7,9,17,18)	(Includes 2,3,4,5, 6,7,9,17,18)				X
2	6008.001.255.00.6	1	O-ring	O-ring	O-ring				X
3	6008.001.589.00.8	1	Bomba d´Água	Bomba de Agua	Water Pump				X
4	6008.001.109.00.5	1	O-ring	O-ring	O-ring				X
5	6008.001.256.00.4	1	O-ring	O-ring	O-ring				X
6	6008.001.573.00.2	1	Flange	Brida	Flange				X
7	6008.001.574.00.0	1	O-ring	O-ring	O-ring				X
9	6008.001.253.00.1	1	O-ring	O-ring	O-ring				X
10	6013.001.186.00.3	2	Termostato	Termostato	Thermostat				X
11	6008.001.261.00.4	1	O-ring	O-ring	O-ring				X
12	6008.001.258.00.0	2	O-ring	O-ring	O-ring				X
13	4101.047.090.02.4	2	Parafuso M8x25	Tornillo M8x25	Bolt M8x25				X
14	6011.001.099.00.2	1	Bocal de Saída da Água	Bocal de Salida de Agua	Water Outlet				X
15	6008.001.601.00.1	1	Arruela de Vedação	Arandela de Vedación	Sealing Washer				X
16	6008.001.600.00.3	1	Niple	Niple	Nipple				X
17	6008.001.250.00.7	1	Carcaça da Bomba d´Água	Carcasa de la Bomba de Agua	Water Pump Housing				X
18	6008.001.254.00.9	1	O-ring	O-ring	O-ring				X
19	6009.001.022.00.8	1	Sensor de Temperatura	Sensor de Temperatura	Temperature Sensor				X
20	4014.010.020.00.3	1	Anel de Vedação	Anillo de Vedación	Sealing Ring				X
21	6013.001.187.00.1	2	Anel de Vedação	Anillo de Vedación	Sealing Ring				X
22	6013.001.188.00.7	1	Espaçador	Espaciador	Spacer				X
23	6013.001.189.00.7	2	Clip	Clip	Clip				X

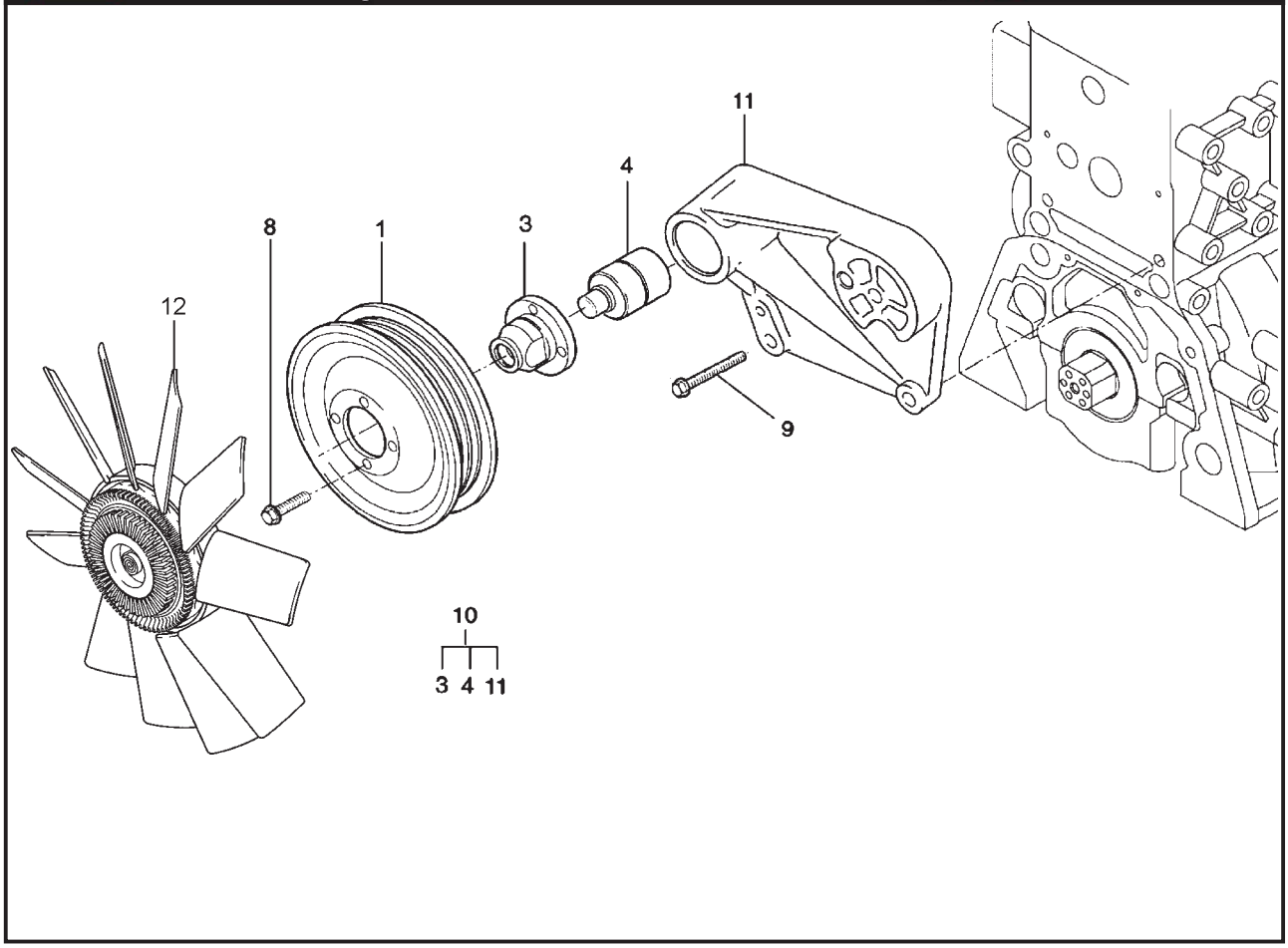

	ITEM	CÓDIGO Nº DE PIEZAS CODE	QNT. CT. QTY.	DENOMINAÇÃO / DENOMINACIÓN / DENOMINATION						AM 21
				SISTEMA DO MOTOR - VENTILADOR E ACIONAMENTO DO VELTILADOR SISTEMA DEL MOTOR - VENTILADOR Y ACCIONAMIENTO DEL VELTILADOR ENGINE SYSTEM - FAN AND FAN DRIVING						
	1	6008.001.318.00.2	1	Polia	Polea	Pulley				X
BT	3	6011.001.100.00.8	1	Cubo do Ventilador	Cubo del Ventilador	Fan Hub				X
BT	4	6008.001.233.00.3	1	Rolamento	Radamiento	Bearing				X
	8	6008.001.101.00.2	4	Parafuso M6x12	Tornillo M6x12	M6x12 Screw				X
	9	6008.001.201.00.0	4	Parafuso M8x30	Tornillo M8x30	M8x30 Screw				X
BT	10	6011.001.101.00.6	1	Suporte do Ventilador - Conj.	Soporte del Ventilador - Conjunto	Fan Support Set				
				(Inclui 3,4 e 11)	(Incluye 3,4 y 11)	(Includes 3,4 y 11)				X
BT	11	6011.001.102.00.4	1	Suporte do Ventilador	Soporte del Ventilador	Fan Support				X
	12	6011.001.136.00.2	1	Ventilador	Ventilador	Fan				X

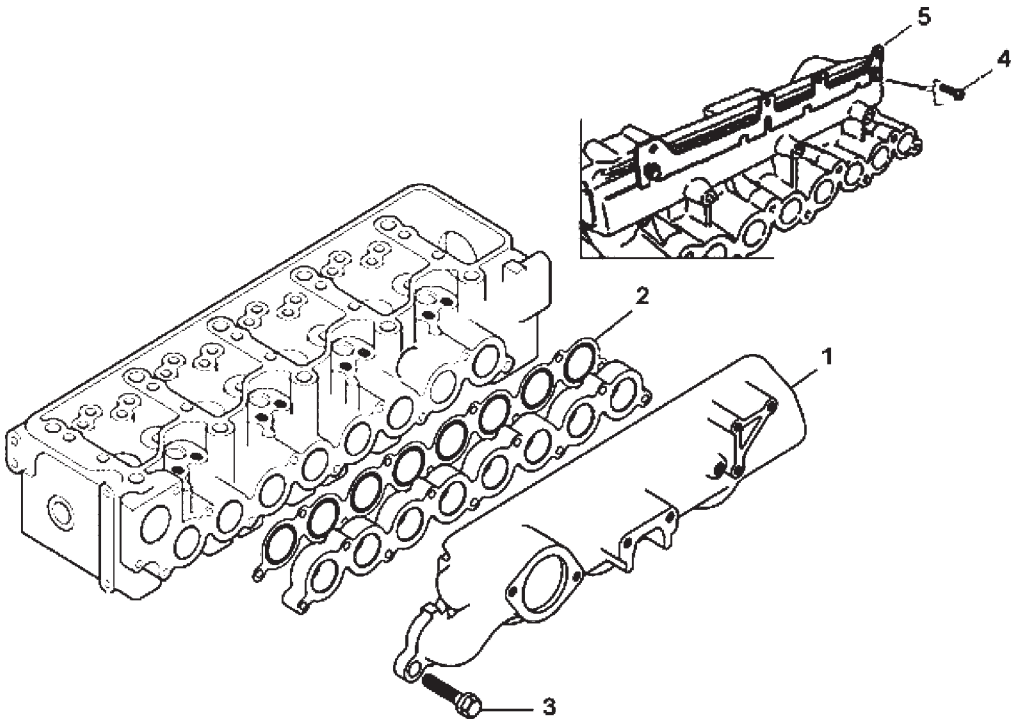

SISTEMA DO MOTOR - COLETOR DE ADMISSÃO SISTEMA DEL MOTOR - MÚLTIPLE DE ADMISIÓN ENGINE SYSTEM - INTAKE MANIFOLD									
ITEM	CÓDIGO Nº DE PIEZAS CODE	QNT. CT. QTY.	DENOMINAÇÃO / DENOMINACIÓN / DENOMINATION						AM 21
1	6013.001.135.00.0	1	Coletor De Admissão	Multiple De Admision	Intake Manifold				X
2	6008.001.264.00.8	1	Junta	Junta	Gasket				X
3	6008.001.326.00.5	9	Parafuso M8x50	Tornillo M8x50	M8x50 Screw				X
4	6008.001.101.00.2	3	Parafuso M6 X 12	Tornillo M6 X 12	M6x12 Screw				X
5	6013.001.139.00.2	1	Tampa	Tapa	Lid				X

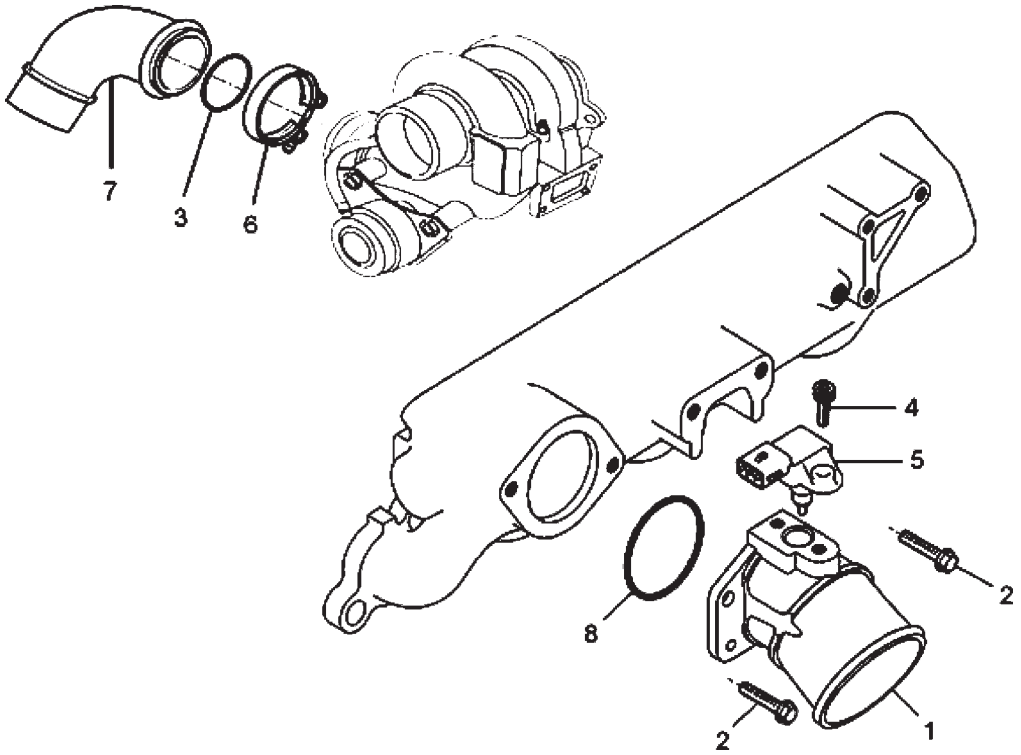

SISTEMA DO MOTOR - CURVA DE ADMISSÃO SISTEMA DEL MOTOR - CODO DE ADMISIÓN ENGINE SYSTEM - INTAKE ELBOW									
ITEM	CÓDIGO Nº DE PIEZAS CODE	QNT. CT. QTY.	DENOMINAÇÃO / DENOMINACIÓN / DENOMINATION						AM 21
1	6013.001.099.00.8	1	Curva De Admissão	Codo De Admision	Intake Elbow				X
2	4101.047.090.02.4	2	Parafuso M8 X 25	Tornillo M8 X 25	M8x25 Screw				X
3	6007.001.713.00.6	1	O-ring	O-ring	O-ring				X
4	6013.101.091.00.4	2	Parafuso Cilindrico M6x20	Tornillo Redondo M6x20	M6x20 Cylindrical Screw				X
5	6013.001.034.00.5	1	Sensor De Temperatura e	Sensor De Temperatura y	Air Pressure And Temperature				
			Pressão Do Ar	Presión De Aire	Sensor				X
6	6007.001.723.00.5	1	Abraçadeira	Abrazadera	Clamp				X
7	6007.001.721.00.9	1	Curva De Admissão	Codo De Admisión	Intake Elbow				X
8	6008.001.405.00.7	1	O-ring	O-ring	O-ring				X

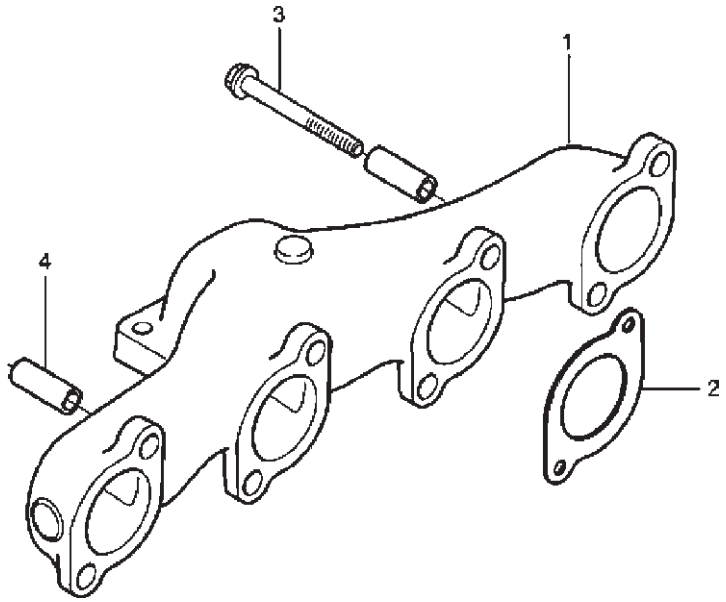

SISTEMA DO MOTOR - COLETOR DE ESCAPE SISTEMA DEL MOTOR - MÚLTIPLE DE ESCAPE ENGINE SYSTEM - EXHAUST MANIFOLD									
ITEM	CÓDIGO Nº DE PIEZAS CODE	QNT. CT. QTY.	DENOMINAÇÃO / DENOMINACIÓN / DENOMINATION						AM 21
1	6008.001.269.00.7	1	Coletor de Escape	Múltiple de Escape	Exhaust Manifold				X
2	6008.001.272.00.1	4	Junta	Empaque	Gasket				X
3	6008.001.270.00.5	8	Parafuso M10x70	Tornillo M10x70	M10x70 Screw				X
4	6008.001.271.00.3	8	Espaçador	Espaciador	Spacer				X

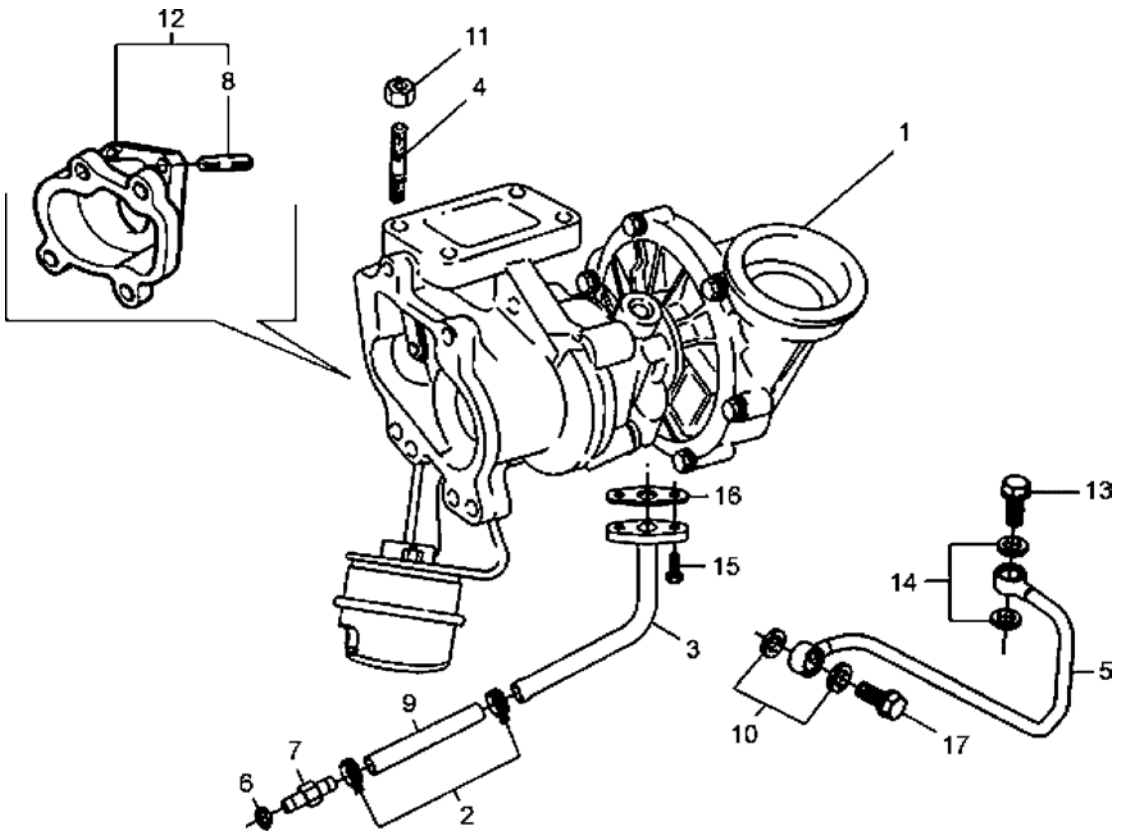

SISTEMA DO MOTOR - SOBREALIMENTAÇÃO SISTEMA DEL MOTOR - SOBREALIMENTACIÓN ENGINE SYSTEM - TURBOCHARGING									
ITEM	CÓDIGO Nº DE PIEZAS CODE	QNT. CT. QTY.	DENOMINAÇÃO / DENOMINACIÓN / DENOMINATION						AM 21
1	6013.001.101.00.2	1	Turbocompressor	Turbocompresor	Turbocharger				X
2	6013.001.102.00.0	2	Abraçadeira	Abrazadera	Clamp				X
3	6013.001.103.00.8	1	Tubo - Retorno De Óleo	Tubo - Retorno De Aceite	Pipe - Lube Oil Retum				X
4	6013.001.104.00.6	8	Prisioneiro	Esparrago	Stud				X
5	6013.001.105.00.3	1	Tubo - Entrada De Óleo	Tubo - Entrada De Oleo	Pipe - Oil In				X
6	8009.001.149.00.6	1	Arruela De Vedação	Arandela De Vedacion	Sealing Washer				X
7	6013.001.106.00.1	1	Niple	Niple	Niple				X
8	8009.101.208.00.0	3	Prisioneiro	Esparrago	Stud				X
9	6013.001.107.00.9	1	Mangueira	Manguera	Hose				X
10	8009.101.189.00.2	2	Arruela De Vedação	Arandela De Vedacion	Sealing Washer				X
11	6008.001.288.00.7	8	Porca Stover M10	Tuerca Stover M10	Stover Nut M10				X
12	6008.001.290.00.3	1	Espaçador Conjunto	Espaciador Conjunto	Spacer Assembly				X
13	6008.001.206.00.9	1	Parafuso Ôco	Tornillo Hueco	Hollow Screw				X
14	6013.001.108.00.7	2	Arruela De Vedação	Arandela De Vedacion	Sealing Washer				X
15	6013.001.088.00.1	2	Parafuso Cilíndrico M6x16	Tornillo Redondo M6x16	M6x16 Cylindrical Screw				X
16	6013.001.109.00.5	1	Junta	Juncion	Gasket				X
17	6008.001.282.00.0	1	Parafuso Ôco	Tornillo Hueco	Hollow Screw				X

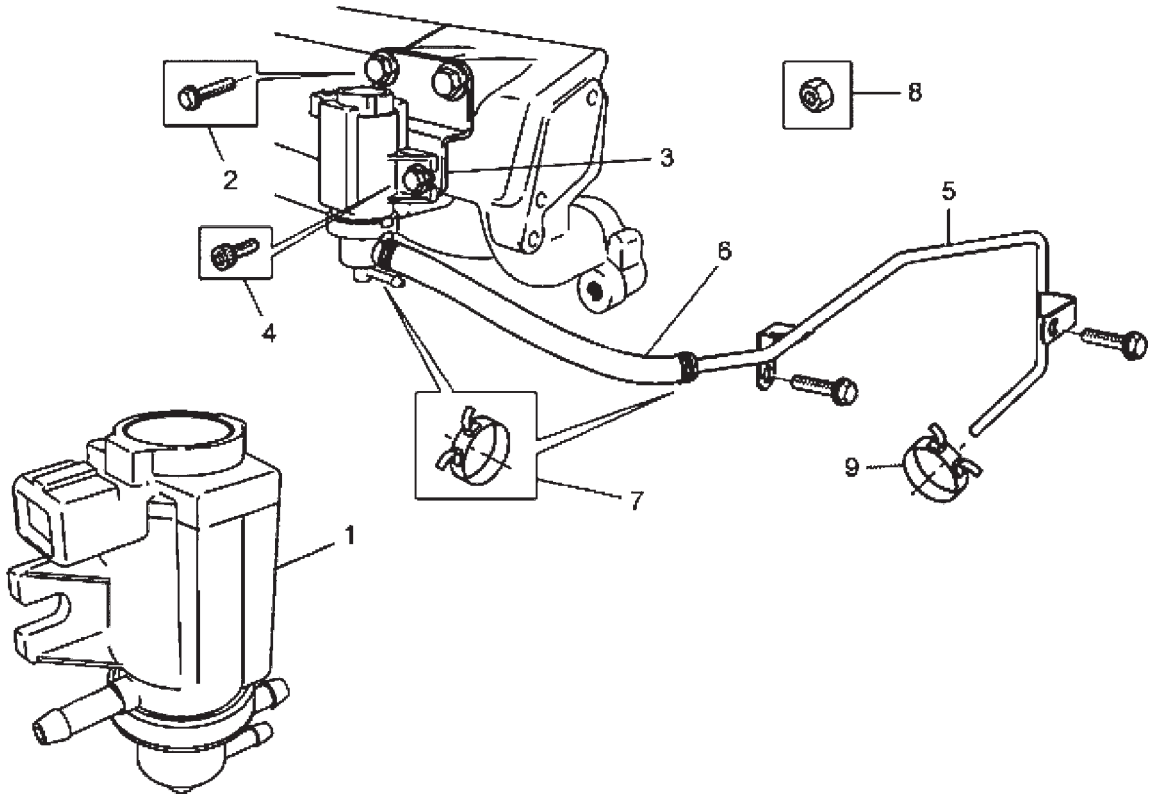

SISTEMA DO MOTOR - MODULADOR DO TURBOCOMPRESSOR SISTEMA DEL MOTOR - MODULADOR DEL TURBOCOMPRESSOR ENGINE SYSTEM - TURBOCHARGER MODULATOR									
ITEM	CÓDIGO Nº DE PIEZAS CODE	QNT. CT. QTY.	DENOMINAÇÃO / DENOMINACIÓN / DENOMINATION						AM 21
1	6013.001.026.00.1	1	Modulador	Modulador	Modulator				X
2	6008.001.221.00.8	2	Parafuso M8x16	Tornillo M8x16	M8x16 Screw				X
3	6013.001.117.00.8	1	Suporte	Soporte	Bracket				X
4	6013.001.088.00.1	2	Parafuso Cilíndrico M6x16	Tornillo Redondo M6x16	M6x16 Cylindrical Screw				X
5	6013.001.118.00.6	1	Tubo	Caño	Pipe				X
6	6013.001.119.00.4	1	Mangueira	Manguera	Hose				X
7	6013.001.111.00.1	2	Abraçadeira	Abrazadera	Clamp				X
8	6007.001.355.00.6	1	Porca	Tuerca	Nut				X
9	6008.001.458.00.6	1	Abraçadeira	Abrazadera	Clamp				X

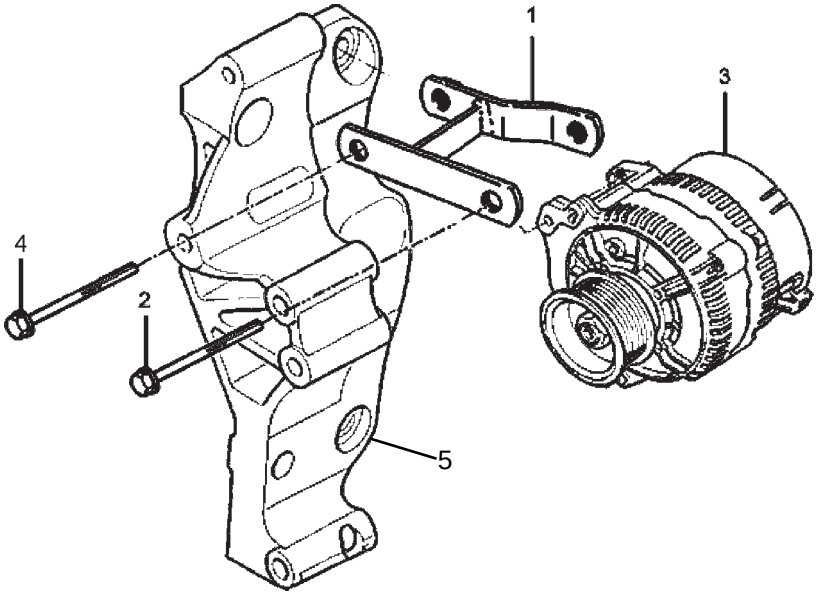

SISTEMA DO MOTOR - FIXAÇÃO E ACIONAMENTO DO ALTERNADOR SISTEMA DEL MOTOR - FIJACIÓN Y ACIONAMENTO DEL ALTERNADOR ENGINE SYSTEM - ALTERNATOR ACTIVATION AND FIXATION									
ITEM	CÓDIGO Nº DE PIEZAS CODE	QNT. CT. QTY.	DENOMINAÇÃO / DENOMINACIÓN / DENOMINATION						AM 21
1	6008.001.612.00.8	1	Suporte do Alternador	Soporte del Alternador	Alternator Support				X
2	8012.101.875.00.0	1	Parafuso M10 X 110	Tornillo M10 X 110	M10 X 110 Screw				X
3	6008.001.613.00.6	1	Alternador	Alternador	Alternator				X
4	6008.001.094.00.9	1	Parafuso com Flange	Tornillo con Flange	Screw with Flange				X
5	6013.001.113.00.7	1	Suporte						X

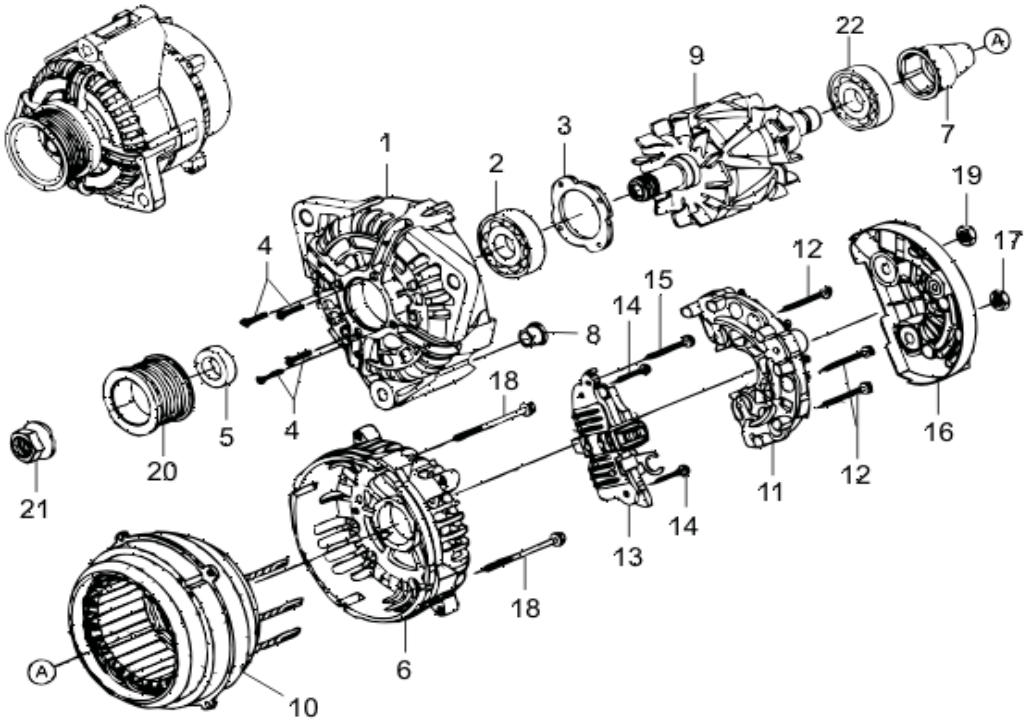

ALTERNADOR

ITEM	CÓDIGO Nº DE PIEZAS CODE	QNT CT QTY	DENOMINAÇÃO / DENOMINACIÓN / DENOMINATION			AM 21			
1	6010.001.178.00.6	1	Mancal de Acionamento			X			
2	6010.001.136.00.4	1	Rolamento			X			
3	6010.001.137.00.2	1	Placa de Cobertura			X			
4	6010.001.138.00.0	1	Parafuso			X			
5	6010.001.139.00.8	1	Anel Distanciador			X			
6	6010.001.179.00.4	1	Mancal do Coletor			X			
7	6010.001.141.00.4	1	Anel de Ajuste			X			
8	6010.001.180.00.2	1	Bucha de Encosto			X			
9	6010.001.181.00.0	1	Rotor - Inclui Item 22			X			
10	6010.001.182.00.8	1	Estator			X			
11	6010.001.183.00.6	1	Retificador			X			
12	6010.001.146.00.3	3	Parafuso			X			
13	6010.001.147.00.1	1	Regulador Eletronico			X			
14	6010.001.148.00.9	2	Parafuso			X			
15	6010.001.149.00.7	1	Parafuso			X			
16	6010.001.150.00.5	1	Capa Protetora			X			
17	6010.001.152.00.1	1	Porca			X			
18	6010.001.153.00.9	4	Parafuso			X			
19	6010.001.184.00.4	1	Porca de Sgurança			X			
20	6008.001.624.00.3	1	Polia			X			
21	6010.001.156.00.2	1	Porca			X			
22	6010.001.157.00.0	1	Rolamento			X			
-	6008.001.613.00.6	1	Alternador 14V 120A			X			

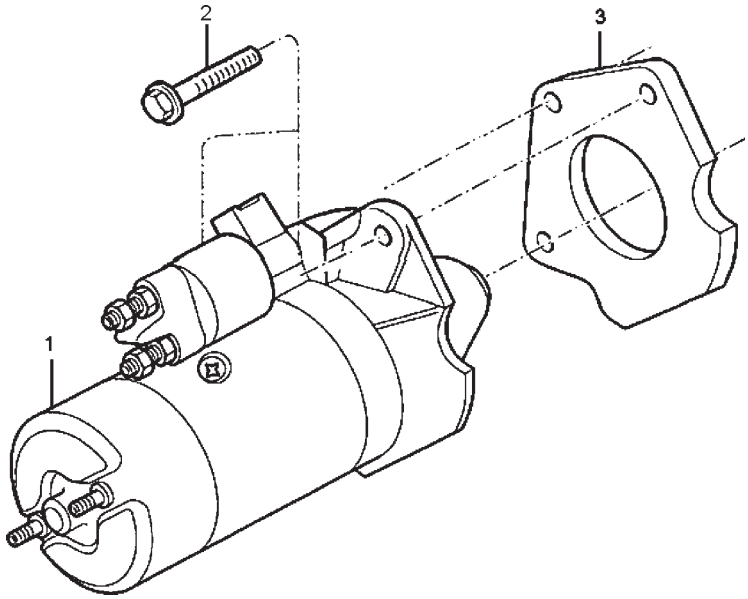

SISTEMA DO MOTOR - MOTOR DE PARTIDA SISTEMA DEL MOTOR - MOTOR DE ARRANQUE ENGINE SYSTEM - STARTER									
ITEM	CÓDIGO Nº DE PIEZAS CODE	QNT. CT. QTY.	DENOMINAÇÃO / DENOMINACIÓN / DENOMINATION						AM 21
1	6008.011.064.00.0	1	Motor de Partida (12V)	Motor de Partido (12V)	Starter (12V)				X
2	6008.011.008.00.7	3	Parafuso M10x30 (12V)	Tornillo M10x30 (12V)	M10x30 Screw (12V)				X
3	6011.001.139.00.6	1	Flange (12V)	Brida (12V)	Flange (12V)				X

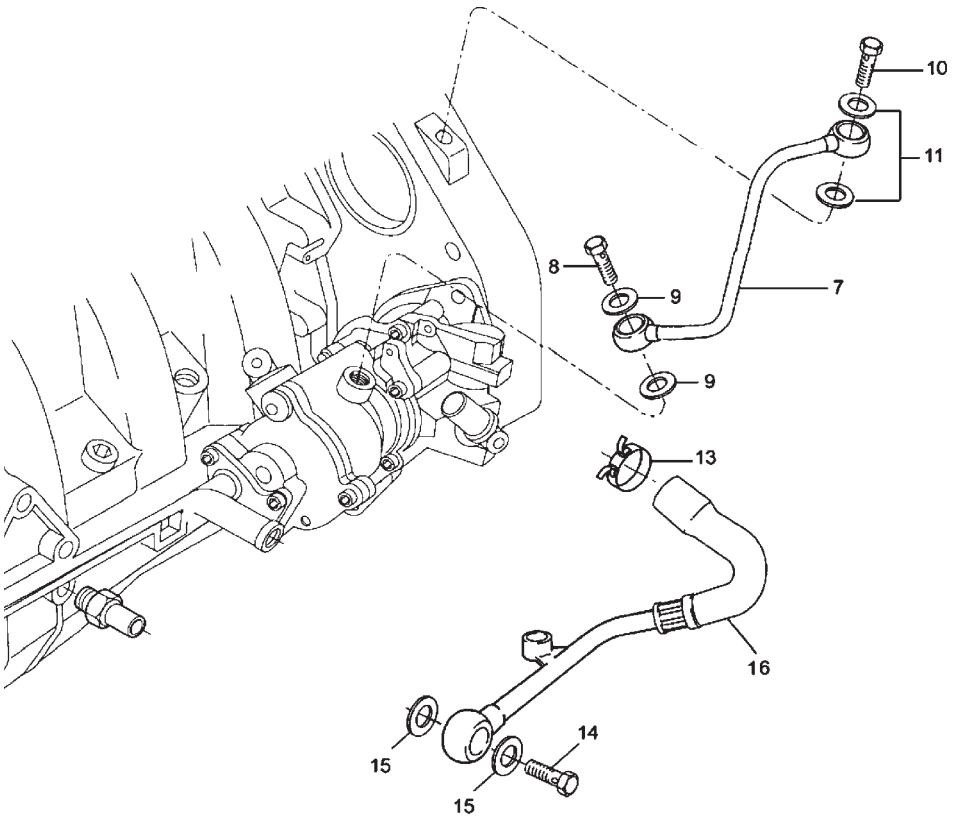

SISTEMA DO MOTOR - BOMBA DE VÁCUO SISTEMA DEL MOTOR - BOMBA DE VÁCIO ENGINE SYSTEM - VACUUM PUMP									
ITEM	CÓDIGO Nº DE PIEZAS CODE	QNT. CT. QTY.	DENOMINAÇÃO / DENOMINACIÓN / DENOMINATION						AM 21
7	6008.001.386.00.9	1	Tubo de Entrada de Óleo -	Caño de Entrada de Aceite -	Oil Inlet Pipe - Vacuum Pump				
			Bomba Vácuo	Bomba de Vacío					X
8	6008.001.371.00.1	1	Parafuso Ôco M10x1	Tornillo Hueco M10x1	Hollow Screw M10x1				X
9	6003.001.188.00.0	2	Arruela de Vedação	Arandela de Vedación	Sealing Washer				X
10	6008.001.111.00.1	1	Parafuso Ôco M8x1	Tornillo Hueco M8x1	Hollow Screw M8x1				X
11	8012.101.939.00.4	2	Arruela de Vedação	Arandela de Vedación	Sealing Washer				X
13	6008.001.387.00.7	1	Abraçadeira	Abrazadera	Clamp				X
14	6008.001.370.00.3	1	Parafuso Ôco M16x1,5	Tornillo Hueco M16x1,5	Hollow Screw M16x1,5				X
15	6008.001.547.00.6	2	Arruela de Vedação	Arandela de Vedación	Sealing Washer				X
16	6011.001.124.00.8	1	Tubo de Retorno de Óleo	Caño de Retorno de Aceite	Oil Return Pipe				X

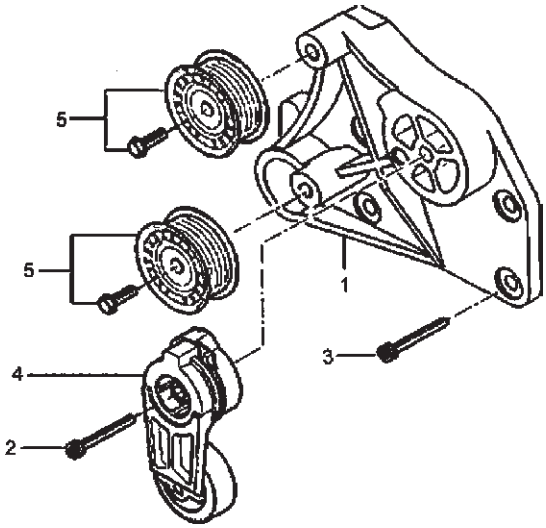

SISTEMA DO MOTOR - ALAVANCA DO TENSOR E TOMADA DE FORÇA SISTEMA DEL MOTOR - PALANCA DEL TENSOR Y TOMADA DE FUERZA ENGINE SYSTEM - TENSIONER LEVER AND POWER TAKE-OFF										
ITEM	CÓDIGO Nº DE PIEZAS CODE	QNT. CT. QTY.	DENOMINAÇÃO / DENOMINACIÓN / DENOMINATION							AM 21
1	6008.001.590.00.6	1	Suporte	Soporte	Support					X
2	6013.001.112.00.9	1	Parafuso Cilíndrico M10x65	Tornillo Redondo M10x65	M10x65 Cylindrical Screw					X
3	6008.001.363.00.8	4	Parafuso Cilindrico M8x20	Tornillo Cilindrico M8x20	M8x20 Cylindrical Screw					X
4	6008.001.592.00.2	1	Tensor	Tensor	Tensioner					X
5	6008.001.767.00.0	2	Polia Ranhurada	Polea Acanalada	Grooved Pulley					X

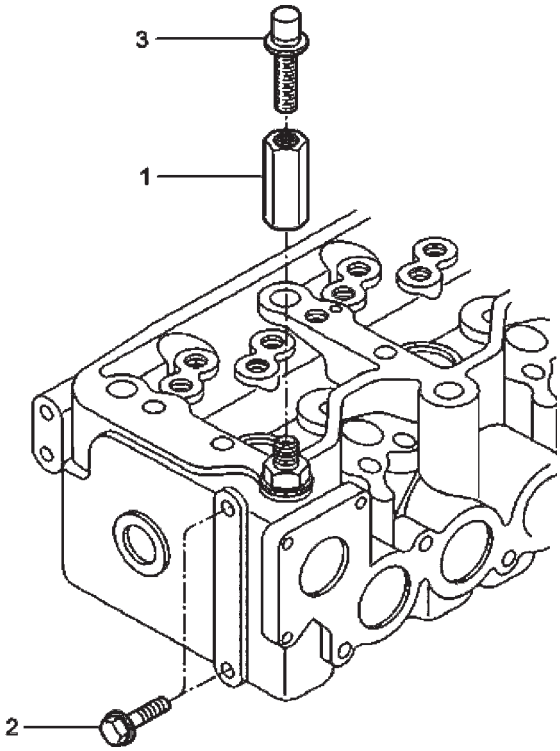

SISTEMA DO MOTOR - FIXAÇÃO DO COMANDO DE MARCHAS SISTEMA DEL MOTOR - FIJACIÓN DEL MANDO DE VELOCIDADES ENGINE SYSTEM - SPEED LEVER FIXATION									
ITEM	CÓDIGO Nº DE PIEZAS CODE	QNT. CT. QTY.	DENOMINAÇÃO / DENOMINACIÓN / DENOMINATION						AM 21
1	6008.001.345.00.5	1	Porca Suporte	Tuerca Soporte	Bracket Nut				X
2	4101.047.090.02.4	2	Parafuso M8x25	Tornillo M8x25	M8x25 Screw				X
3	6008.001.075.00.8	1	Parafuso M10x25	Tornillo M10x25	M10x25 Screw				X

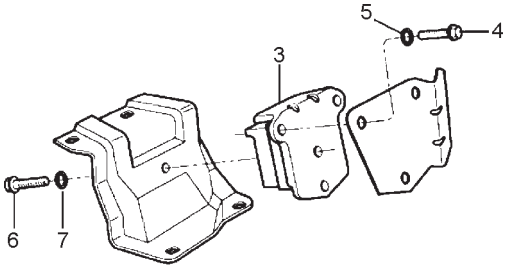

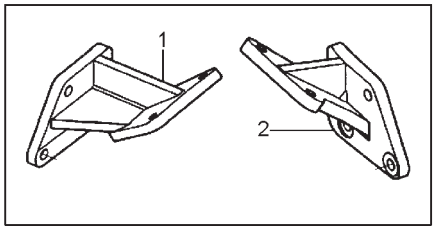

SISTEMA DO MOTOR - SUPORTE DO MOTOR SISTEMA DEL MOTOR - SOPORTE DEL MOTOR ENGINE SYSTEM - ENGINE SUPPORT									
ITEM	CÓDIGO Nº DE PIEZAS CODE	QNT. CT. QTY.	DENOMINAÇÃO / DENOMINACIÓN / DENOMINATION						AM 21
1	6011.001.125.00.5	1	Suporte Dianteiro do Motor - LE	Soporte Delantero del Motor - LI	Left Side - Engine Front Support				X
2	6011.001.126.00.3	1	Suporte Dianteiro do Motor - LD	Soporte Delantero del Motor - LD	Right Side - Engine Front Support				X
3	6011.001.127.00.1	2	Coxim Dianteiro	Cojin Delantero	Front Cushion				X
4	6011.001.128.00.9	6	Parafuso do Coxim	Tornillo del Cojin	Cushion Screw				X
5	4103.019.002.04.5	6	Arruela de Pressão 3/8"	Arandela de Presión 3/8"	Pressure Washer 3/8"				X
6	6011.001.129.00.7	2	Parafuso - Apoio do Coxim	Tornillo - Apoio del Cojin	Screw - Cushion Support				X
7	6011.001.130.00.5	2	Arruela de Pressão	Arandela de Presión	Pressure Washer				X

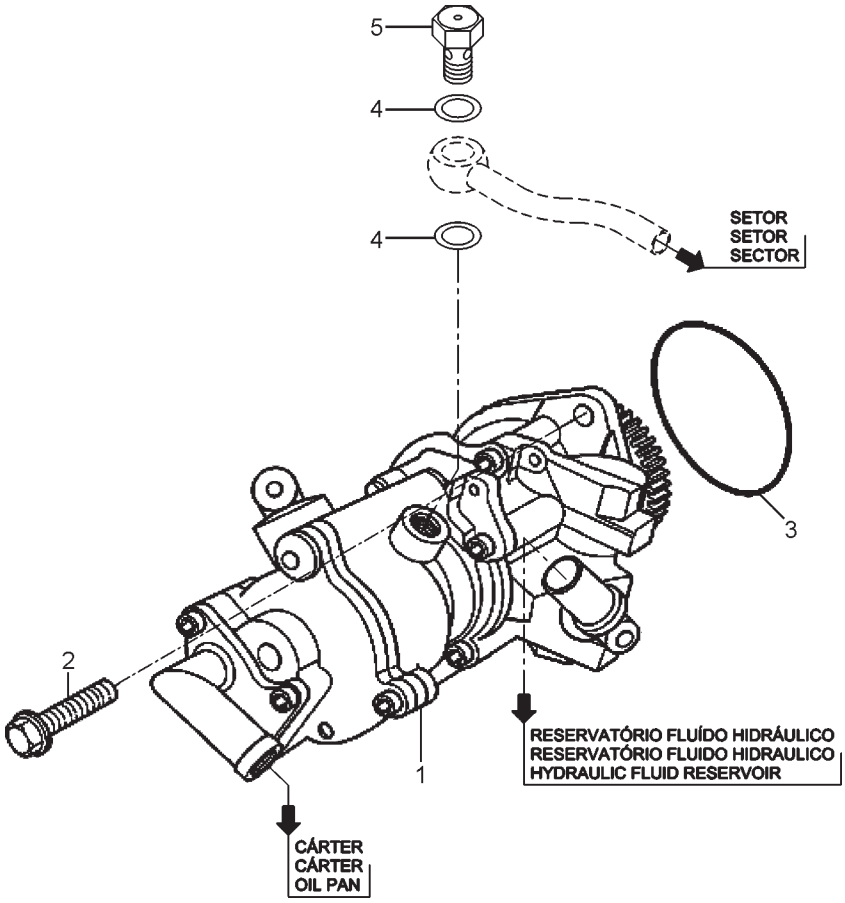

SISTEMA DO MOTOR - BOMBA HIDRÁULICA DA DIREÇÃO SISTEMA DEL MOTOR - BOMBA HIDRÁULICA DE LA DIRECCIÓN ENGINE SYSTEM - STEERING HYDRAULIC PUMP									
ITEM	CÓDIGO Nº DE PIEZAS CODE	QNT. CT. QTY.	DENOMINAÇÃO / DENOMINACIÓN / DENOMINATION						AM 21
1	6011.101.263.00.3	1	Bomba Hidráulica com Bomba	Bomba Hidráulica con Bomba	Hydraulic Pump with Vacuum				
			de Vácuo (Tanden)	de Vacìo (Tanden)	Pump (Tanden)				X
2	4101.047.090.02.4	2	Parafuso	Tornillo	Screw				X
3	6008.001.295.00.2	1	O-ring	O-ring	O-ring				X
4	4014.010.028.00.6	2	Anel de Vedação A16	Anillo de Vedación A16	A16 Sealing Ring				X
5	6007.005.052.00.5	1	Parafuso Ôco B12	Tornillo Hueco B12	B12 Hollow Screw				X

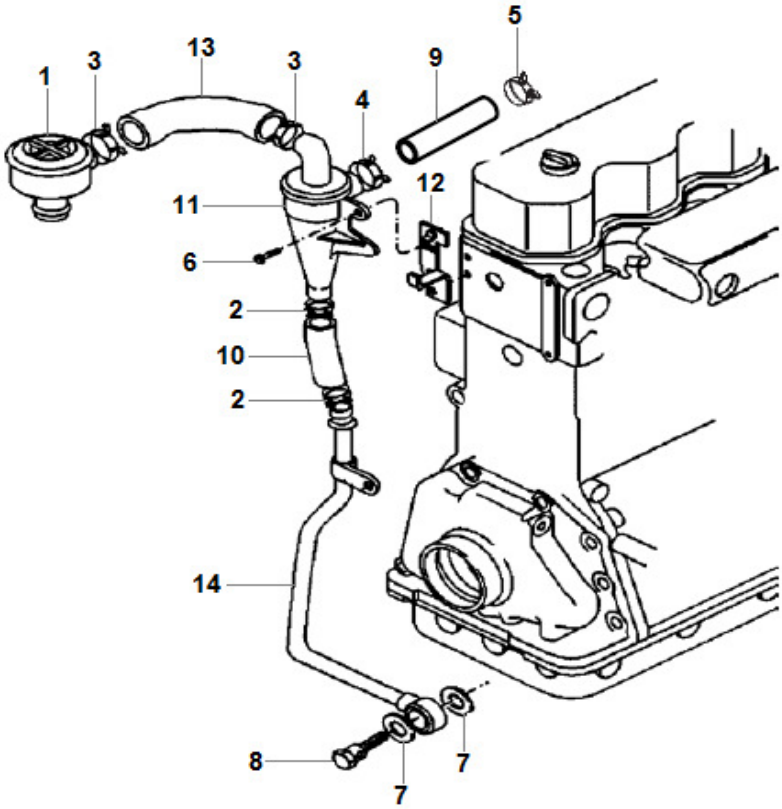

SISTEMA DO MOTOR - RESPIRO
SISTEMA DEL MOTOR - RESPIRADERO
ENGINE SYSTEM - AXLE VENT

ITEM	CÓDIGO Nº DE PIEZAS CODE	QNT CT CTY	DENOMINAÇÃO / DENOMINACIÓN / DENOMINATION		
1	6006.001.378.00.0	1	Válvula Reguladora	Válvula Reguladora	Pressure Valve
2	6008.001.615.00.1	2	Abraçadeira	Abrazadera	Clamp
3	6008.001.284.00.6	2	Abraçadeira 27 mm	Abrazadera 27 mm	27 mm Clamp
4	6008.001.276.00.2	3	Abraçadeira	Abrazadera	Clamp
5	6008.001.763.00.9	1	Abraçadeira	Abrazadera	Clamp
6	6011.001.154.00.5	1	Parafuso M6X20	Tornillo M6X20	M6X20 Screw
7	6003.001.242.00.5	2	Anel Vedação	Anillo Vedación	Sealing Ring
8	6008.001.282.00.0	1	Parafuso Oco M14	Tornillo Hueco M14	M14 Screw Hollow
9	6011.101.087.00.6	1	Mangueira	Manguera	Hose
10	6011.101.090.00.0	1	Mangueira	Manguera	Hose
11	6008.001.273.00.9	1	Condensador de Gás	Condensador de Gas	Gas Condenser
12	6011.001.106.00.5	1	Suporte	Soporte	Bracket
13	1020.130.016.00.6	0,4	Mangueira Borracha 19X27	Manguera Goma 19X27	19X27 Rubber Hose
14	6011.101.089.00.2	1	Tubo	Tubo	Tube

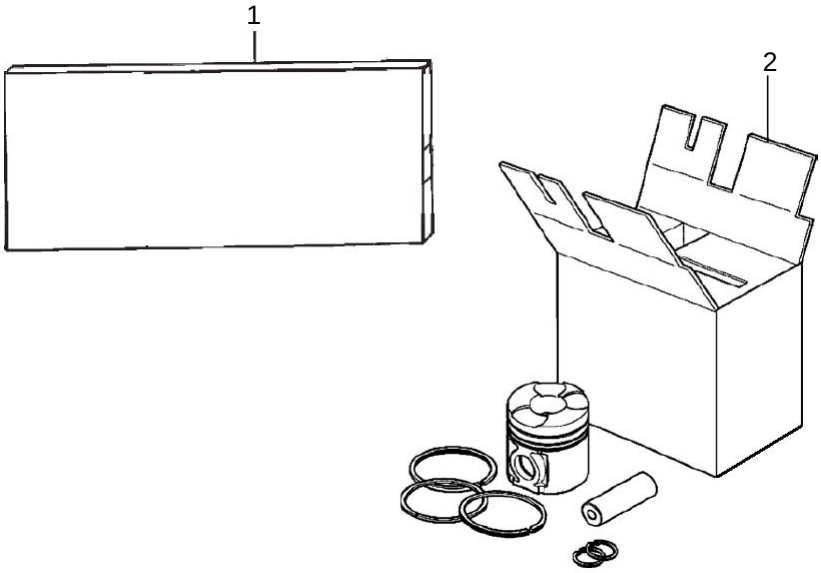

SISTEMA DO MOTOR - JOGO DE REPARO SISTEMA DEL MOTOR - JUEGO DE REPARACIÓN ENGINE SYSTEM - REPAIR KIT									
ITEM	CÓDIGO Nº DE PIEZAS CODE	QNT. CT. QTY.	DENOMINAÇÃO / DENOMINACIÓN / DENOMINATION						AM 21
1	6013.001.114.00.5	1	Jogo De Juntas	Juego De Juntas	Gaskets Kit				X
2	6013.001.115.00.3	4	Kit De Reparo Para 1 Cilindro	Juego De Reparación Para Uno Cilindro	Repair Kit For One Cilinder				X

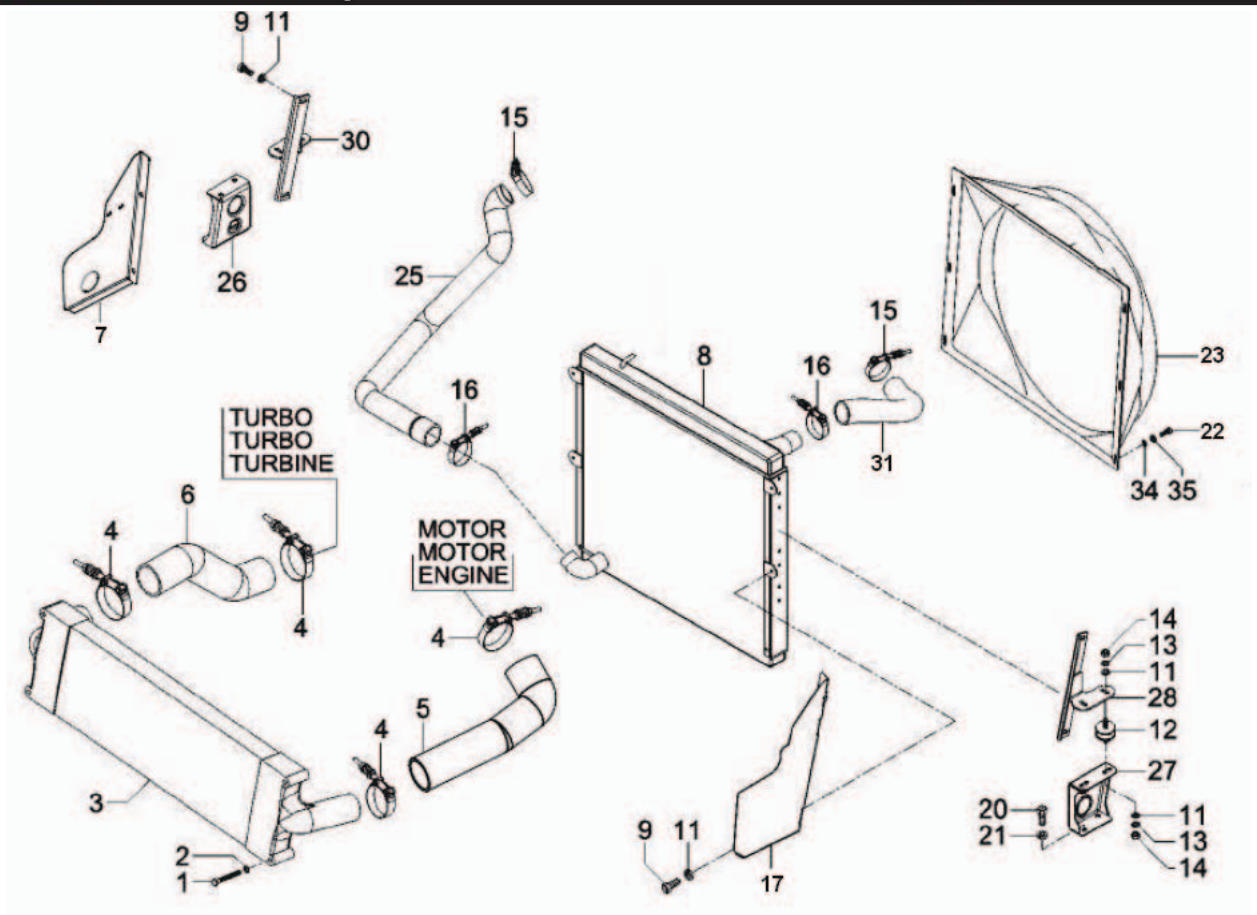

SISTEMA DO RADIADOR SISTEMA DEL RADIADOR RADIATOR SYSTEM									
ITEM	CÓDIGO Nº DE PIEZAS CODE	QNT. CT. QTY.	DENOMINAÇÃO / DENOMINACIÓN / DENOMINATION						AM 21
1	4101.045.043.04.1	4	Parafuso Sextavado M8x80	Tornillo Hex. M8x80	M8x80 Hex. Screw				X
2	4103.012.009.01.3	9	Arruela de Pressão A8	Arandela de Presión A8	A8 Pressure Washer				X
3	6025.101.028.00.0	1	Radiador Aftercooler	Radiador Aftercooler	Aftercooler Radiator				X
4	6008.001.441.00.2	2	Abraçadeira Tucho	Abrazadera Tucho	Tappet Clamp				X
5	6011.001.218.00.8	1	Mangueira Saída Aftercooler	Manguera Salida Aftercooler	Aftercooler Outlet Hose				X
6	6011.101.036.00.3	1	Mangueira	Manguera	Hose				X
7	6011.001.220.00.4	1	Defletor Direito	Deflector Derecho	Right Deflector				X
8	6011.101.232.00.8	1	Radiador D'agua	Radiador de Água	Water Radiator				X
9	4101.047.086.05.5	4	Parafuso Sextavado M8x16	Tornillo Hex. M8x16	M8x16 Hex. Screw				X
11	4103.012.009.01.3	4	Arruela de Pressão A8	Arandela de Presión A8	A8 Pressure Washer				X
12	6013.101.238.00.1	4	Coxim Superior do Radiador	Cojín Superior del Radiador	Radiator Upper Cushion				X
13	4103.024.011.01.5	8	Arruela Lisa A8,4	Arandela Lisa A8,4	A8,4 Flat Washer				X
15	6007.001.909.00.0	2	Abraçadeira Tucho Ponte	Abrazadera Tucho	Tappet Clamp				X
16	6007.001.916.00.5	2	Abraçadeira Tucho Mola	Abrazadera Tucho Resorte	Spring Tappet Clamp				X
17	6011.001.221.00.2	1	Defletor Esquedo	Deflector Izquierdo	Left Deflector				X
20	4101.048.003.05.9	4	Parafuso Sextavado M10x16	Tornillo Hex. M10x16	M10x16 Hex. Screw				X
21	4103.012.010.01.1	4	Arruela de Pressão A10	Arandela de Presión A10	A10 Pressure Washer				X
22	4101.047.066.05.7	6	Parafuso Sextavado M6x16	Tornillo Hex. M6x16	M6x16 Hex. Screw				X
23	6011.101.235.00.1	1	Defletor do Radiador	Deflector del Radiador	Radiator Deflector				X
25	6011.101.231.00.0	1	Mangueira inferior do radiador	Mangueira iferirior del radiador	Radiador inferior hose				X
26	6011.101.038.00.9	1	Suporte Direito Coxim Radiador	Soporte Derecho Cojín Radiador	Radiator Cushion Right Support				X
27	6011.101.039.00.7	1	Suporte Esq. Coxim Radiador	Soporte Izq. Cojín Radiador	Radiator Cushion Left Support				X
28	6011.101.041.00.3	1	Conj. Fixador Esquerdo	Conj. Fijador Izquierdo	Left Fixer Set				X
30	6011.101.042.00.1	1	Conj. Fixador Direito	Conj. Fijador Derecho	Right Fixer Set				X
31	6011.101.101.00.5	1	Mangueira Superior do Radiador	Manguera Superior del Radiador	Upper Radiator Hose				X

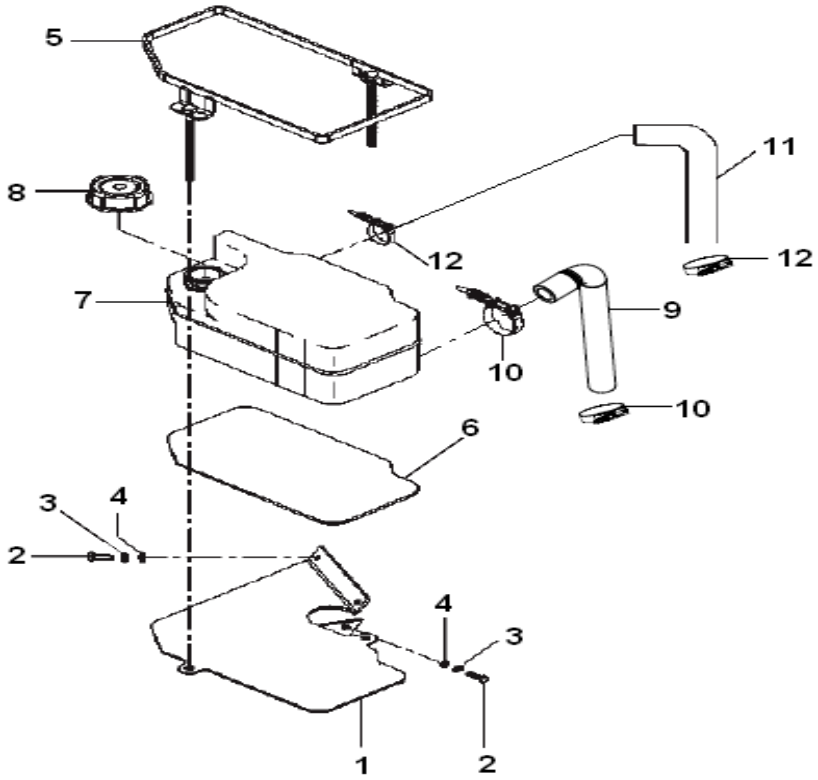

VASO DE EXPANSÃO (A)

ITEM	CÓDIGO Nº DE PIEZAS CODE	QNT. CT. QTY.	DENOMINAÇÃO / DENOMINACIÓN / DENOMINATION						AM 21
1	6011.001.031.00.5	1	Suporte						X
2	4101.047.059.05.2	4	Parafuso Sextavado						
			M5x16						X
3	4103.012.006.01.9	4	Arruela de Pressão A5						X
4	4103.024.006.01.5	4	Arruela Lisa B5,3						X
5	6011.001.034.00.9	1	Cinta						X
6	6011.001.023.00.2	1	Protetor						X
7	6011.001.053.00.9	1	Vaso de Expansão						X
8	6011.001.180.00.0	1	Tampa						X
9	6011.001.042.00.2	1	Mangueira						X
10	8005.108.023.00.4	2	Abraçadeira						X
11	1020.100.002.00.2	1,1M	Mangueira						X
12	8002.108.105.00.6	2	Abraçadeira						X

(A) Verifique o Sistema Utilizado em Seu Veículo

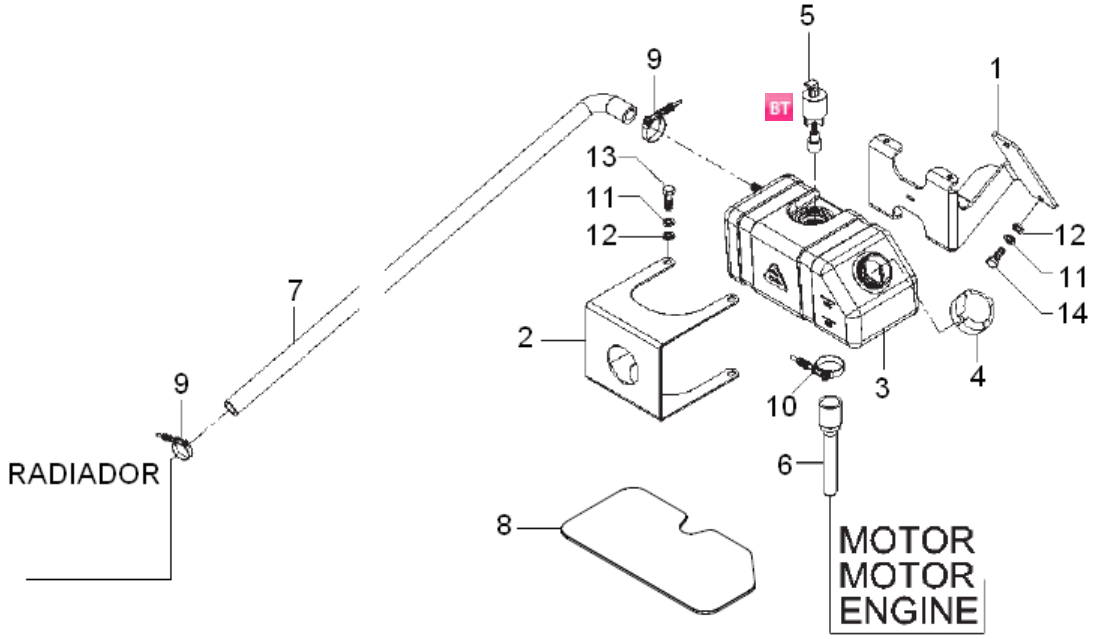

VASO DE EXPANSÃO (A)

ITEM	CÓDIGO Nº DE PIEZAS CODE	QNT. CT. QTY.	DENOMINAÇÃO / DENOMINACIÓN / DENOMINATION						AM 21
1	6011.101.023.00.1	1	Conj. Suporte Vaso de Expansão	Conj. Soporte Vaso de Expanción	Expansion Receptacle Support Set				X
2	6013.301.023.00.5	1	Suporte Vaso de Expansão	Conj. Soporte Vaso de Expanción	Expansion Receptacle Support				X
3	6013.101.179.00.7	1	Conj. Vaso de Expansão	Conj. Vaso de Expanción	Expansion Receptacle Set				
4	6008.001.037.00.8	1	Tampa Vaso de Expansão	Tapa Vaso de Expanción	Expansion Receptacle Cover				X
5	6008.011.021.00.0	1	Sensor de Nível de Água	Sensor de Nível de Água	Water Level Sensor				X
6	6011.101.020.00.7	1	Mangueira Vaso de Expansão	Manguera Vaso de Expanción	Expansion Receptacle Hose				X
7	6011.101.180.00.9	1	Mangueira						X
8	6011.101.148.00.7	1	Protetor						X
9	8002.108.105.00.6	2	Abraçadeira 3/4" A1"	Abrazadera 3/4" A1"	3/4" A1" Clamp				X
10	7006.011.041.00.1	2	Abraçadeira 1/2x5/8x9mm	1/2x5/8x9mm	1/2x5/8x9mm Clamp				X
11	4103.012.007.01.7	6	Arruela de Pressão A6	Arandela de Presión A6	A6 Pressure Collar				X
12	4103.011.011.01.0	6	Arruela Lisa A6,4	Arandela Lisa A6,4	A6,4 Flat Collar				X
13	4101.047.068.05.3	4	Parafuso Sextavado M6x20	Tornillo Hex. M6x20	M6x20 Hex. Screw				X
14	4101.047.066.05.7	4	Parafuso Sextavado M6x16	Tornillo Hex. M6x16	M6x16 Hex. Screw				X

(A) Verifique o Sistema Utilizado em Seu Veículo

PRÉ-MONTAGEM SISTEMA DE ADMISSÃO
PRE-MONTAJE SISTEMA DE ADMISIÓN
PRE-ASSEMBLY INTAKE SYSTEM

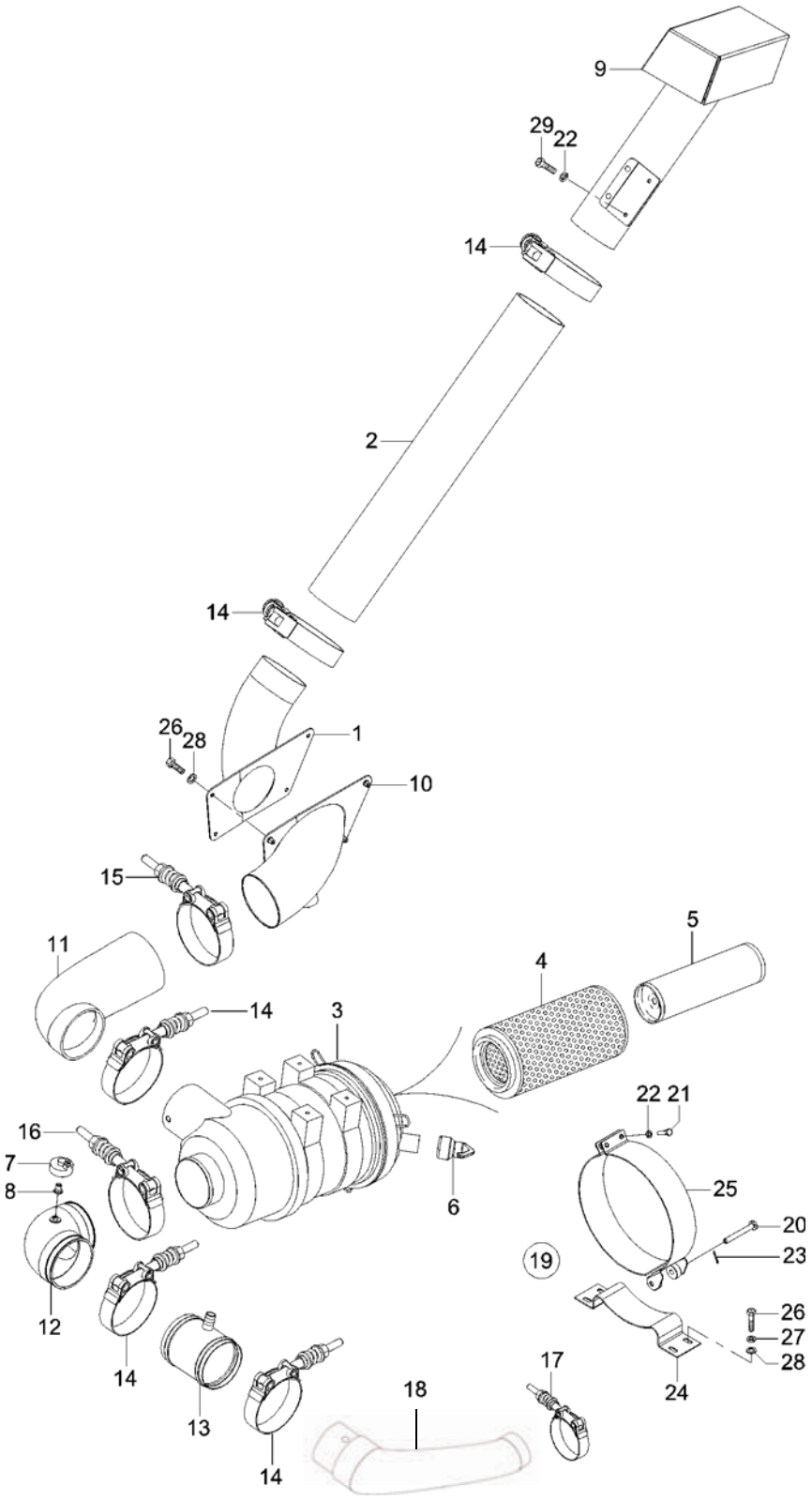

PRÉ-MONTAGEM SISTEMA DE ADMISSÃO
PRE-MONTAJE SISTEMA DE ADMISIÓN
PRE-ASSEMBLY INTAKE SYSTEM

ITEM	CÓDIGO Nº DE PIEZAS CODE	QNT. CT. QTY.	DENOMINAÇÃO / DENOMINACIÓN / DENOMINATION						AM 21
1	6011.001.170.00.1	1	Conj. Tomada de Ar Inferior	Conj. Toma de Aire Inferior	Inferior Air Intake Assembly				X
2	6011.001.160.00.2	1	Mangueira Tomada de Ar Inferior	Manguera Toma de Aire Inferior	Inferior Air Intake Hose				X
3	6015.001.008.00.4	1	Conj. Filtro de Ar 12m³	Conj. Filtro de Aire 12m³	12m³ Air Filter Set (Include				
			(Inclui Itens 4, 5 e 6)	(Inclui Itenes 4, 5 y 6)	Items 4, 5 and 6)				X
4	6015.001.014.00.2	1	Elemento Filtrante	Elemento Filtrador	Filtering Element				X
5	6015.001.015.00.9	1	Elemento de Segurança	Elemento de Seguridad	Safety Element				X
6	6007.001.745.00.8	1	Válvula Dreno	Valvula Dreno	Drain Valve				X
7	8009.101.127.00.2	1	Indicação Manutenção	Indicación Manutención	Maintenance Indication				X
8	8013.101.031.00.8	1	Niple Indicador	Niple Indicador	Nipple Indicator				X
9	6011.001.163.00.6	1	Conj. Tomada de Ar Superior	Conj. Toma de Aire Superior	Upper Air Intake Assembly				X
10	6011.101.050.00.4	1	Conj. Curva Tomada de Ar	Conj. Codo Toma de Aire	Air Intake Elbow Assembly				X
11	6011.101.049.00.6	1	Mangueira Tomada de Ar	Manguera Toma de Aire	Air Intake Hose				X
12	6007.001.747.00.4	1	Tubo Curva com Niple	Tubo Codo con Niple	Elbow Pipe with Nipple				X
13	6011.101.046.00.2	1	Conj. Tubo de Ligação	Conj. Tubo de Ligación	Connection Pipe Assembly				X
14	6011.101.093.00.4	5	Abraçadeira Tucho Tab 104-116	Abrazadera Tucho Tab 104-116	Tab 104-116 Tapped Clamp				X
15	6008.001.448.00.7	1	Abraçadeira Tucho Tab 112-124	Abrazadera Tucho Tab 112-124	Tab 112-124 Tapped Clamp				X
16	8009.101.018.00.3	2	Abraçadeira (110-120)	Abrazadera (110-120)	(110-120) Tapped Clamp				X
17	6008.001.442.00.0	1	Abraçadeira Tucho Tab 74-83	Abrazadera Tucho Tab 74-83	Tab 74-83 Tapped Clamp				X
18	6011.101.048.00.8	1	Mangueira Filtro Turbo	Manguera Filtro Turbo	Turbine Filter Hose				X
19	6011.101.052.00.0	1	Conj. Abraçadeira Filtro (Inclui	Conj. Abrazadera Filtro (Inclui	Filter Clamp Set (Include				
			Itens 20 ao 25)	Itenes 20 a 25)	Items 20 to 25)				X
20	6011.101.055.00.3	1	Pino Trava	Perno Traba	Lock-pin				X
21	4101.047.071.05.7	4	Parafuso Sextavado M6x30	Tornillo Hex. M6x30	M6x30 Hex. Bolt				X
22	4103.012.007.01.7	4	Arruela de Pressão A6	Arandela de Presión A6	A6 Pressure Collar				X
23	4009.012.067.00.2	1	Contrapino 2x16	Contraperno 2x16	2x16 Cotter Pin				X
24	6011.101.053.00.8	1	Conj. Fixação Abraçadeira	Conj. Fijación Abrazadera	Clamp Fixer Set				X
25	6011.101.056.00.1	1	Abraçadeira	Abrazadera	Clamp				X
26	4101.047.090.05.7	4	Parafuso Sextavado M8x25	Tornillo Hex. M8x25	M8x25 Hex. Bolt				X
27	4103.012.009.01.3	4	Arruela de Pressão A8	Arandela de Presión A8	A8 Pressure Collar				X
28	4103.011.013.01.6	4	Arruela Lisa A8,4	Arandela Lisa A8,4	A8,4 Flat Washer				X
29	4101.047.071.05.7	2	Parafuso Sextavado M6x30	Tornillo Hex. M6x30	M6x30 Hex. Bolt				X

AGRALE

AGRALE FÊNIX

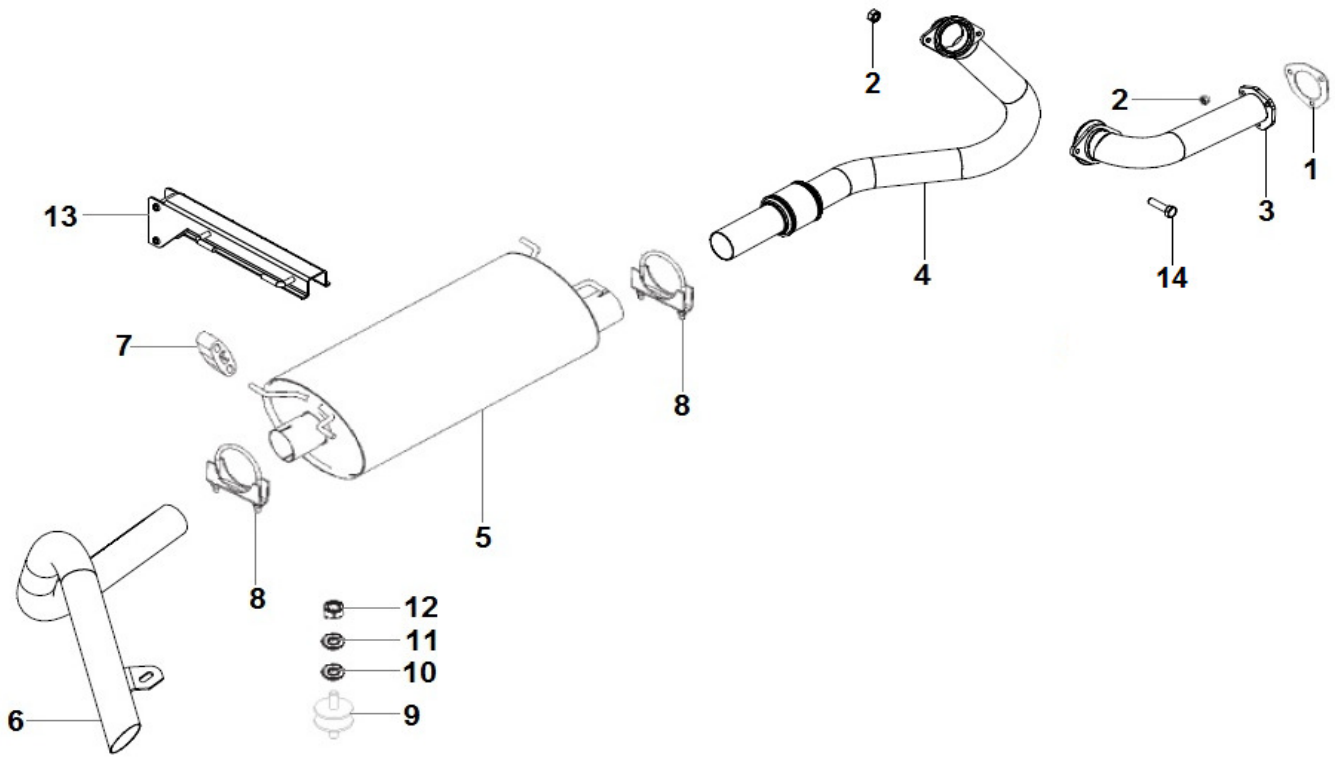

SISTEMA DE ESCAPE
SISTEMA DE ESCAPE
EXHAUST SYSTEM

ITEM	CÓDIGO Nº DE PIEZAS CODE	QNT CT CTY	DENOMINAÇÃO / DENOMINACIÓN / DENOMINATION		
1	6008.001.018.00.8	1	Junta Tubo Escape	Junta Tubo Escape	Gasket Exhaust Pipe
2	7003.013.019.00.2	5	Porca M8	Tuerca M8	Nut M8
3	6011.101.144.00.5	1	Tubo Escape	Tubo Escape	Pipe Exhaust
4	6011.101.145.00.2	1	Tubo Escape	Tubo Escape	Pipe Exhaust
5	6011.001.012.00.5	1	Silencioso	Silenciador	Muffer
6	6011.001.223.00.8	1	Tubo Escape	Tubo Escape	Pipe Exhaust
7	6011.001.054.00.7	4	Coxim	Soporte Goma	Mounting Rubber
8	6011.101.114.00.8	2	Abraçadeira	Abrazadera	Clamp
9	6011.001.011.00.7	1	Coxim	Soporte Goma	Mounting Rubber
10	4103.011.015.01.1	2	Arruela Lisa A10,5	Arandela Lisa A10,5	Washer A10.5 Plate
11	4103.012.010.01.1	2	Arruela Pressão A10	Arandela Presión A10	Washer A10 Spring
12	4102.011.011.05.3	2	Porca M10	Tuerca M10	Nut M10
BT 13.1	6011.002.723.00.6	1	Suporte Silencioso Dianteiro	Soporte Silenciador Delantero	Bracket Front Muffer
BT 13.2	6011.002.725.00.1	1	Suporte Silencioso Traseiro	Soporte Silenciador Trasero	Bracket Rear Muffer
14	4101.047.095.07.2	2	Parafuso M8X40	Tornillo M8X40	Screw M8X40

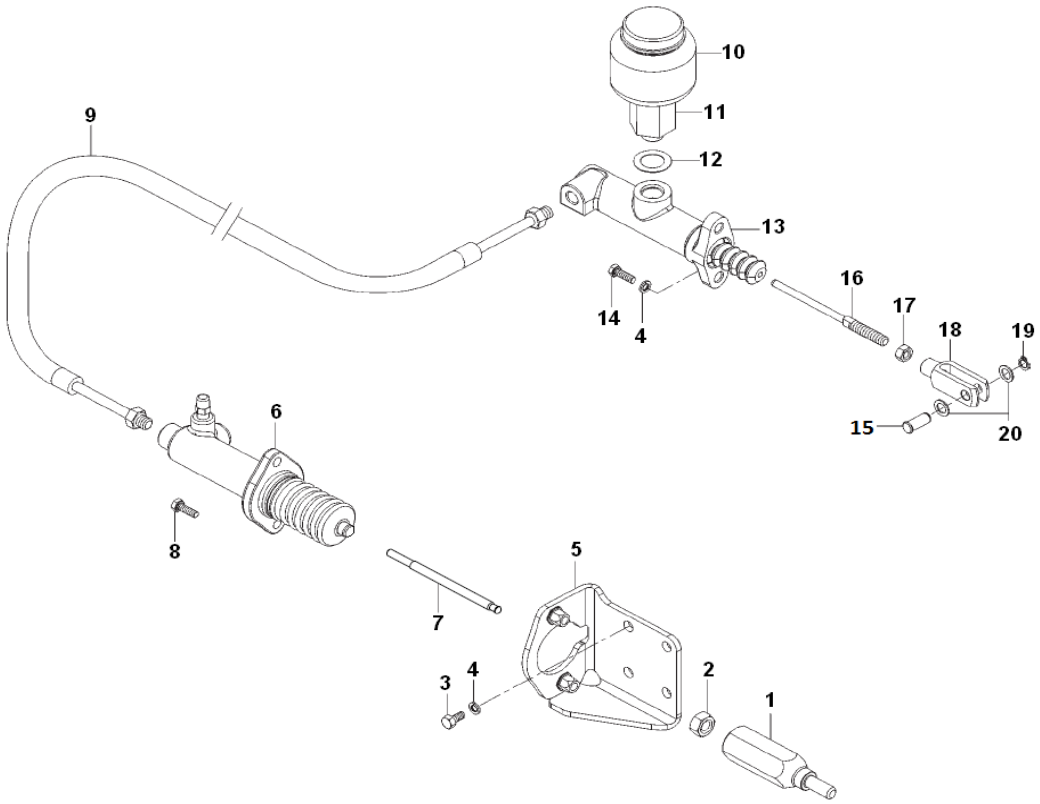

SISTEMA DE EMBREAGEM - ACIONAMENTO
SISTEMA DE EMBRAGUE - ACCIONAMENTO
CLUTCH SYSTEM - ACTIVATION

ITEM	CÓDIGO Nº DE PIEZAS CODE	QNT CT CTY	DENOMINAÇÃO / DENOMINACIÓN / DENOMINATION		
1	6013.003.054.00.1	1	Pino	Perno	Pin
2	4102.011.011.05.3	1	Porca M10	Tuerca M10	M10 Nut
3	4101.047.087.05.3	4	Parafuso M8X18	Tornillo M8X18	M8X18 Screw
4	4103.011.013.01.6	2	Arruela Lisa A8,4	Arandela Lisa A8,4	A8.4 Plate Washer
5	6013.003.056.00.6	1	Suporte	Soporte	Bracket
6	6013.003.091.00.3	1	Cilindro Auxiliar	Cilindro Auxiliar	Auxiliary Cilynder
7	6025.003.066.00.9	1	Haste	Varilla	Rod
8	4101.047.092.05.3	2	Parafuso M8X30	Tornillo M8X30	M8X30 Screw
9	6011.003.018.00.0	1	Tubo de Embreagem	Tubo de Embrague	Clutch Tube
10	6012.003.050.00.1	1	Reservatório Fluído Embreagem	Depósito Líquido Embrague	Clutch Fluid Reservoir
11	6011.003.049.00.5	1	Adaptador	Adaptador	Adapter
12	4014.010.031.00.0	2	Anel Vedação 18X24	Anillo Vedación 18X24	18X24 Seal Ring
13	6011.003.029.00.7	1	Cilindro Mestre	Cilindro Mestre	Master Cylinder
14	4101.047.092.05.3	2	Parafuso M8X30	Tornillo M8X30	M8X30 Screw
15	6011.005.022.00.0	2	Pino 12X31	Perno 12X31	12X31 Pin
16	6011.003.036.00.2	1	Haste	Varilla	Rod
17	4102.011.014.05.7	1	Porca M12	Tuerca M12	M12 Nut
18	6011.005.017.00.0	1	Garfo M12 - Pino 12 mm	Horquilla M12 - Pino 12 mm	Fork M12 - 12 mm Pin
19	4008.010.009.00.8	1	Anel Elástico 12X1	Anillo Elástico 12X1	12X1 Snap Ring
20	6011.005.018.00.8	2	Anel Espaçador	Anillo Espaciador	Spacer Ring

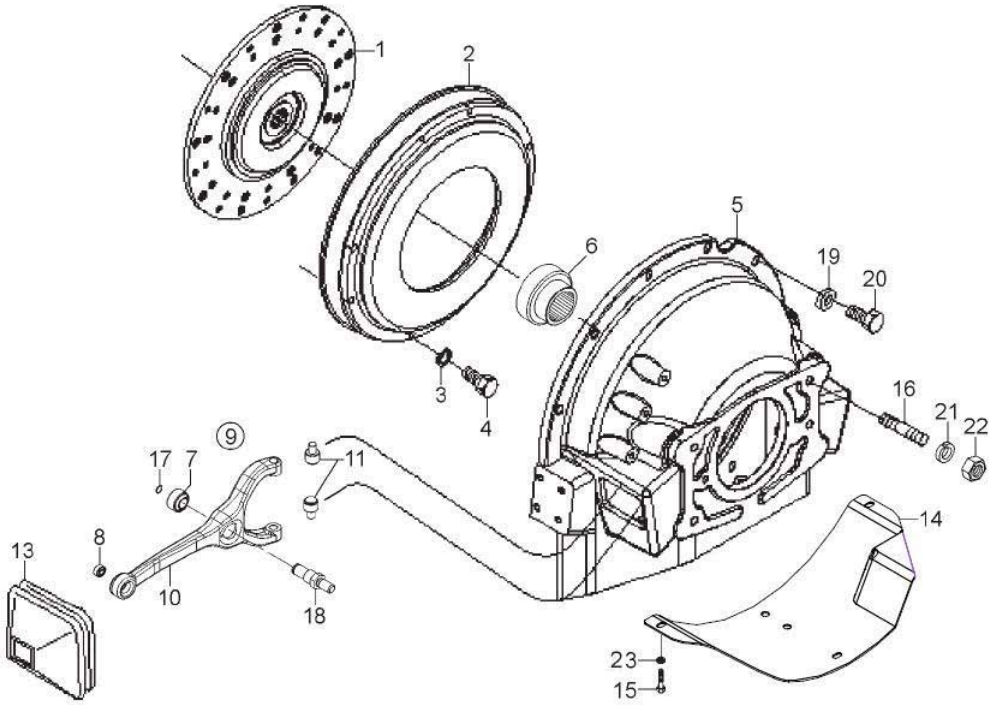

ITEM	CÓDIGO Nº DE PIEZAS CODE	QNT. CT. QTY.	DENOMINAÇÃO / DENOMINACIÓN / DENOMINATION						AM 21
			SISTEMA DE EMBREAGEM - CARCAÇA SISTEMA DE EMBRAGUE - CARCAZA CLUTCH SYSTEM - FRAME						
1	6011.003.037.00.0	1	Disco da Embreagem LUK	Disco de la Embrague LUK	LUKClutch Disc				X
2	6013.003.021.00.0	1	Plato da Embreagem LUK	Plato de la Embrague LUK	LUK Clutch Plateau				X
3	4103.012.009.01.3	6	Arruela Pressão A8	Arandela Presión A8	A8 Pressure Washer				X
4	6001.003.042.00.1	6	Parafuso Plato Embreagem	Tornillo Plato Embrague	Clutch Plate Screw				X
5	6011.003.021.00.4	1	Carcaça de Embreagem	Carcaza de Embrague	Clutch Frame				X
6	6013.003.033.00.5	1	Conj. Mancal	Conj. Mancal	Bearing Set				X
7	6013.003.037.00.6	1	Rótula Radial 14	Rótula Radial 14	14 Radial Round				X
8	6013.003.036.00.8	1	Rótula Radial 06	Rótula Radial 06	06 Radial Round				X
9	6013.003.041.00.8	1	Conj. Acionador da Embreagem	Conj. Accionador de la Embrague	Clutch Driving Set (include				
			(inclui itens 7, 8, 10 11 e 17)	(inclui itenes 7, 8, 10 11 y 17)	(items 7, 8, 10 11 and 17)				X
10	6013.003.038.00.4	1	Garfo Acionamento	Horquilla Accionamiento	Activation Fork				X
11	6013.003.010.00.3	2	Rolete de Encosto	Rollete del Batiente	Stop Roller				X
12	4103.012.007.01.7	3	Arruela Pressão	Arandela Presión	Pressure Washer				X
13	6007.003.315.00.8	1	Protetor de Pó	Protector de Polvo	Dust Protector				X
14	6011.003.046.00.1	1	Tampa da Carcaça	Tapa de la Carcaza	Frame Cover				X
15	4101.047.066.05.7	3	Parafuso Sext. M6 x 16	Tornillo Sext. M6 x 16	M6 x 16 Hex. Screw				X
16	4101.057.082.00.2	4	Parafuso Prisioneiro	Tornillo Esparrago	Captive Screw				X
17	4008.016.012.00.6	1	Anel Pressão	Anillo Presión	Pressure Ring				X
18	6013.003.055.00.8	1	Pino Braço Emb.	Perno Brazo Emb.	Clutch Arm Pivot				X
19	4103.012.010.01.1	13	Arruela de Pressão A10	Arandela de Presión A10	A10 Pressure Washer				X
20	4101.048.009.05.6	12	Parafuso Sext. M10 x 35	Tornillo Hex. M10 x 35	M10 x 35 Hex. Screw				X
21	4103.012.012.01.7	4	Arruela de Pressão A14	Arandela de Presión A14	A14 Pressure Washer				X
22	4102.018.027.00.3	4	Porca Sext. Alta 9/16” 18 UNF	Tuerca Hex. Alta 9/16” 18 UNF	9/16” 18 UNF High Hex. Nut				X
23.1	4103.024.008.01.1	3	Arruela Lisa A6,4	Arandela Lisa A6,4	A6,4 Flat Washer				X
23.2	4103.012.007.07.4	3	Arruela de Pressão A6	Arandela de Presión A6	A6 Pressure Washer				X

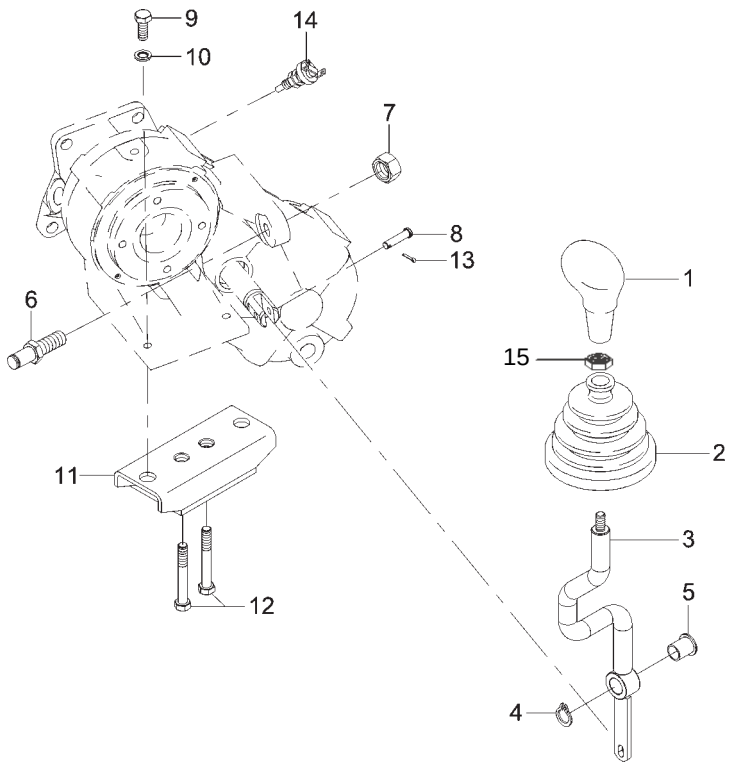

MONTAGEM DA ALAVANCA DA CAIXA DE TRANSFERÊNCIA MONTAJE DE LA PALANCA DE LA CAJA DE TRANSFERENCIA TRANSFER BOX LEVER ASSEMBLY										
ITEM	CÓDIGO Nº DE PIEZAS CODE	QNT. CT. QTY.	DENOMINAÇÃO / DENOMINACIÓN / DENOMINATION							AM 21
1	6011.004.017.00.1	1	Manípulo Alavanca Caixa de	Perilla Palanca Caja de	Transfer Box Lever Maniple					
			Transferência	Transferencia						X
2	6011.013.834.00.8	1	Protetor	Protector	Protector					X
3	6011.004.009.00.8	1	Alavanca Caixa de Transferência	Palanca Caja de Transferencia	Transfer Box Lever					X
4	4008.010.012.00.2	1	Anel Elástico E16x1	Anillo Elastico E16x1	E16x1 Elastic Ring					X
5	6011.004.016.00.3	1	Bucha Suporte da Alavanca	Buje Soporte de la Palanca	Lever Support Bushing					X
6	6011.004.013.00.0	1	Suporte Alavanca Caixa de	Soporte de la Palanca Caja de	Transfer Box Lever Support					
			Transferência	Transferencia						X
7	4102.022.039.06.9	1	Porca Sextavada M16x1,5	Tuerca Hex. M16x1,5	Hex. Nut M16x1,5					X
8	6011.004.015.00.5	1	Pino Alavanca Caixa de	Perno de la Palanca Caja de	Transfer Box Lever Pivot					
			Transferência	Transferencia						X
9	4101.048.006.06.0	2	Parafuso Sextavado M10x25	Tornillo Hex. M10x25	Hex. Bolt M10x25					X
10	4103.012.010.01.1	2	Arruela de Pressão A10	Arandela de Presión A10	A10 Pressure Collar					X
11	6011.004.069.00.2	1	Coxim Caixa de Transferência	Cojín Caja de Transferencia	Transfer Box Cushion					X
12	4101.057.117.02.2	2	Parafuso Sex. 17/16”x2.1/2”	Tornillo Hex. 17/16”x2.1/2”	Hex. Bolt 17/16”x2.1/2”					X
13	4009.012.067.00.2	1	Contrapino 2x16	Contraperno 2x16	2x16 Counterpin					X
14	6005.011.046.00.3	1	Interruptor 4x4	Interruptor 4x4	4x4 Switch					X
15	4102.011.011.05.3	1	Porca M10	Tuerca M10	Nut M10					X

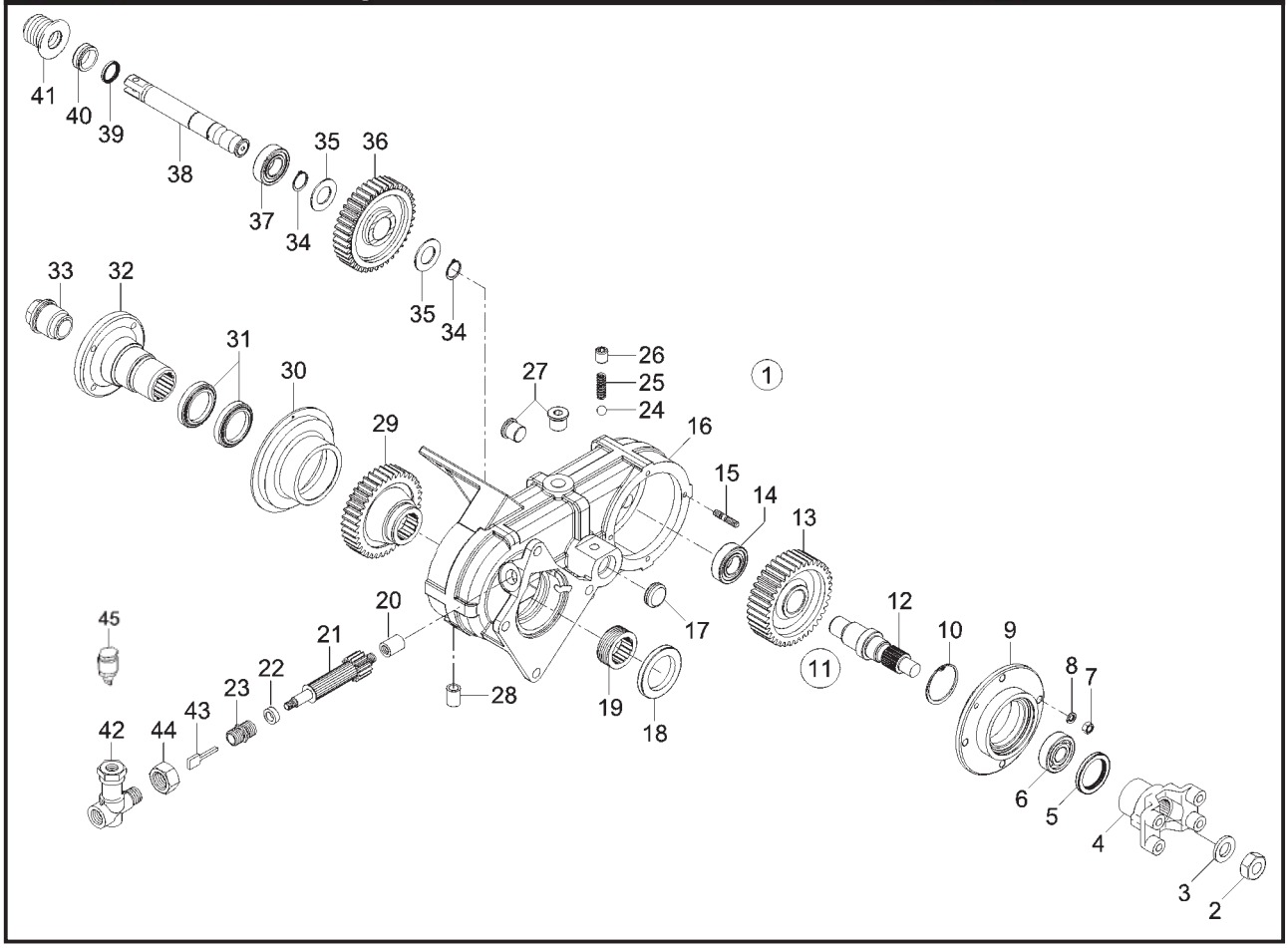

MONTAGEM DA CAIXA DE TRANSFERÊNCIA MONTAJE DE LA CAJA DE TRANSFERENCIA TRANSFER BOX ASSEMBLY									
ITEM	CÓDIGO Nº DE PIEZAS CODE	QNT. CT. QTY.	DENOMINAÇÃO / DENOMINACIÓN / DENOMINATION						AM 21
1	6011.004.018.00.9	1	Caixa de Transferência	Caja de Transferencia	Transfer Box				
			(Inclui Itens 2 ao 41)	(Inclui Itenes 2 al 41)	(Include Items 2 to 41)				X
2	6011.004.057.00.7	1	Porca Sextavada ¾" 16	Tuerca Hex. ¾" 16	Hex. Nut ¾" 16				X
3	6011.004.025.00.4	1	Arruela	Arandela	Collar				X
4	6011.004.055.00.1	1	Terminal Yoke	Terminal Yoke	Yoke Terminal				X
5	8014.104.112.00.1	1	Retentor	Retén	Retainer				X
6	4011.019.021.00.9	1	Rolamento 30x72x19	Rodamiento 30x72x19	30x72x19 Ball Bearing				X
7	4102.011.007.06.9	4	Porca Sextavada M8	Tuerca Hex. M8	Hex. Nut M8				X
8	4103.012.009.02.1	4	Arruela de Pressão A8	Arandela de Presión A8	A8 Pressure Collar				X
9	6011.004.054.00.4	1	Flange	Brida	Flange				X
10	4008.011.046.00.9	1	Anel Elástico 72x2,5	Anillo Elastico 72x2,5	72x2,5 Elastic Ring				X
11	6011.004.026.00.2	1	Conj. Eixo de Fretagem	Conj. Eje de Fretagem	Freight Axle Set				
			(Inclui Itens 12 e 13)	(Inclui Itenes 12 y 13)	(Include Items 12 and 13)				X
12			Item sem Reposição Individual	Tema Sin Replazo	Item Without Replacement				X
13			Item sem Reposição Individual	Tema Sin Replazo	Item Without Replacement				X
14	4001.047.104.00.9	1	Rolamento de Agulhas 25x34x20	Rodamiento de Agujas 25x34x20	25x34x20 Needles Ball Bearing				X
15	6011.004.065.00.0	4	Parafuso Prisioneiro	orñillo Espárrago	Stud Bolt				X
16	6011.004.037.00.9	1	Carcaça Caixa de Transferência	Carcaza Caja de Transferencia	Transfer Box Body				X
17	6011.004.021.00.3	1	Tampa de Vedação	Tapa de Vedación	Seal Cover				X
18	4002.010.101.00.6	1	Retentor 54x72x8	Retén 54x72x8	54x72x8 Retainer				X
19	6008.004.019.00.3	1	Engrenagem Motriz do	Engranaje Motriz del Velocímetro	5 Teeth Speedometer Driving				
			Velocímetro 5 Dentes	5 Dentes	Gear				X
20	6011.004.043.00.7	1	Bucha Pinhão Velocímetro	Buje Piñon Velocímetro	Speedometer Pinion Bushing				X
21	6011.004.040.00.3	1	Pinhão Velocímetro 18D	Piñon Velocímetro 18D	18 Teeth Speedometer Pinion				X
22	6011.004.044.00.5	1	Arruela Luva do Pinhão	Arandela Manguito del Piñon	Pinion Sleeve Collar				X
23	6011.004.042.00.9	1	Luva do Pinhão Velocímetro	Manguito del Piñon Velocímetro	Speedometer Pinion Sleeve				X
24	4007.010.011.00.6	1	Esfera Ø=12 ou 15/32	Esfera Ø=12 ou 15/32	Ball Ø=12 or 15/32				X
25	6011.004.020.00.5	1	Mola Helicoidal	Resorte Helicoidal	Spiral Spring				X
26	4101.041.080.05.4	1	Parafuso sem Cabeça M14x2x20	Tornillo sin Cabeza M14x2x20	14x2x20 Headless Screw				X

MONTAGEM DA CAIXA DE TRANSFERÊNCIA
MONTAJE DE LA CAJA DE TRANSFERENCIA
TRANSFER BOX ASSEMBLY

ITEM	CÓDIGO Nº DE PIEZAS CODE	QNT. CT. QTY.	DENOMINAÇÃO / DENOMINACIÓN / DENOMINATION						AM 21
27	4010.011.020.00.0	2	Bujão M20x1,5	Tapón M20x1,5	Plug M20x1,5				X
28	6011.004.053.00.6	1	Respiro - Tampa da Caixa	Respiradero - Tapa de la Caja	Breath - Box Cover				X
29	6011.004.035.00.3	1	Engrenagem Entalhada	Engranaje Entalhada	Grooved Gear				X
30	6011.004.038.00.7	1	Flange de Saída	Brida de Salida	Outlet Flange				X
31	4002.010.102.00.4	2	Retentor 54x77x11	Retén 54x77x11	54x77x11 Retainer				X
32	6011.004.034.00.6	1	Flange Entalhada	Brida Entalhada	Grooved Flange				X
33	6011.004.039.00.5	1	Porca 1"X20	Tuerca 1"X20	Nut 1"X20				X
34	4008.013.016.00.0	2	Anel Elástico 21x1,2	Anillo Elastico 21x1,2	21x1,2 Elastic Ring				X
35	6011.004.029.00.6	2	Arruela Lisa	Arandela Lisa	Flat Collar				X
36	6011.004.033.00.8	1	Engrenagem Lisa	Engranaje Lisa	Flat Gear				X
37	4001.047.103.00.1	1	Rolamento de Agulhas 25x32x26	Rodamiento de Agujas 25x32x26	25x32x26 Needles Ball Bearing				X
38	6011.004.068.00.4	1	Eixo de Comando da Caixa	Eje de Mando de la Caja de	Transfer Box Control Shaft				
			de Transferência	Transferencia					X
39	4002.010.103.00.2	1	Retentor 25x35x7	Retén 25x35x7	25x35x7 Retainer				X
40	6011.004.032.00.0	1	Suporte	Soporte	Support				X
41	6011.004.031.00.2	1	Protetor	Protector	Protector				X
42	6011.011.056.00.0	1	Redutor Angular	Redutor Angular	Angulate Reducer				X
43	6009.011.003.00.6	1	Chaveta Arraste Sensor Hall	Chaveta Arraste Sensor Hall	Hall Sensor Drag Cotter				X
44	6011.011.057.00.8	1	Porca Redutor Angular	Tuerca Redutor Angular	Angulate Reducer Nut				X
45	6009.013.152.00.9	1	Sensor Hall						

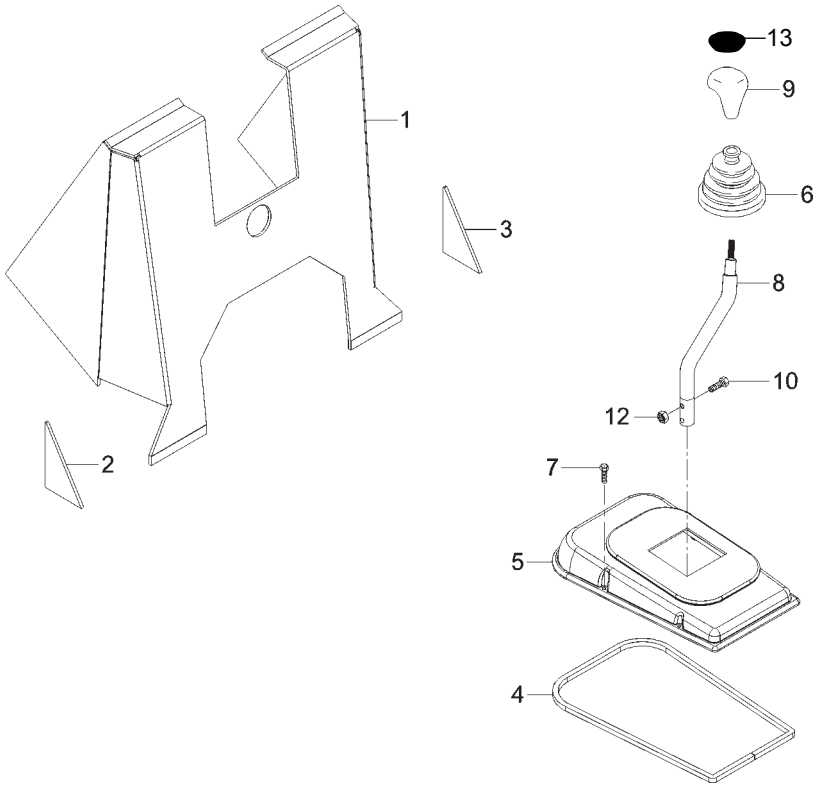

CONJ. ALAVANCA DE CÂMBIO CONJ. PALANCA DE CAMBIO GEARSHIFT LEVER SET									
ITEM	CÓDIGO Nº DE PIEZAS CODE	QNT. CT. QTY.	DENOMINAÇÃO / DENOMINACIÓN / DENOMINATION						AM 21
1	6011.013.624.00.3	1	Isolamento do Console	Isolamiento del Consola	Console Isolation				X
2	6011.013.625.00.0	1	Isolamento Esquerdo Console	Isolamiento Izquierdo Consola	Console Left Isolation				X
3	6011.013.626.00.8	1	Isolamento Direito Console	Isolamiento Derecho Consola	Console Right Isolation				X
4	1021.100.054.00.1	1,25m	Perfil Esponjoso 10x10	Perfil Esponjoso 10x10	10x10 Spongy Section				X
5	6011.013.673.00.0	1	Fechamento Alavanca Câmbio	Cierre Palanca Cambio	Gearshift Lever Closing				X
6	6007.013.307.00.3	1	Protetor de Pó-basculante	Protector de Polvo-basculante	Dust Cap				X
7	4101.084.012.07.1	7	Parafuso	Tornillo	Screw				X
8	6011.004.008.00.0	1	Alavanca de Câmbio	Palanca de Cambio	Gearshift Lever				X
9	6007.004.043.00.5	1	Manipulo Alavanca Marchas	Perilla Palanca Cambio	Gearshift Lever Maniple				X
10	4101.037.085.05.9	2	Parafuso Sextavado M8x30	Tornillo Hex. M8x30	Hex. Bolt M8x30				X
12	4102.014.011.05.0	2	Porca Freno M8	Tuerca Freno M8	Brake Nut M8				X
13	6007.004.049.00.2	1	Inserto indicador de marcha	Grafico de velocidades					X

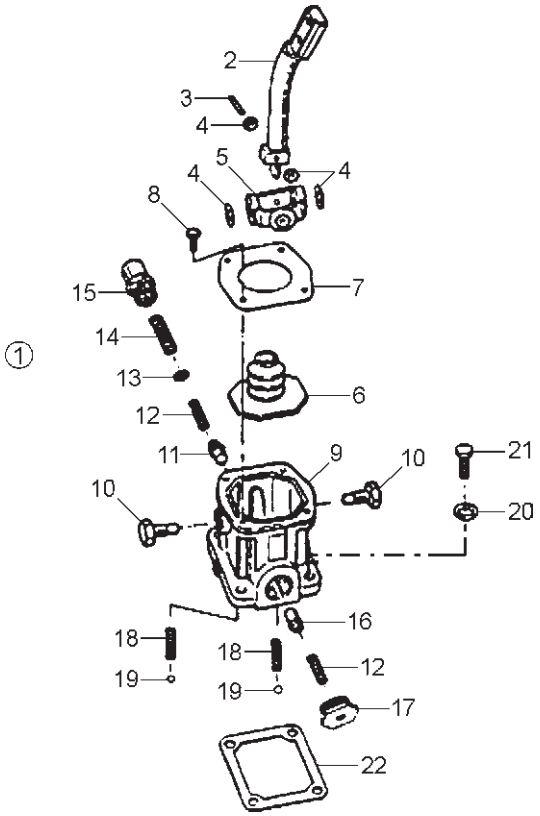

SISTEMA DE ARTICULAÇÃO DA ALAVANCA DE CÂMBIO E SUPORTE SISTEMA DE ARTICULACIÓN DE LA PALANCA DE CAMBIO Y SOPORTE GEARSHIFT LEVER AND SUPPORT ARTICULATION SYSTEM									
ITEM	CÓDIGO Nº DE PIEZAS CODE	QNT. CT. QTY.	DENOMINAÇÃO / DENOMINACIÓN / DENOMINATION						AM 21
1	6008.004.207.00.4	1	Conj. Torre de Controle Direito	Conj. Torre de Control Derecho	Right Control Tower Set				X
			(Inclui Itens 2 ao 22)	(Inclui Itenes 2 al 22)	(Include Items 2 to 22)				X
2	6008.004.211.00.6	1	Alavanca de Mudanças Inferior	Palanca de Cambios Inferior	Inferior Gearshift Lever				X
3	6010.004.016.00.5	1	Pino de Articulação da Alavanca	Perno de Articulación de la Palanca	Lever Coupling Pivot				X
4	6010.004.017.00.3	4	Arruela de Encosto	Arandela de Apoyo	Stop Washer				X
5	6010.004.018.00.1	1	Suporte de Artic. da Alvanca	Soporte de Artic. de la Palanca	Lever Coupling Support				X
6	6010.004.020.00.7	1	Protetor de Pó	Protector de Polvo	Dust Protector				X
7	6010.004.019.00.9	1	Tampa Protetora da Torre	Tapa Protectora de la Torre	Tower Protector Cover				X
8	6010.004.021.00.5	4	Parafuso	Tornillo	Screw				X
9	6008.004.220.007	1	Carcaça da Torre de Controle	Carcaza de la Torre de Control	Control Tower Frame				X
10	6010.004.023.00.1	2	Pino Roscado de Artic. da	Perno Roscado de Artic. de la	Lever Coupling Thread Pivot				
			Alavanca	Palanca					X
11	6008.004.219.00.9	1	Embolo de 1ª/Ré	Émbolo de 1ª/Ré	1st/Reverse Piston				X
12	6008.004.218.00.1	2	Mola do Embolo de 1ª/Ré e 4ª/5ª	Resorte del Émbolo de 1ª/Ré y 4ª/5ª	Piston Spring from 1 st/Reverse				
					and 4th/5th				X
13	6008.004.217.00.3	1	Arruela de Encosto do Embolo	Arandela de Apoyo del Émbolo	1st/Reverse Piston Post				
			1ª/Ré	1ª/Ré	Washer				X
14	6008.004.216.00.5	1	Mola Offset da Ré	Resorte Offset de la Ré	Reverse Offset Spring				X
15	6008.004.215.00.7	1	Bujão Roscado de 1ª/Ré	Tapón Roscado de 1ª/Ré	1st/Reverse Thread Plug				X
16	6008.004.225.00.6	1	Embolo de 4ª/5ª	Émbolo de 4ª/5ª	4th And 5th Piston				X
17	6010.004.026.00.4	1	Bujão Roscado de 4ª/5ª	Tapón Roscado de 4ª/5ª	4th And 5th Thread Plug				X
18	6008.004.224.00.9	2	Mola da Esfera	Resorte de la Esfera	Ball Spring				X
19	6010.004.032.00.2	2	Esfera	Esfera	Ball				X
20	6001.004.041.00.2	4	Arruela do Parafuso da Torre	Arandela del Tornillo de la Torre	Tower Screw Washer				X
21	6008.004.222.00.3	4	Parfuso da Torre de Controle	Tornillo de la Torre de Control	Control Tower Screw				X
22	6006.004.134.00.4	1	Guarnição da Torre de Controle	Guarnición de la Torre de Control	Control Tower Trimming				X

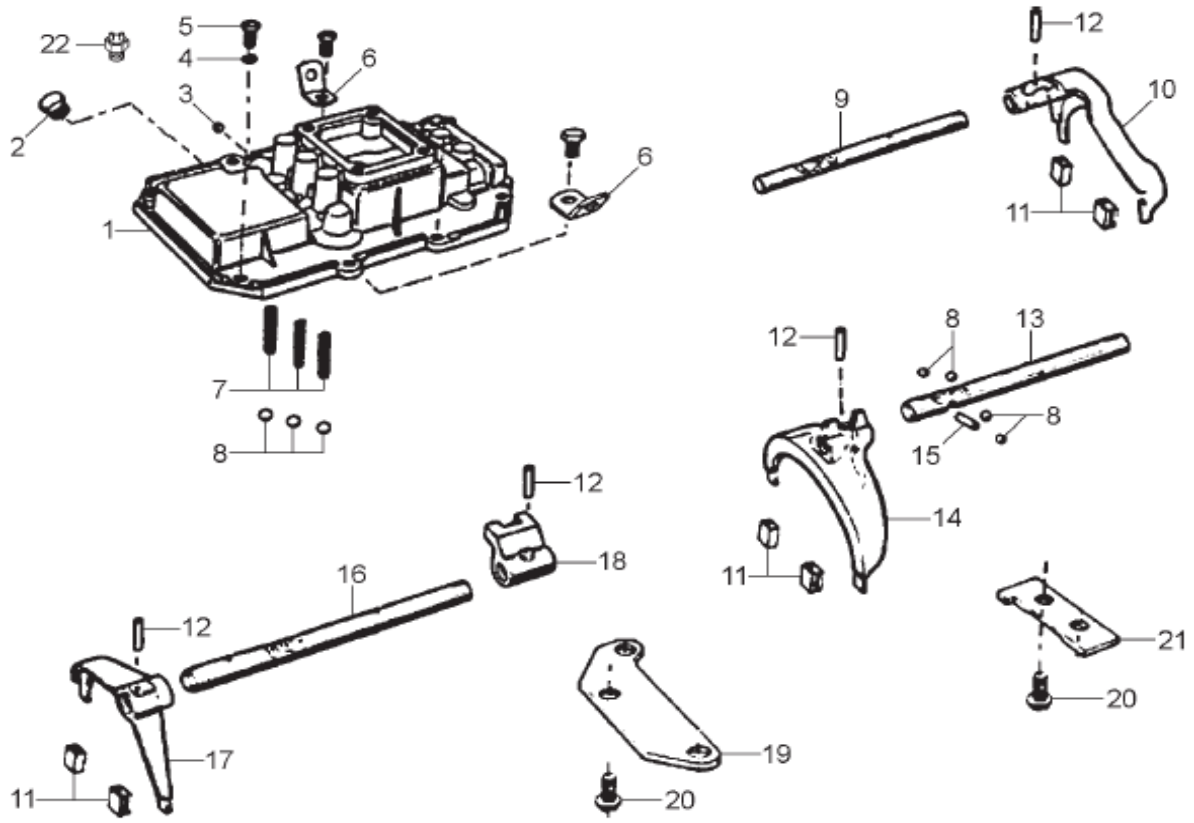

CAIXA DE CÂMBIO - GARFOS E HASTES - FS2305
CAJA DE CAMBIO - HORQUILLAS Y VARILLAS - FS2305
GEARBOX - FORKS AND RODS - FS2305

ITEM	CÓDIGO Nº DE PIEZAS CODE	QNT CT CTY	DENOMINAÇÃO / DENOMINACIÓN / DENOMINATION		
1	6006.004.070.00.0	1	Carcaça	Carcaza	Housing
2	6011.004.052.00.8	1	Bujão	Tapón	Plug
3	6007.004.345.00.4	1	Bujão	Tapón	Plug
4	6008.004.033.00.4	6	Arruela	Arandela	Washer
5	6006.004.068.00.4	8	Parafuso	Tornillo	Screw
6	6006.004.069.00.2	2	Chapa Içamento	Placa Elevación	Lifting Plate
7	6006.004.074.00.2	3	Mola	Resorte	Spring
8	6001.004.079.00.2	7	Esfera	Esfera	Sphere
9	6008.004.034.00.2	1	Haste 1ª - Ré	Varilla 1ª - Re	1st - Reversing Rod
10	6011.004.050.00.2	1	Garfo 1ª - Ré - Inclui Itens 11	Horquilla 1ª - Reversa - Incluye Itens 11	1st - Reversing Fork - Includes Items 11
11	6006.004.066.00.8	4	Bucha	Buje	Bushing
12	6003.004.027.00.7	4	Pino Elástico	Perno Elástico	Elastic Pin
13	6006.004.075.00.9	1	Haste 2ª - 3ª	Varilla 2ª - 3ª	2nd - 3rd Rod
14	6011.004.051.00.0	1	Garfo 2ª - 3ª - Inclui Itens 11	Horquilla 2ª - 3ª - Incluye Itens 11	2nd - 3rd Fork - Includes Items 11
15	6001.004.081.00.8	1	Pino	Perno	Pin
16	6006.004.076.00.7	1	Haste 4ª - 5ª	Varilla 4ª - 5ª	4th - 5th Rod
17	6006.004.065.00.0	1	Garfo 4ª - 5ª - Inclui Item 11	Horquilla 4ª - 5ª - Incluye Item 11	4th - 5th Fork - Includes Item 11
18	6006.004.071.00.8	1	Engate 4ª - 5ª	Acople 4ª - 5ª	4th - 5th Engage
19	6006.004.079.00.1	1	Suporte Dianteiro Hastes	Soporte Delantero Varillas	Rods Front Bracket
20	6006.004.078.00.3	5	Parafuso	Tornillo	Screw
21	6006.004.077.00.5	1	Suporte Traseiro Hastes	Soporte Trasero Varillas	Rods Rear Bracket
22	6005.011.046.00.3	1	Interruptor	Interruptor	Switch

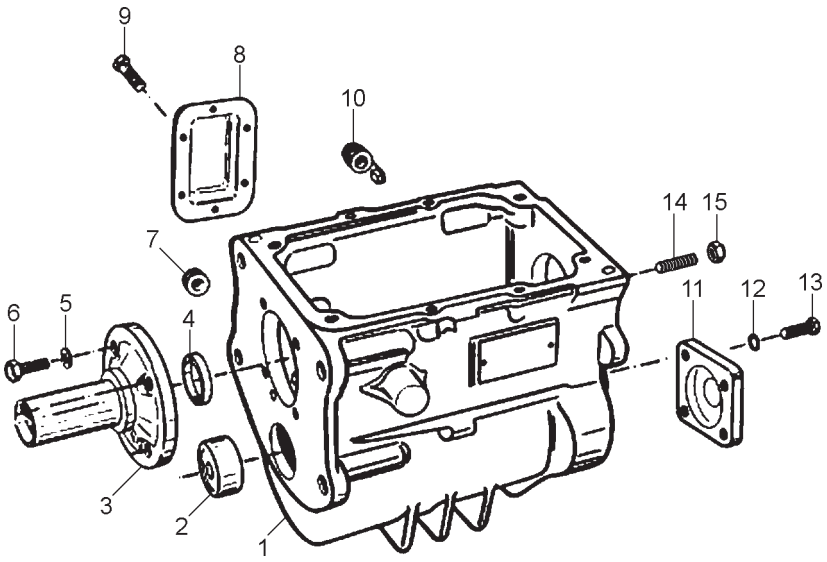

SISTEMA DA CAIXA DE CÂMBIO - CARCAÇA E TAMPAS SISTEMA DE LA CAJA DE CAMBIO - CARCAZA Y TAPAS GEARSHIFT BOX SYSTEM - FRAME AND LIDS									
ITEM	CÓDIGO Nº DE PIEZAS CODE	QNT. CT. QTY.	DENOMINAÇÃO / DENOMINACIÓN / DENOMINATION						AM 21
1	6006.004.060.00.1	1	Carcaça da Caixa de Mudanças	Carcaza de la Caja de Cambio	Gearshift Box Frame				X
2	6001.004.152.00.7	1	Rolamento de Agulhas	Rodamiento Agujas	Needles Ball Bearing				X
3	6006.004.057.00.7	1	Tampa Retentora do Rol. do	Tapa Retén del Rodamiento de	Pilot Axle Ball Bearing Retainer				X
			Eixo Piloto	Eje Piloto	Cover				X
4	6003.004.024.00.4	1	Vedador de Óleo	Vedación de Aceite	Oil Sealing				X
5	6001.004.041.00.2	4	Arruela	Arandela	Washer				X
6	6006.004.056.00.9	4	Parafuso	Tornillo	Screw				X
7	6001.004.207.00.9	1	Bujão de Enchimento	Tapón de Enchimento	Filling Plug				X
8	6001.004.069.00.3	1	Tampa da Janela da Tomada	Tapa de la Ventana de la Toma	Window Cover Power Intake				
			de Força	de Fuerza					X
9	6008.004.035.00.9	6	Parafuso	Tornillo	Screw				X
10	6006.004.059.00.3	1	Bujão Magnético	Tapón Magnético	Magnetic Plug				X
11	6006.004.061.00.9	1	Tampa Retentora do Rol.	Tapa Retén del Rodamiento	Rear Counteraxle Ball Bearing				
			Traseiro do Contra Eixo	Trasero del Contra Eje	Retainer Cover				X
12	6001.004.041.00.2	4	Arruela Dentada	Arandela Dentada	Dented Washer				X
13	6001.004.196.00.4	4	Parafuso	Tornillo	Screw				X
14	6011.004.058.00.5	4	Parafuso Prisioneiro 1/2”-1/2”	Tornillo Espárrago 1/2”-1/2”	1/2-1/2 Captive Screw				
			UNF 20x30	UNF 20x30					X
15	4102.018.038.02.6	4	Porca Sext. Flange 1/2”	Tuerca Hex. Pletina 1/2”	Flange Hex. Nut 1/2”				X
-	6011.004.041.00.1	1	Caixa de Câmbio FS 2305 C	Caja de Cambio FS 2305 C	Gearshift Box FS 2305 C				X

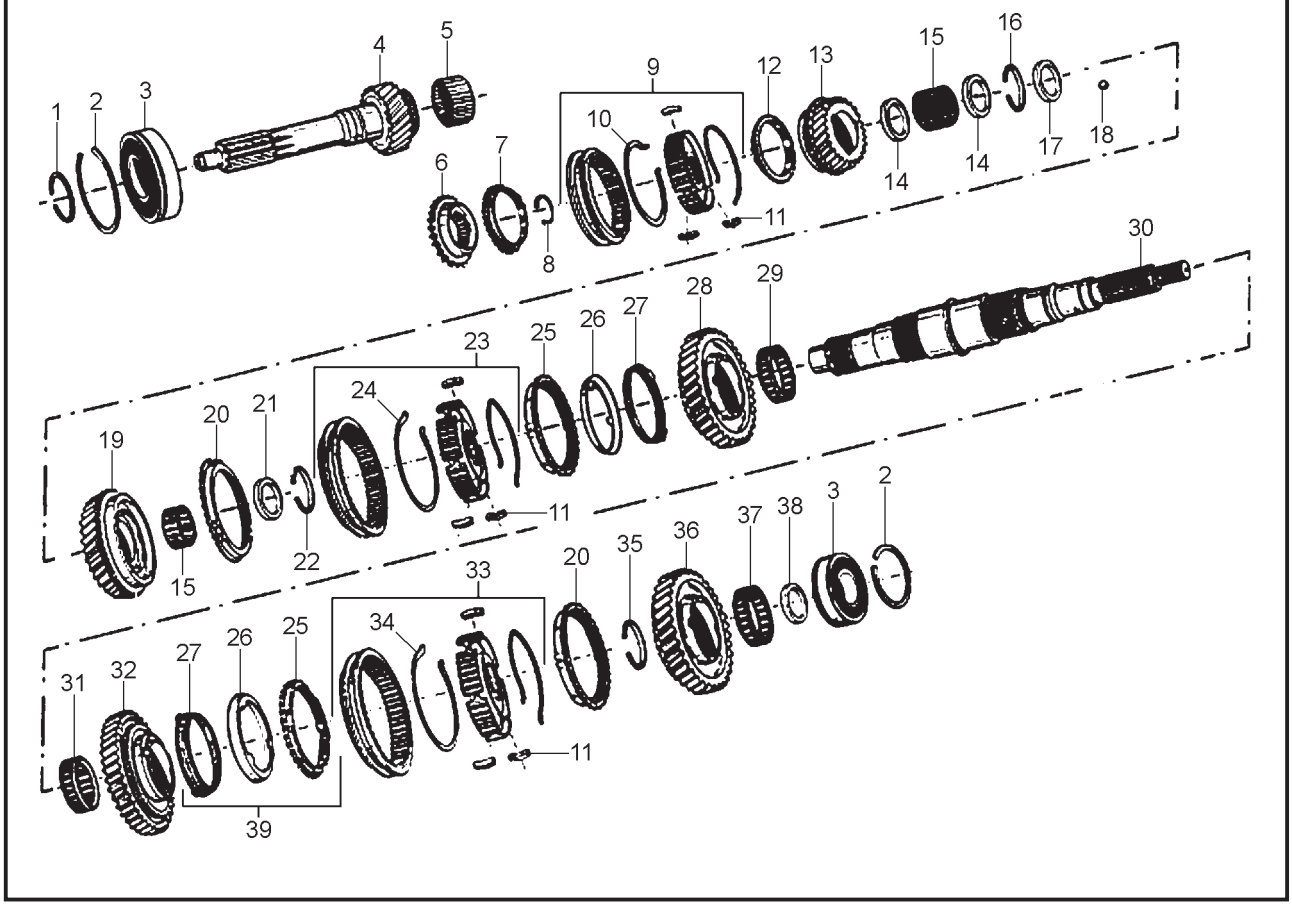

SISTEMA DA CAIXA DE CÂMBIO - ENGRENAGENS DA ÁRVORE SECUNDÁRIA SISTEMA DE LA CAJA DE CAMBIO - ENGRANAJES DE LA ÁRBOL SECUNDARIA GEARSHIFT BOX SYSTEM - SECOND TREE GEAR									
ITEM	CÓDIGO Nº DE PIEZAS CODE	QNT. CT. QTY.	DENOMINAÇÃO / DENOMINACIÓN / DENOMINATION						AM 21
1	6001.004.047.04.1	1	Anel Trava	Anillo Traba	Lock Ring				X
2	6001.004.062.00.8	2	Anel Trava	Anillo Traba	Lock Ring				X
3	6006.004.095.00.7	2	Rolamento de Esferas	Rodamiento de Esferas	Ball Bearing				X
4	6006.004.102.00.1	1	Eixo Piloto	Eje Piloto	Pilot Shaft				X
5	6001.004.065.00.1	16	Rolete	Rodillo	Roller				X
6	6006.004.105.00.4	1	Cone Sincronizador da 5ª	Cono Sincronizador de la 5ª	5th Speed Cone Synchronizer				
			Velocidade	Velocidad					X
7	6006.004.104.00.7	1	Anel Sincronizador da 5ª	Anillo Sincronizador de la 5ª	5th Speed Synchronizer Ring				
			Velocidade	Velocidad					X
8	6003.004.015.00.2	1	Anel Trava do Cubo da 4ª/5ª	Anillo Traba del Cubo de la 4ª/5ª	4th And 5th Speed Cube Lock				
			Velocidade	Velocidad	Ring				X
9	6006.004.090.00.8	1	Conj. Sincronizador da 4ª/5ª	Conj. Sincronizador de la 4ª/5ª	4th And 5th Speed Synchronizer				
			Velocidade (Inclui Itens 10 e 11)	Velocidad (Inclui Itenes 10 y 11)	Set (Include Items 10 and 11)				X
10	6006.004.092.00.4	2	Anel Mola	Anillo Resorte	Spring Ring				X
11	6006.004.089.00.0	6	Lamela	Lamela	Lamella				X
12	6006.004.104.00.7	1	Anel Sincronizador da 4ª e 5ª	Anillo Sincronizador de la 4ª y 5ª	4th And 5th Speed Synchronizer				
			Velocidade	Velocidad	Ring				X
13	6008.004.036.00.7	1	Engrenagem da 4ª Velocidade	Engranaje de la 4ª Velocidad del	Main Axle 4th Speed Gear				
			do Eixo Principal	Eje Principal					X
14	6008.004.037.00.5	2	Espaçador dos Roletes	Espaciador de los Rodillos	Rollers Spacer				X
15	6008.004.038.00.3	81	Rolete da Engrenagem	Rodillo de la Engranaje	Gear Roller				X
16	6008.004.039.00.1	1	Anel Trava	Anillo Traba	Lock Ring				X
17	6008.004.040.00.9	1	Arruela de Encosto	Arandela de Apoyo	Post Washer				X
18	6001.004.184.00.0	1	Esfera	Esfera	Ball				X
19	6008.004.042.00.5	1	Engrenagem da 3ª Velocidade	Engranaje de la 3ª Velocidad del	Main Axle 3rd Speed Gear				
			do Eixo Principal	Eje Principal					X
20	6006.004.111.00.2	2	Anel Sincronizador	Anillo Sincronizador	Synchronizer Ring				X
21	6008.004.041.00.7	1	Espaçador dos Roletes	Espaciador de los Rodillos	Rollers Spacer				X
22	6001.004.156.00.8	1	Anel Trava	Anillo Traba	Lock Ring				X

SISTEMA DA CAIXA DE CÂMBIO - ENGRENAGENS DA ÁRVORE SECUNDÁRIA
SISTEMA DE LA CAJA DE CAMBIO - ENGRANAJES DE LA ÁRBOL SECUNDARIA
GEARSHIFT BOX SYSTEM - SECOND TREE GEAR

ITEM	CÓDIGO Nº DE PIEZAS CODE	QNT. CT. QTY.	DENOMINAÇÃO / DENOMINACIÓN / DENOMINATION						AM 21
23	6006.004.086.00.6	1	Conj. Sincronizador da 2ª/3ª	Conj. Sincronizador de la 2ª/3ª	2nd/3rd Speed Synchronizer Set				
			Velocidade (Inclui Itens 11 e 24)	Velocidad (Inclui Itenes 11 y 24)	(Include Itens 11 and 24)				X
24	6006.004.083.00.3	4	Anel Mola	Anillo Resorte	Spring Ring				X
25	6006.004.113.00.8	2	Anel Sincronizador Externo da	Anillo Sincronizador Externo de la	External 2nd Speed Synchronizer				
			2ª Velocidade	2ª Velocidad	Ring				X
26	6006.004.114.00.6	2	Anel Sincronizador Intermediário	Anillo Sincronizador Intermediario	Intermediate 2nd Speed				
			da 2ª Velocidade	de la 2ª Velocidad	Synchronizer Ring				X
27	6006.004.115.00.3	2	Anel Sincronizador Interno da	Anillo Sincronizador Interno de la	Internal 2nd Speed Synchronizer				
			2ª Velocidade	2ª Velocidad	Ring				X
28	6006.004.174.00.0	1	Engrenagem da 2ª Velocidade	Engranaje de la 2ª Velocidad del	Main Axle 2nd Speed Gear				
			do Eixo Principal	Eje Principal					X
29	6006.004.178.00.1	1	Rolamento de Agulhas da	Rodamiento de Agujas de la	2nd Speed Gear Needles Ball				
			Engrenagem da 2ª Velocidade	Engranaje de la 2ª Velocidad	Bearing				X
30	6008.004.052.00.4	1	Eixo Principal	Eje Principal	Main Axle				X
31	6008.004.043.00.3	59	Rolete da Engrenagem da 1ª	Rodillo Engranaje de la 1ª	1st Speed Gear Roller				
			Velocidade	Velocidad					X
32	6008.004.044.00.1	1	Engrenagem da 1ª Velocidade	Engranaje de la 1ª Velocidad del	Main Axle 1st Speed Gear				
			do Eixo Principal	Eje Principal					X
33	6008.004.045.00.8	1	Conj. Sicronizador da 1ª Velocidade	Conj. Sincronizador de la 1ª Vel.	Reverse and 1st Speed Synchr.				
			e Ré (Inclui Itens 11 e 34)	y Ré (Inclui Itenes 11 y 34)	Set (Include Items 11 and 34)				X
34	6006.004.083.00.3	2	Anel Mola	Anillo Resorte	Spring Ring				X
35	6001.004.156.00.8	1	Anel Trava	Anillo Traba	Lock Ring				X
36	6008.004.046.00.6	1	Engreangem da Ré do Eixo	Engranaje de la Ré del Eje	Main Axle and Reverse Gear				
			Principal	Principal					X
37	6008.004.047.00.4	1	Rolamento de Aguhas da	Rodamiento de Agujas de la	Reverse Gear Needles Ball				
			Engrenagem da Ré	Engranaje de la Ré	Bearing				X
38	6008.004.048.00.2	1	Arruela de Encosto	Arandela de Apoyo	Post Washer				X
39	6008.004.051.00.6	1	Kit Anel Sincronizador (Inclui	Kit Anillo Sincronizador (Inclui	Synchronizer Ring Kit (Include				
			Itens 25 ao 27)	Itenes 25 al 27)	Items 25 to 27)				X

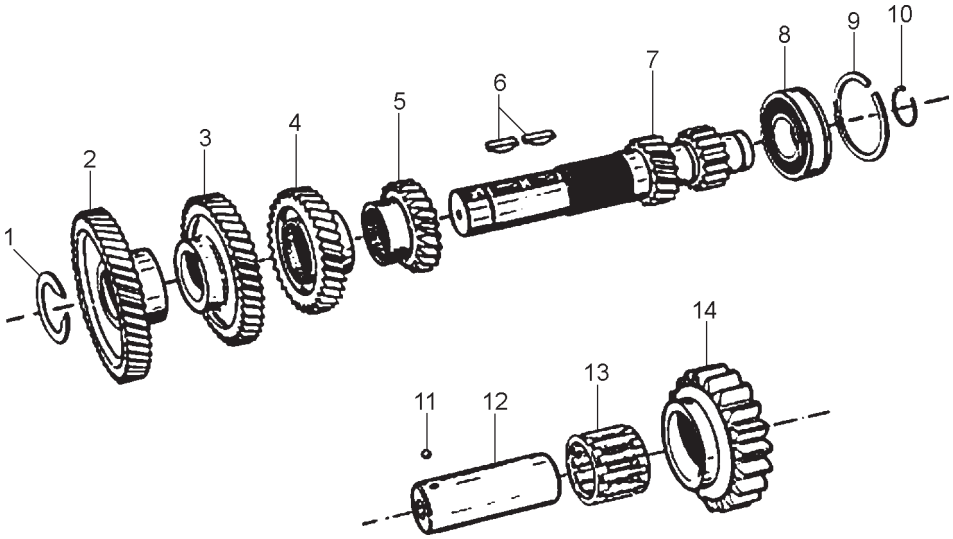

SISTEMA DA CAIXA DE CÂMBIO - EIXO INTERMADIÁRIO E ENGRENAGENS SISTEMA DE LA CAJA DE CAMBIO - EJE INTERMADIARIO Y ENGRANAJES GEARSHIFT BOX SYSTEM - INTERMEDIATE SHAFT AND GEAR									
ITEM	CÓDIGO Nº DE PIEZAS CODE	QNT. CT. QTY.	DENOMINAÇÃO / DENOMINACIÓN / DENOMINATION						AM 21
1	6001.004.156.00.8	1	Anel Trava	Anillo Traba	Lock Ring				X
2	6006.004.100.00.5	1	Engrenagem Motriz do Contra	Engranaje Motriz del Contra	Counter Axle Driving Gear				
			Eixo	Eje					X
3	6006.004.099.00.9	1	Engrenagem da 4ª Velocidade	Engranaje de la 4ª Velocidad del	Counter Axle 4th Speed Gear				
			do Contra Eixo	Contra Eje					X
4	6006.004.098.00.1	1	Engrenagem da 3ª Velocidade	Engranaje de la 3ª Velocidad del	Counter Axle 3rd Speed Gear				
			do Contra Eixo	Contra Eje					X
5	6006.004.173.00.2	1	Engrenagem da 2ª Velocidade	Engranaje de la 2ª Velocidad del	Counter Axle 2nd Speed Gear				
			do Contra Eixo	Contra Eje					X
6	6001.004.155.00.0	2	Chaveta	Chaveta	Cotter				X
7	6008.004.049.00.0	1	Contra Eixo	Contra Eje	Counter Axle				X
8	6006.004.095.00.7	1	Rolamento de Esferas	Rodamiento de Esferas	Ball Bearing				X
9	6001.004.062.00.8	1	Anel Trava	Anillo Traba	Lock Ring				X
10	6001.004.047.04.1	1	Anel Trava	Anillo Traba	Lock Ring				X
11	6001.004.184.00.0	1	Esfera	Esfera	Ball				X
12	6001.004.190.00.7	1	Eixo da Engrenagem Louca da Ré	Eje de la Engranaje Loca de la Ré	Reverse Idle Gear Axle				X
13	6001.004.191.00.5	1	Rolamento de Agulhas	Rodamiento de Agujas	Reverse Idle Gear Needles				
					Ball				X
14	6008.004.050.00.8	1	Engrenagem Louca da Ré	Engranaje Loca de la Ré	Reverse Idle Gear				X

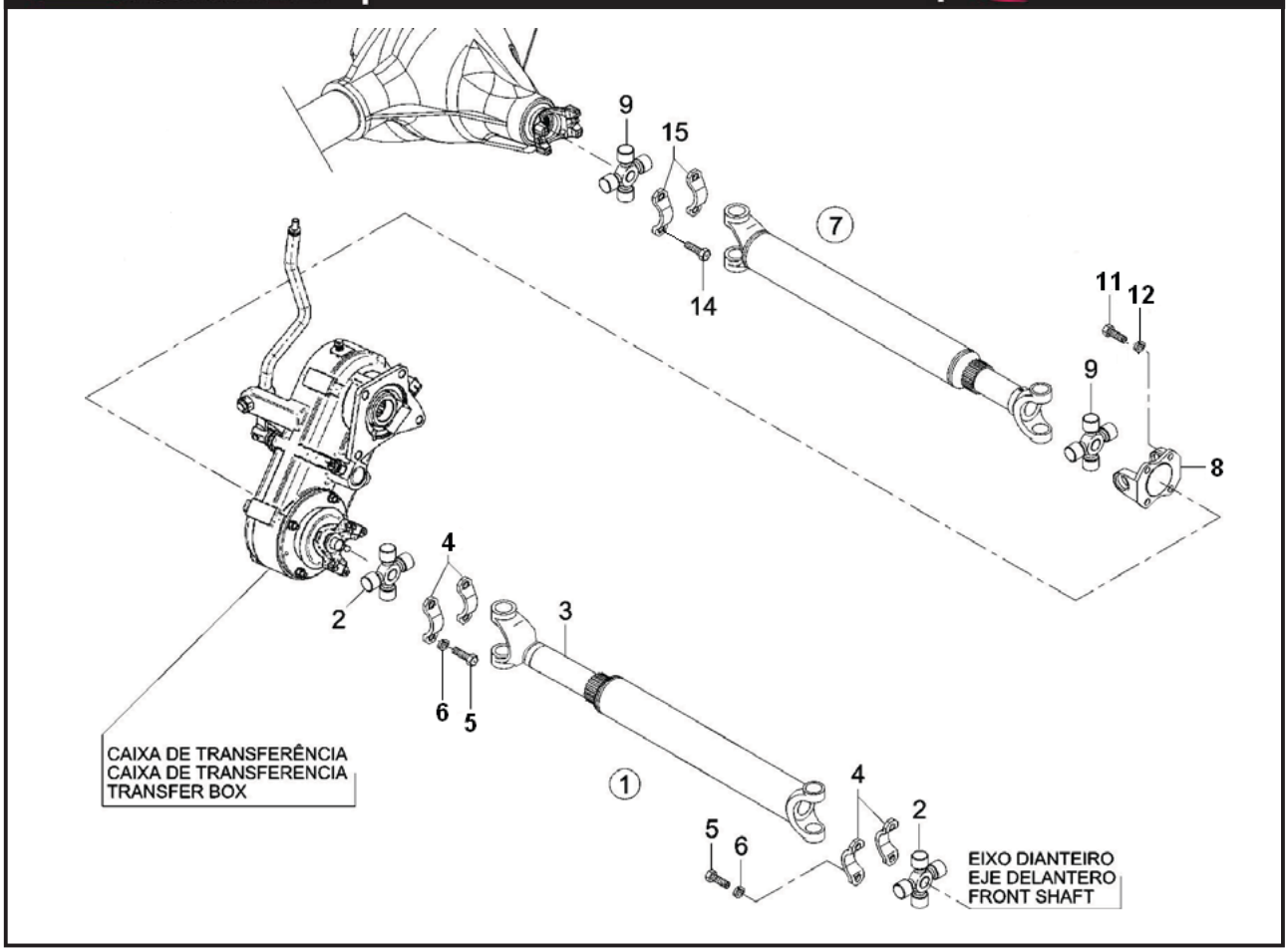

SISTEMA DE TRANSMISSÃO - CARDAN SISTEMA DE TRANSMISIÓN - CARDÁN TRANSMISSION SYSTEM - CARDAN									
ITEM	CÓDIGO Nº DE PIEZAS CODE	QNT. CT. QTY.	DENOMINAÇÃO / DENOMINACIÓN / DENOMINATION						AM 21
1	6011.008.036.00.7	1	Cardan Dianteiro (Inclui Itens	Cardán Delantero (Inclui Itenes	Front Cardan (Include Items				
			2 e 3)**(Uma Peça de Cada Item)**	2 y 3)**(Una Pieza de Cada Item)**	2 and 3)**(One Piece for Item)**				X
2	6002.009.009.00.2	2	Cruzeta 1310	Cruceta 1310	1310 Crosshead				X
3	6011.008.050.00.8	1	Luva Cardan 1310	Manguito Cardán 1310	1310 Cardan Sleeve				X
4	6011.008.037.00.5	4	Abraçadeira do Cardan	Abrazadera del Cardán	Cardan Clamp				X
5	4101.057.112.02.3	4	Parafuso Sextavado 1/4“ UNF 5/8”	Tornillo Hex. 1/4“ UNF 5/8”	Hex. Bolt 1/4“ UNF 5/8”				X
6	4103.012.007.01.7	4	Arruela Pressão A6	Arandela de Presión A6	A6 Pressure Collar				X
7	6011.009.042.00.4	1	Cardan Traseiro (Inclui Itens	Cardán Trasero (Inclui Itenes	Rear Driveline (Include Itens				
			8 e 9)	8 y 9)	8 and 9)				X
8	8014.104.022.00.2	1	Flange do Cardan	Brida del Cardán	Cardan Flange				X
9	6011.009.053.00.1	2	Cruzeta	Cruceta	Crosshead				X
11	4101.057.109.02.9	8	Parafuso Sextavado	Tornillo Hex. 7/16x1.1/4 20	Hex. Bolt 7/16x1.1/4 20 UNF				
			7/16x1.1/4 20 UNF	UNF					X
12	4103.019.004.01.7	8	Arruela de Pressão 7/16”	Arandela de Presión 7/16”	7/16” Pressure Collar				X
14	6011.009.054.00.9	4	Parafuso do Cardan	Tornillo del Cardán	Cardan Bolt				X
15	6007.009.051.00.3	2	Abraçadeira	Abrazadera	Clamp				X

CONJ. CHASSI E QUEBRA MATO
CONJ. CHASIS Y QUEBRA MATO
BUSH BREAKER Y CHASSIS SET

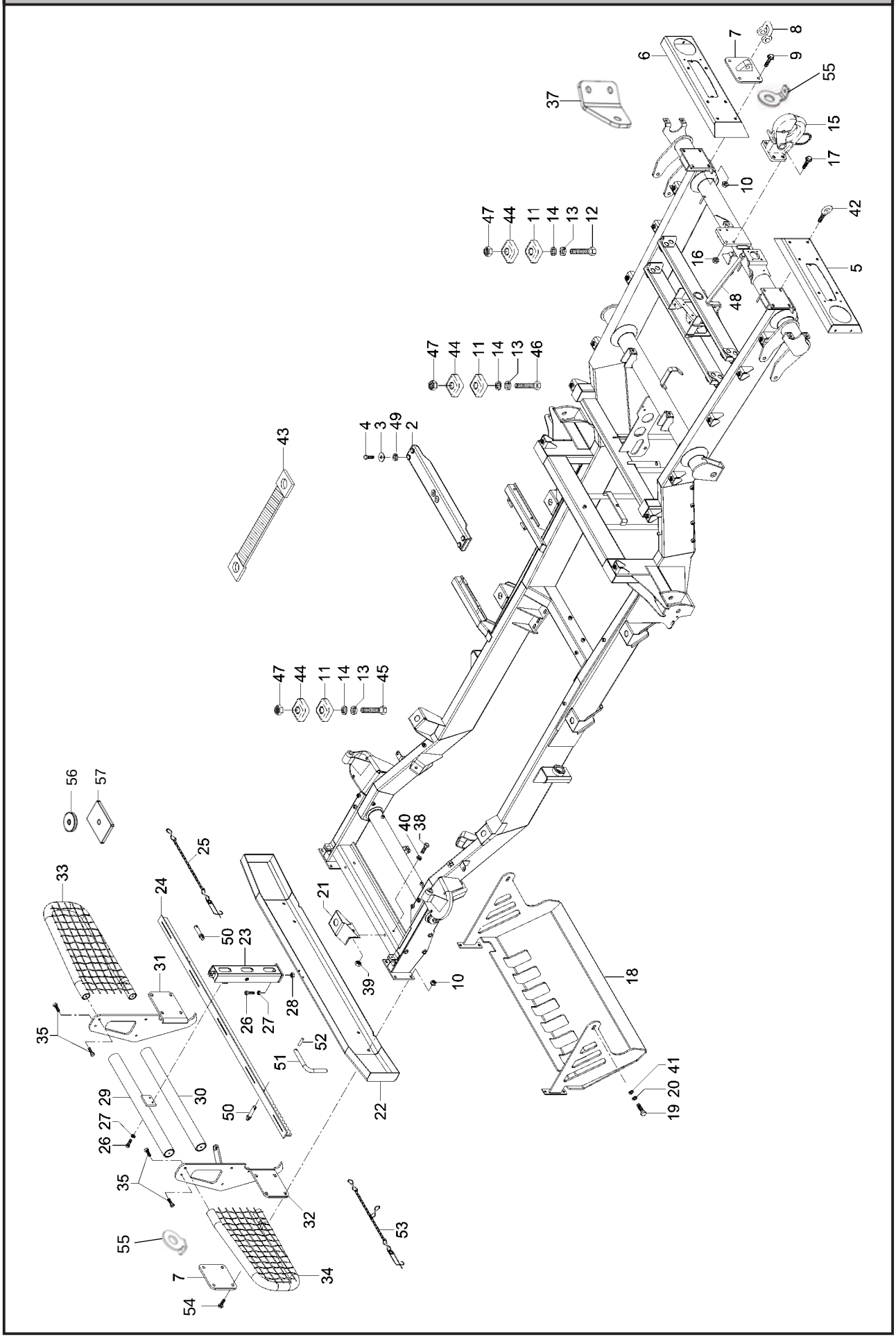

CONJ. CHASSI E QUEBRA MATO
CONJ. CHASIS Y QUEBRA MATO
BUSH BREAKER Y CHASSIS SET

	ITEM	CÓDIGO Nº DE PIEZAS CODE	QNT. CT. QTY.	DENOMINAÇÃO / DENOMINACIÓN / DENOMINATION						AM 21
BT	1	6011.002.288.00.0	1	Conj. Chassi	Conj. Chasis	Chassis Set				X
BT	2	6011.002.539.00.6	1	Conj. Travessa Traseira do Motor	Conj. Traviesa Trasera del Motor	Engine Rear Crossbar Set				X
	3	4103.024.016.04.8	4	Arruela Lisa B13	Arandela Lisa B13	B13 Flat Collar				X
	4	4101.048.026.05.0	4	Parafuso Sextavado M12x35	Tornillo Hex. M12x35	Hex. Bolt M12x35				X
	5	6011.002.395.00.3	1	Conj. Pára-choque Tras. Esq.	Conj. Parachoque Tras. Izquierdo	Left Rear Bumper Set				X
	6	6011.002.396.00.1	1	Conj. Pára-choque Tras. Direito	Conj. Parachoque Tras. Derecho	Right Rear Bumper Set				X
	7	6011.002.102.00.3	4	Conj. Suporte Alça Içamento	Conj. Soporte Alza Levante	Lifting Handle Support Set				X
	8	6011.002.154.00.4	4	Manilha 5/8"	Manija 5/8"	5/8" Shackle				X
	9	4101.084.037.02.9	8	Parafuso Sextavado com	Tornillo Hex. con Brida	Hex. Bolt whit Flange				
				Flange M10x1,5x40	M10x1,5x40	M10x1,5x40				X
	10	4102.025.009.02.8	16	Porca com Flange M10x1,5	Tuerca con Brida M10x1,5	M10x70 Nut with Flange				X
	11	6001.013.009.00.8	10	Coxim Menor Fixação Cabine	Cojim Menor Fijación Cabina	Fixer Smaller Cushion				X
	12	4101.046.003.05.1	2	Parafuso Sextavado M14x70	Tornillo Hex. M14x70	Hex. Bolt M14x70				X
	13	4103.012.012.01.7	10	Arruela de Pressão A14	Arandela de Presión A14	A14 Pressure Collar				X
	14	4103.011.019.01.3	10	Arruela Lisa A15	Arandela Lisa A15	A15 Flat Collar				X
	15	6011.002.155.00.1	1	Gancho G 5T com Trava	Gancho G 5T con Traba	G 5T Hook whit Lock				X
	16	4102.025.011.02.4	4	Porca com Flange M12x1,5	Tuerca con Brida M12x1,5	M12,5x1,5 Nut with Flange				X
	17	4101.045.075.02.7	4	Parafuso Sextavado M12x35	Tornillo Hex. M12x35	Hex. Bolt M12x35				X
BT	18	6011.002.424.00.1	1	Conj. Proteção Barra de Direção	Conj. Protección Barra de Dirección	Steering Wheel Bar Protection Set				X
	19	4101.048.040.05.1	2	Parafuso Sextavado M14x25	Tornillo Hex. M14x25	Hex. Bolt M14x25				X
	20	4103.012.012.01.7	2	Arruela de Pressão A14	Arandela de Presión A14	A14 Pressure Collar				X
	21	6011.002.158.00.5	2	Conj. Suporte Coxim Dianteiro	Conj Soporte Cojim Delantero	Front Cushion Support Set				X
	22	6011.002.109.00.8	1	Conj. Pára-choque Dianteiro	Conj. Parachoque Delantero	Front Bumper Set				X
	23	6011.002.497.00.7	1	Conj. Suporte Haste Corta Fio	Conj. Soporte Mástil Cuerta Fio	Cable Cut Rod Support Set				X
	24	6011.002.137.00.9	1	Conj. Haste Corta Fio	Conj. Mástil Cuerta Cable	Cable Cut Rod Set				X
	25	6011.213.085.00.5	4	Conj. Corrente Grampo Trava	Conj. Corriente Ganchos Traba	Lock Clip Set				X
	26	4101.047.068.05.3	4	Parafuso Sextavado M6x20	Tornillo Hex. M6x20	Hex. Bolt M6x20				X
	27	4103.012.007.01.7	4	Arruela de Pressão A6	Arandela de Presión A6	A6 Pressure Collar				X
	28	4102.011.073.00.4	2	Porca Sextavada M6	Tuerca Hex. M6	Hex. Nut M6				X
	29	6011.002.127.00.0	1	Conj. Tubo Superior Quebra-mato	Conj. Tubo Superior Quebra-mato	Break-bush Upper Pipe Set				X
	30	6011.002.128.00.8	1	Conj. Tubo Inferior Quebra-mato	Conj. Tubo Inferior Quebra-mato	Break-bush Inferior Pipe Set				X
	31	6011.002.116.00.3	1	Lâmina Direita Quebra-mato	Lámina Derecha Quebra-mato	Break-bush Right Blade				X
	32	6011.002.117.00.1	1	Lâmina Esquerda Quebra-mato	Lámina Izquierda Quebra-mato	Break-bush Left Blade				X
	33	6011.002.120.00.5	1	Conj. Proteção Farol Direito	Conj. Protección Faro Derecho	Right Headlight Protection Set				X
	34	6011.002.121.00.3	1	Conj. Proteção Farol Esquerdo	Conj. Protección Faro Izquierdo	Left Headlight Protection Set				X
	35	4101.037.084.05.2	8	Parafuso Sextavado M8x25	Tornillo Hex. M8x25	Hex. Bolt M8x25				X
	36	4102.011.073.00.4	2	Porca M6	Tuerca M6	Nut M6				X
	37	6011.002.696.00.4	2	Prolongador	Prolongador					X
	38	4101.048.005.05.4	4	Parafuso Sextavado M10x20	Tornillo Hex. M10x20	Hex. Bolt M10x20				X
	39	4102.011.011.05.3	4	Porca Sextavada M10	Tuerca Hex. M10	Hex. Nut M10				X
	40	4103.012.010.01.1	4	Arruela de Pressão A10	Arandela de Presión A10	A10 Pressure Collar				X
	41	4103.011.049.00.2	2	Arruela Lisa A14	Arandela Lisa A14	A14 Flat Collar				X
	42	6011.013.824.00.9	2	Olhal M12	Ojal M12	M12 Hole				X
	43	6001.011.034.00.8	1	Conj. Ligação Terra	Conj. Ligación Tierra	Ground Connection Set				X
	44	6001.013.010.00.6	10	Coxim Maior Fixação Cabine	Cojim Mayor Fijación Cabina	Fixer Bigger Cushion				X
	45	4101.045.063.05.6	4	Parafuso Sextavado M14x80	Tornillo Hex. M14x80	Hex. Bolt M14x80				X
	46	4101.046.019.00.7	2	Parafuso Sextavado M14x160	Tornillo Hex. M14x160	Hex. Bolt M14x160				X
	47	4102.011.017.05.0	4	Porca Sextavada M14	Tuerca Hex. M14	Hex. Nut M14				X
	48	6011.002.276.00.5	1	Conj. Trava do Estepe	Conj. Traba del Estepa	Spare Tire Lock Set				X
	49	4103.012.011.01.9	4	Arruela de Pressão A12	Arandela de Presión A12	A12 Pressure Collar				X
	50	6011.002.370.00.6	4	Pino Trava	Perno Traba	Lock-pin				X
	51	6011.002.408.00.4	1	Fixador	Fijador	Fixer				X
	52	4009.010.007.00.0	1	Contrapino 3/32"x3/4"	Contraperno 3/32"x3/4"	3/32"x3/4" Cotter Pin				X
	53	6011.213.087.00.1	2	Conj. Corrente Grampo Trava Pá	Conj. Corriente Ganchos Traba Pá	Shovel Lock Clip Set				X
	54	4101.084.038.02.7	8	Parafuso Flange M10x1,5x45						X
	55	6011.213.088.00.9	4	Arruela Especial						X
	56	6011.113.834.00.7	4	Calço Coxim Carroceria						X
	57	6011.313.693.00.5	4	Calço Carroceria						X

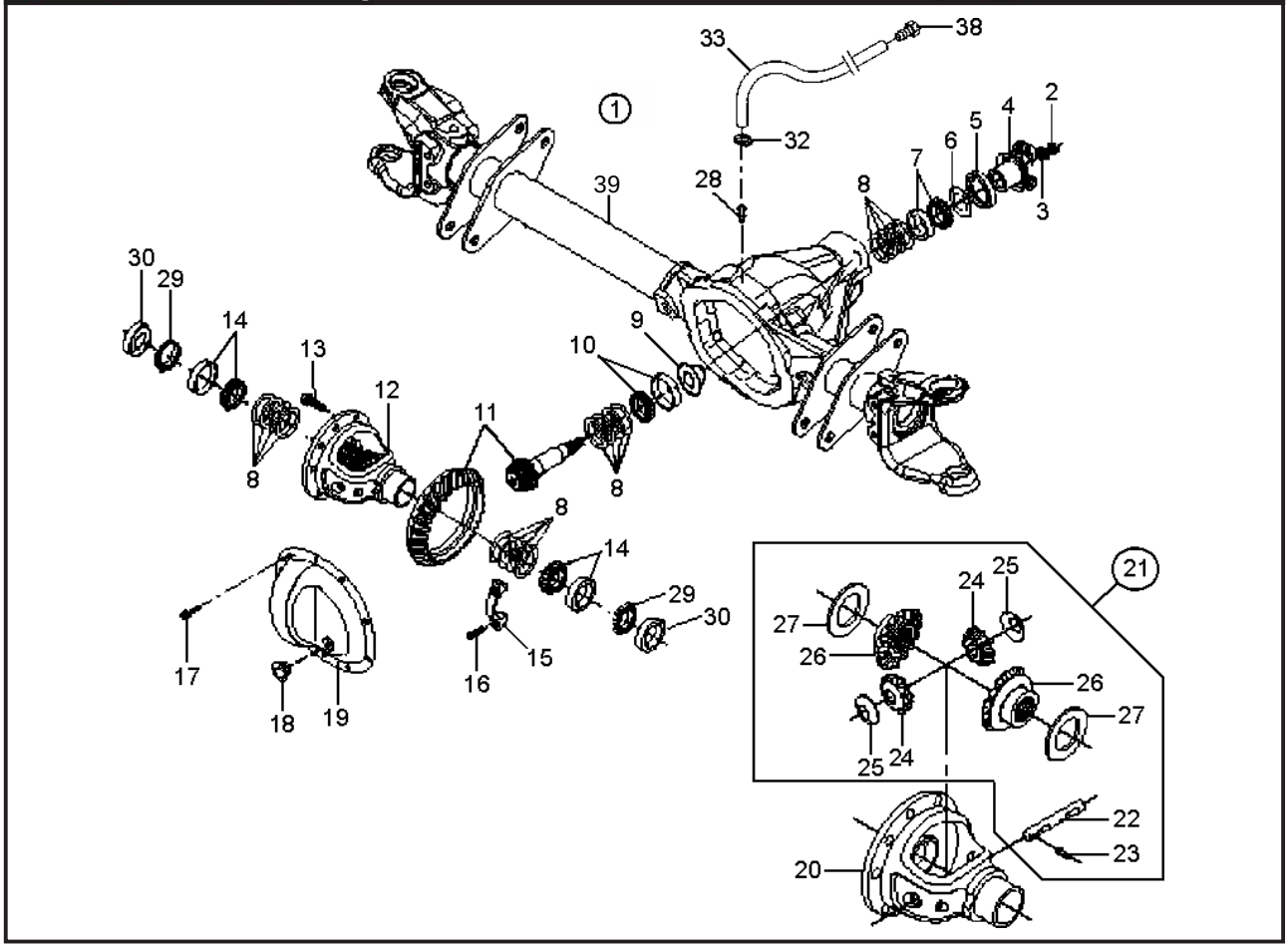

EIXO DIANTEIRO (A)
EJE DELANTERO (A)
FRONT SHAFT (A)

	ITEM	CÓDIGO Nº DE PIEZAS CODE	QNT. CT. QTY.	DENOMINAÇÃO / DENOMINACIÓN / DENOMINATION						AM 21
BT	1	6011.008.072.00.2	1	Conj. Eixo Dianteiro 4,09:1 (A)	Conj. Eje Delantero 4,09:1	4,09:1 Front Shaft Set				
				(Inclui Itens 2 ao 31)	(Inclui Itenes 2 al 31)	(Include Items 2 to 31)				X
BT	2	6011.004.057.00.7	1	Porca Sextavada 3/4” 16 UNF	Tuerca Hex. 3/4” 16 UNF	Hex Nut 3/4” 16 UNF				X
BT	3	6011.009.019.00.2	1	Arruela do Pínhão	Arandela del Piñon	Pinion Collar				X
BT	4	6011.008.039.00.1	1	Conj. Terminal do Acoplamento	Conj. Terminal del Acoplamiento	Coupling Terminal Set				X
BT	5	8014.104.112.00.1	1	Retentor 39,4x80,4x13,4	Retén 39,4x80,4x13,4	39,4x80,4x13,4 Retainer				X
BT	6	6011.009.038.00.2	1	Arruela Defletora Pinhão	Arandela Deflectora Piñon	Pinion Deflector Collar				X
BT	7	4001.035.050.00.8	1	Kit Cone/Capa Rolamento	Kit Cono/Capa Rodamiento	Pinion External Ball Bearing				
				Externo Pinhão	Externo Piñón	Cone/Coating Kit				X
BT	8	8014.104.110.00.5	4	Kit Calços do Pinhão	Kit Calzos del Piñón	Pinion Wedges Kit				X
BT	9	6011.008.040.00.9	1	Defletor de Óleo Pinhão	Deflector del Aceite Piñon	Pinion Oil Deflector				X
BT	10	4001.035.051.00.6	1Kit	Cone/Capa Rolamento	Kit Cono/Capa Rodamiento	Pinion Internal Ball Bearing				
				Interno Pinhão	Interno Piñón	Cone/Coating Kit				X
BT	11	6011.009.026.00.7	1	Coroa e Pinhão 4,09	Corona y Piñon 4,09	4,09 Crown and Pinion				X
BT	12	6011.008.041.00.7	1	Conj. Caixa do Diferencial	Conj. Caja del Diferencial	Diferential Box Set				X
BT	13	8014.104.111.00.3	10	Parafuso Coroa “Durlok”	Tornillo Corona “Durlok”	Durlok Crown Screw				X
BT	14	4001.035.052.00.4	2	Rolamento Tinkem	Rodamiento Tinkem	Tinkem Ball Bearing				X
BT	15	-	1	Mancal (Item S/ Reposição	Cojinete (Item S/ Reposición	Bearing (Item Without Individual				
				Individual)	Individual)	Replacement)				X
BT	16	8014.104.116.00.2	4	Parafuso do Mancal	Tornillo del Cojinete	Bearing Screw				X
BT	17	6008.009.019.00.8	10	Parafuso Tampa do Diferencial	Tornillo de la Tapa del Diferencial	Diferential Cover Screw				X
BT	18	6011.009.030.00.9	1	Bujão da Tampa	Tapón de la Tapa	Cover Plug				X
BT	19	6011.009.031.00.7	1	Tampa da Carcaça	Tapa de la Carcaza	Body Cover				X
BT	20	6011.008.042.00.5	1	Caixa do Diferencial	Caja del Diferencial	Diferential Box				X
BT	21	6011.008.043.00.3	1	Kit Reparo da Caixa do	Kit Reparación de la Caja del	Diferential Box Repair Kit				X
				Diferencial (Inclui Item 22 ao 27)	Diferencial (Inclui Itenes 22 al 27)	(Include Items 22 to 27)				X
BT	22	-	1	Eixo do Satélite (Item S/	Eje del Sátelite (Item S/	Satellite Axle (Item Without				

(A) Utilizado Até o Veículo 9BYU43159CC000784. Ao Substituir o Eixo Dianteiro Completo Trocar Pelo 6011.008.126.00.6 Mais os Itens 38.2, 49.2, 63 e 64 da Página 49 Montagem Eixo Dianteiro.

EIXO DIANTEIRO (A)
EJE DELANTERO (A)
FRONT SHAFT (A)

	ITEM	CÓDIGO Nº DE PIEZAS CODE	QNT. CT. QTY.	DENOMINAÇÃO / DENOMINACIÓN / DENOMINATION						AM 21
				Reposição Individual)	Reposición Individual)	Individual Replacement)				X
BT	23	-	1	Pino Trava (Item S/ Reposição	Perno Traba (Item S/ Reposición	Lock Pivot (Item Without				
				Individual)	Individual)	Individual Replacement)				X
BT	24	-	2	Satétile (Item S/ Reposição	Sátelite (Item S/ Reposición	Satellite (Item Without				
				Individual)	Individual)	Individual Replacement)				X
BT	25	-	2	Arruela do Satélite (Item S/	Arandela del Sátelite (Item S/	Satellite Collar (Item Without				
				Reposição Individual)	Reposición Individual)	Individual Replacement)				X
BT	26	-	2	Planetária (Item S/ Reposição	Planetaria (Item S/ Reposición	Planetary (Item Without				
				Individual)	Individual)	Individual Replacement)				X
BT	27	-	2	Arruela da Planetária (Item S/	Arandela de la Planetaria (Item S/	Planetary Collar (Item Without				
				Reposição Individual)	Reposición Individual)	Individual Replacement)				X
BT	28	6011.009.037.00.4	1	Bujão do Respiro	Tapón del Respiradero	Breath Plug				X
BT	29	4002.010.107.00.3	2	Retentor 35x65x8	Retén 35x65x8	35x65x8 Retainer				X
BT	30	6011.008.044.00.1	2	Guia do Semi-eixo	Guía Semi-Eje	Rear Axle-shaft Guide				X
	32	7006.011.041.00.1	2	Abraçadeira 1/2”x5/8”x9mm	Abrazadera 1/2”x5/8”x9mm	Clamp 1/2”x5/8”x9mm				X
	33	1020.100.003.00.0	900mm	Mangueira Cristal D14,4xD7,93mm	Manguera Cristal D14,4xD7,93mm	Crystal Hose D14,4xD7,93mm				X
	38	8002.104.127.01.2	1	Respiro - Tampa da Caixa	Respiradero - Tapa de la Caja	Breath - Cover Box				X
BT	39	6011.008.144.00.9	1	Carcaça	Carcaza	Housing				X

(A) Utilizado Até o Veículo 9BYU43159CC000784. Ao Substituir o Eixo Dianteiro Completo Trocar Pelo 6011.008.126.00.6 Mais os Itens 38.2, 49.2, 63 e 64 da Página 49 Montagem Eixo Dianteiro.

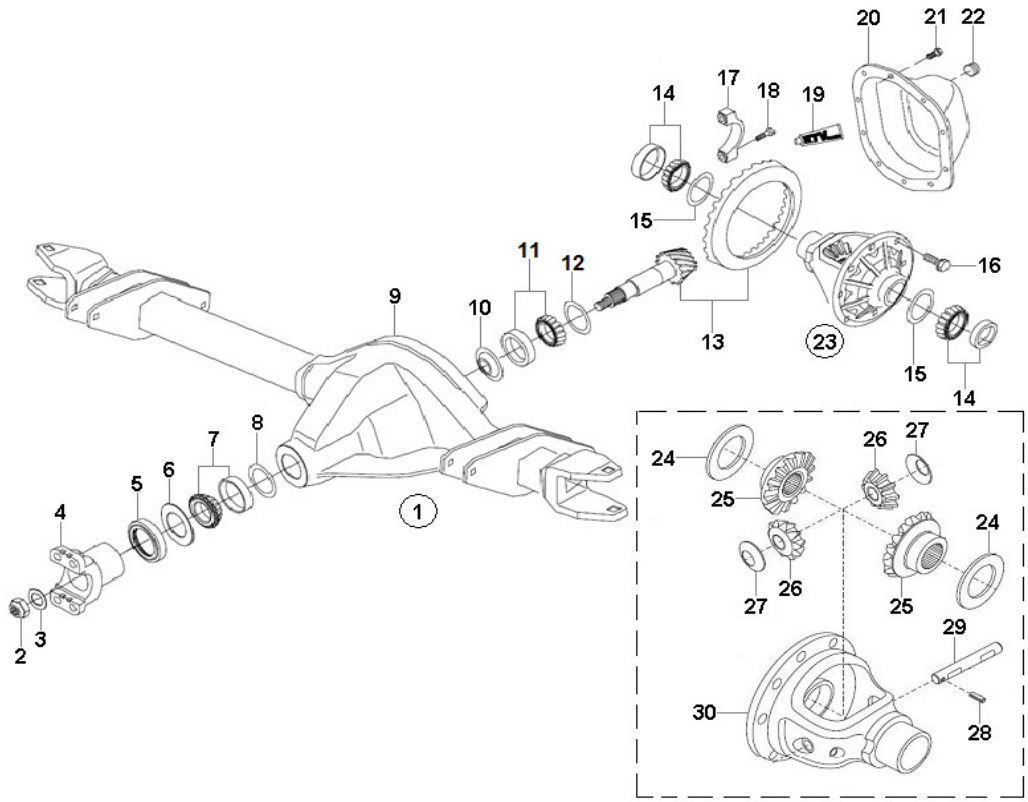

EIXO DIANTEIRO (B)
EJE DELANTERO (B)
FRONT AXLE (B)

ITEM	CÓDIGO Nº DE PIEZAS CODE	QNT CT CTY	DENOMINAÇÃO / DENOMINACIÓN / DENOMINATION		
1	6011.008.126.00.6	1	Eixo Dianteiro 4,09:1 - Inclui Itens 2 ao 30	Eje Delantero 4,09:1 - Incluye Itens 2 al 30	4.09:1 Front Shaft - Includes Items 2 to 30
2	6011.004.057.00.7	1	Porca 3/4"	Tuerca 3/4"	3/4" Nut
3	6011.009.019.00.2	1	Arruela	Arandela	Washer
4	8015.104.003.00.9	1	Terminal Yoke	Terminal Yoke	Yoke Terminal
5	8014.104.112.00.1	1	Retentor 39,4X80,4X13,4	Retén 39,4X80,4X13,4	39.4X80.4X13.4 Retainer
6	6011.009.038.00.2	1	Arruela Defletora	Arandela Deflectora	Deflector Washer
7	4001.035.050.00.8	1	Rolamento 28,57X73,02X22,22	Rodamiento 28,57X73,02X22,22	28.57X73.02X22.22 Bearing
8	6011.008.118.00.3	1	Kit Espaçadores	Kit Espaciadores	Spacers Kit
9	6011.008.132.00.4	1	Carcaça	Carcaza	Housing
10	6011.008.040.00.9	1	Defletor de Óleo	Deflector de Aceite	Oil Deflector
11	6011.008.120.00.9	1	Rolamento	Rodamiento	Bearing
12	6011.008.122.00.5	1	Kit Calços	Kit Calzos	Shim Kit
13	6011.009.026.00.7	1	Coroa e Pinhão 4,09:1	Corona y Piñon 4,09:1	4.09:1 Crown and Pinion
14	6011.008.121.00.7	2	Rolamento	Rodamiento	Bearing
15	6011.008.117.00.5	2	Kit Espaçadores	Kit Espaciadores	Spacers Kit
16	8014.104.111.00.3	10	Parafuso	Tornillo	Screw
17	6011.008.115.00.9	2	Capa do Mancal	Tapa del Cojinete	Cover Bearing
18	8014.104.116.00.2	4	Parafuso	Tornillo	Screw
19	6011.008.116.00.7	2	Junta de Silicone	Junta de Silicona	Silicone Gasket
20	6011.009.031.00.7	1	Tampa	Tapa	Cover
21	6008.009.019.00.8	10	Parafuso	Tornillo	Screw
22	6011.009.030.00.9	1	Bujão	Tapón	Plug
23	6011.008.114.00.2	1	Caixa Diferencial Completa - Inclui Itens 24 ao 30	Caja Diferencial Completa - Incluye Itens 24 al 30	Complete Differential Case - Includes Items 24 to 30
24	6011.008.133.00.2	2	Arruela Planetária	Arandela Planetária	Planetary Washer

(B) Utilizado após o veículo 9BYU43159CC000785

AGRALE

AGRALE FÊNIX

EIXO DIANTEIRO (B)
EJE DELANTERO (B)
FRONT AXLE (B)

ITEM	CÓDIGO Nº DE PIEZAS CODE	QNT CT CTY	DENOMINAÇÃO / DENOMINACIÓN / DENOMINATION		
25	6011.008.134.00.0	2	Planetária	Planetária	Planetary
26	6011.008.135.00.7	2	Satelite	Satelite	Satellite
27	6011.008.136.00.5	2	Arruela Satelite	Arandela Satelite	Satellite Washer
28	6011.008.137.00.3	1	Pino Trava	Perno Trava	Lock Pin
29	6011.008.138.00.1	1	Eixo Satelite	Eje Satelite	Satellite Axi
30	6011.008.139.00.9	1	Caixa Diferencial	Caja Diferencial	Differential Case

(B) Utilizado após o veículo 9BYU43159CC000785

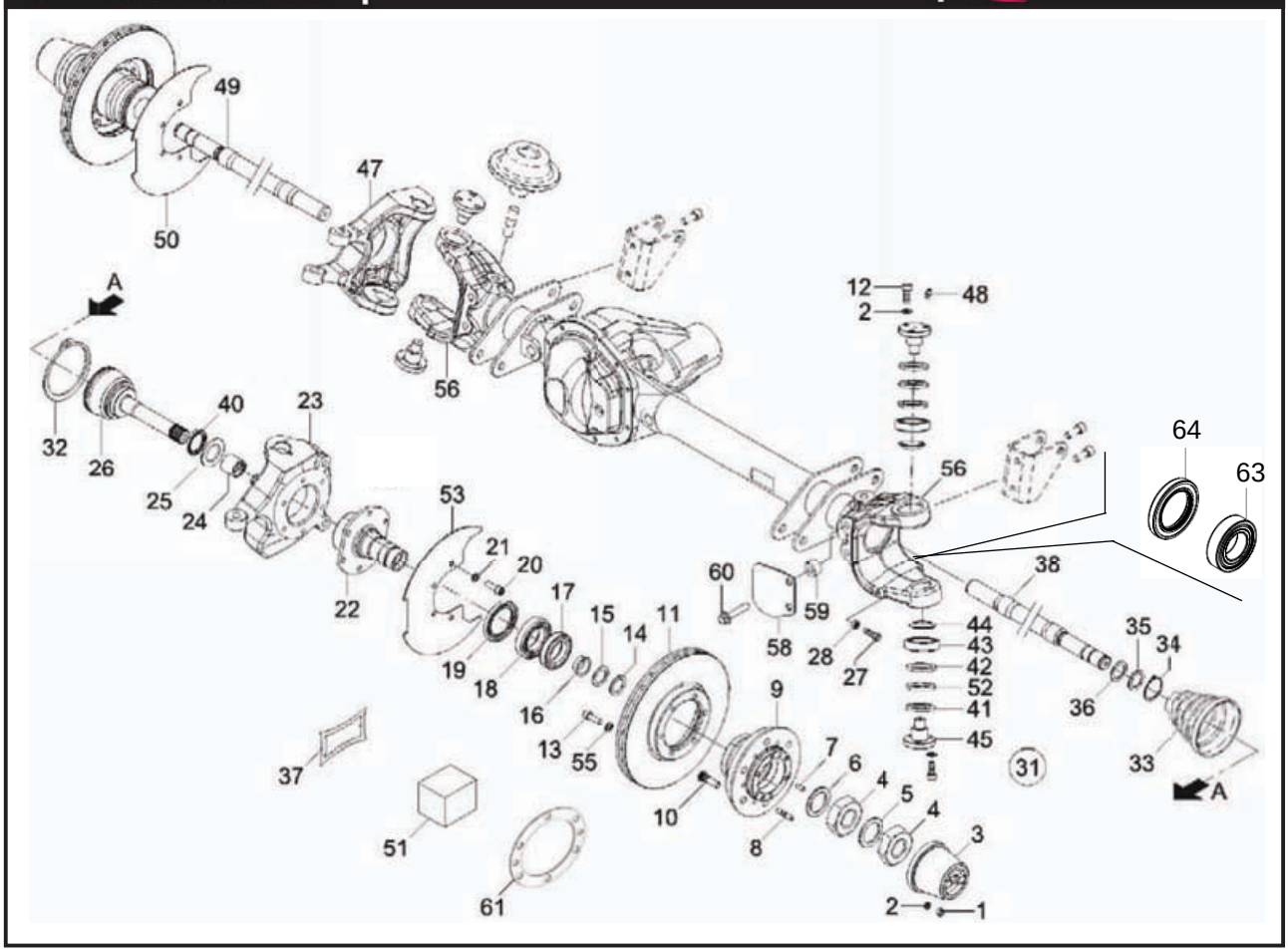

ITEM	CÓDIGO Nº DE PIEZAS CODE	QNT. CT. QTY.	DENOMINAÇÃO / DENOMINACIÓN / DENOMINATION						AM 21
			MONTAGEM EIXO DIANTEIRO / MONTAJE EJE DELANTERO / FRONT SHAFT ASSEMBLY						
1	4102.011.007.06.9	12	Porca Sextavada M8	Tuerca Hex. M8	Hex. Nut M8				X
2	4103.012.009.01.3	36	Arruela A8	Arandela A8	A8 Collar				X
2	4103.012.009.01.3	24	Arruela A8	Arandela A8	A8 Collar				X
3	6011.008.066.00.4	2	Roda-livre Manual Premium	Rueda-libre Manual Premium	Manual Premium Free-wheel				
			(Inclui Item 51)	(Inclui Item 51)	(Include Item 51)				X
4	6011.008.047.00.4	4	Porca Aperto Rolamento	Tuerca Apierto Rodamiento	Ball Bearing Tighten Nut				X
5	6011.008.046.00.6	2	Arruela Trava Porca	Arandela Traba Tuerca	Nut Lock Collar				X
6	6011.008.045.00.8	2	Arruela de Encosto Rolamento	Arandela Apoyo Rodamiento	Ball Bearing Post Collar				X
7	6011.008.019.00.3	4	Pino Centralizador da Roda-livre	Perno Centralizador de la Rueda-libre	Free-wheel Centralizing Pivot				X
8	4101.035.012.10.5	12	Parafuso Prisioneiro M8x25	Tornillo Espárrago M8x25	Stud Bolt M8x25				X
9	6011.008.049.00.0	2	Cubo de Roda Dianteira	Cubo de Rueda Delantera	Front Wheel Hubs				X
10	6011.008.065.00.6	16	Parafuso Cubo de Roda	Tornillo Cubo de Rueda	Wheel Hub Screw				X
11	6011.005.010.00.5	2	Disco de Freio Ventilado	Disco de Freno Ventilado	Airy Brake Disc				X
12	4101.037.084.03.7	12	Parafuso Sextavado M8x25	Tornillo Hex. M8x25	Hex. Bolt M8x25				X
13	4101.037.097.05.4	12	Parafuso Sextavado M10x75	Tornillo Hex. M10x75	Hex. Bolt M10x75				X
13	4101.037.098.02.9	12	Parafuso Sextavado M10x30	Tornillo Hex. M10x30	Hex. Bolt M10x30				X
14	4001.050.035.00.9	2	Anel Segurança 25,5x51,8x1,5	Anillo de Securidad 25,5x51,8x1,5	25,5x51,8x1,5 Safety Ring				X
15	6011.008.011.00.0	2	Arruela Espaçadora Axial	Arandela Espaciadora Axial	Axial Spacer Collar				X
16	6011.008.012.00.8	2	Bucha Radial Externa	Buje Radial Externa	External Radiate Bushing				X
17	4001.035.107.00.6	2	Rolamento 45,24x73,43x19,55	Rodamiento 45,24x73,43x19,55	Bearing 45,24x73,43x19,55				X
18	4001.035.108.00.4	2	Rolamento 50x82x21,5	Rodamiento 50x82x21,5	Bearing 50x82x21,5				X
19	4002.010.111.00.5	2	Retentor 60x85x8	Retén 60x85x8	60x85x8 Retainer				X
20	4101.037.098.02.9	12	Parafuso Sextavado M10x30	Tornillo Hex. M10x30	Hex. Bolt M10x30				X
21	4103.012.010.01.1	12	Arruela de Pressão A10	Arandela de Presión A10	A10 Pressure Collar				X
22	6033.008.023.00.9	2	Conj Ponta de Eixo	Punta de Eje	Axle End				X
23	6011.008.071.00.4	1	Munhão Externo Esquerdo	Munhão Externo Izquierdo	Left External Bearing				X
24	6011.008.013.00.6	2	Bucha Radial Intermediária	Buje Radial Intermediaria	Itermediate Radial Bushing				X

(A) Utilizado Até o Veiculo 9BYU43159CC000784
(B) Utilizado Após o Veiculo 9BYU43159CC000785

MONTAGEM EIXO DIANTEIRO
MONTAJE EJE DELANTERO
FRONT SHAFT ASSEMBLY

ITEM	CÓDIGO Nº DE PIEZAS CODE	QNT. CT. QTY.	DENOMINAÇÃO / DENOMINACIÓN / DENOMINATION						AM 21
25	6011.008.014.00.4	2	Arruela Escora Axial	Arandela Apoyo Axial	Axial Stanchion Collar				X
26	6011.008.038.00.3	1	Ponta de Eixo/Junta Fixa	Punta de Eje/Empaque Fija	Axle End / Fixed Gasket				X
27	4101.048.029.05.4	2	Parafuso Sextavado M12x45	Tornillo Hex. M12x45	Hex. Bolt M12x45				X
28	4102.011.014.02.4	2	Porca Sextavada M12	Tuerca Hex. M12	Hex. Nut M12				X
31	6011.008.020.00.1	2	Conj. Junta Homocinética	Conj. Empaque Homocinetica	Homocinetic Gasket Set				
			(Inclui Itens 26, 32 ao 37)	(Inclui Itenes 26, 32 al 37)	(Include Items 26, 32 to 37)				X
32	6011.008.022.00.7	1	Fita Fixação Ø33,7	Faja Fijación Ø33,7	Fixation Tape Ø33,7				X
33	6011.008.023.00.5	1	Manga Hytrel AC3300	Manga Hytrel AC3300	AC3300 Hytrel Sleeve				X
34	6011.008.021.00.9	1	Fita Ø99,8	Faja Ø99,8	Tape Ø99,8				X
35	6011.008.024.00.3	1	Anel Espaçador	Anillo Espaciadora	Spacer Ring				X
36	6011.008.025.00.0	1	Anel de Segurança	Anillo de Securidad	Locking Ring				X
37	6011.008.026.00.8	1	Bisnaga Graxa HTBJ (2)	Bisnaga Grasa HTBJ (2)	HTBJ (2) Grease Tube				X
38	6011.008.128.00.2	1	Semi-Eixo Esquerdo	Semi-Eje Izquierdo	Left Rear Axle Shaft				X
40	4002.010.110.00.7	2	Retentor 60x75x8	Retén 60x75x8	60x75x8 Retainer				X
41	6011.008.077.00.1	4	Arruela de Vedação	Arandela de Vedación	Sealing Washer				X
42	6011.008.031.00.8	CN	Arruela Espaçadora 0,2	Arandela Espaciadora 0,2	0,2 Spacer Collar				X
42	6011.008.032.00.6	CN	Arruela Espaçadora 0,3	Arandela Espaciadora 0,3	0,3 Spacer Collar				X
42	6011.008.033.00.4	CN	Arruela Espaçadora 0,4	Arandela Espaciadora 0,4	0,4 Spacer Collar				X
42	6011.008.034.00.2	CN	Arruela Espaçadora 0,5	Arandela Espaciadora 0,5	0,5 Spacer Collar				X
43	4001.035.106.00.8	4	Rolamento 19,05x45,3x15,49	Rodamiento 19,05x45,3x15,49	Bearing 19,05x45,3x15,49				X
44	6011.008.016.00.5	4	Fechamento do Rolamento	Cerramiento del Rodamiento	Ball Bearing Closing				X
45	6011.008.076.00.3	4	Pino Mestre dos Munhões	Perno Mestre de los Munhões	Bearings Master Pivot				X
47	6011.008.070.00.6	1	Munhão Externo Direito	Munhão Externo Derecho	Right External Bearing				X
48	4003.010.006.00.5	4	Graxeira M6	Grasera	Greasing				X
49	6011.008.129.00.0	1	Semi-eixo Direito	Semi-Eje Derecho	Right Left Rear Axle				X
50	6033.005.050.00.5	1	Proteção Disco de Freio Direita	Protección Disco de Freno Der.	Right Brake Disc Protection				X
51	6011.008.028.00.4	1	Kit Manutenção Premium	Kit Manutención Premium	Premium Maintenance Kit				X
52	4002.010.109.00.9	4	Retentor 30x47x6	Retén 30x47x6	30x47x6 Retainer				X
53	6033.005.050.00.5	1	Proteção Disco de Freio Esq.	Protección Disco de Freno Izq.	Left Brake Disc Protection				X
54	6011.008.068.00.0	2	Munhão Interno	Munhão Interno	Inner Bearing				X
55	4103.012.010.01.1	12	Arruela de Pressão A10	Arandela de Presión A10	A10 Pressure Collar				X
56	6011.008.068.00.0	2	Munhão Interno	Munhão Interno	Inner Bearing				X
58	6011.008.074.00.8	1	Defletor da Coifa	Deflector de la Coifa	Deflector				X
59	6011.008.075.00.5	2	Distânciador	Distanciador	Spacer				X
60	4101.084.050.02.2	2	Parafuso Sext. M14x1,5x40	Tornillo Hex. M14x1,5x40	Hex. Bolt M14x1,5x40				X
61	6011.008.079.00.7	2	Junta de Cobre Roda-Livre	Empaque de Cobre de la Rueda	Hub Lock Copper Gasket				
				Libre					X
62	6011.008.048.00.2	1	Kit Manutenção Homocinética	Kit Manutención Homocinetica	Homocinetic Maintenance Kit				
			(Inclui Itens 32 ao 37)	(Inclui Itenes 32 al 37)	(Include Itens 32 until 37)				X
63	4001.018.002.02.6	2	Rolamento (B)						X
64	4002.010.038.00.0	2	Retentor (B)						X

(A) Utilizado Até o Veiculo 9BYU43159CC000784

(B) Utilizado Após o Veiculo 9BYU43159CC000785

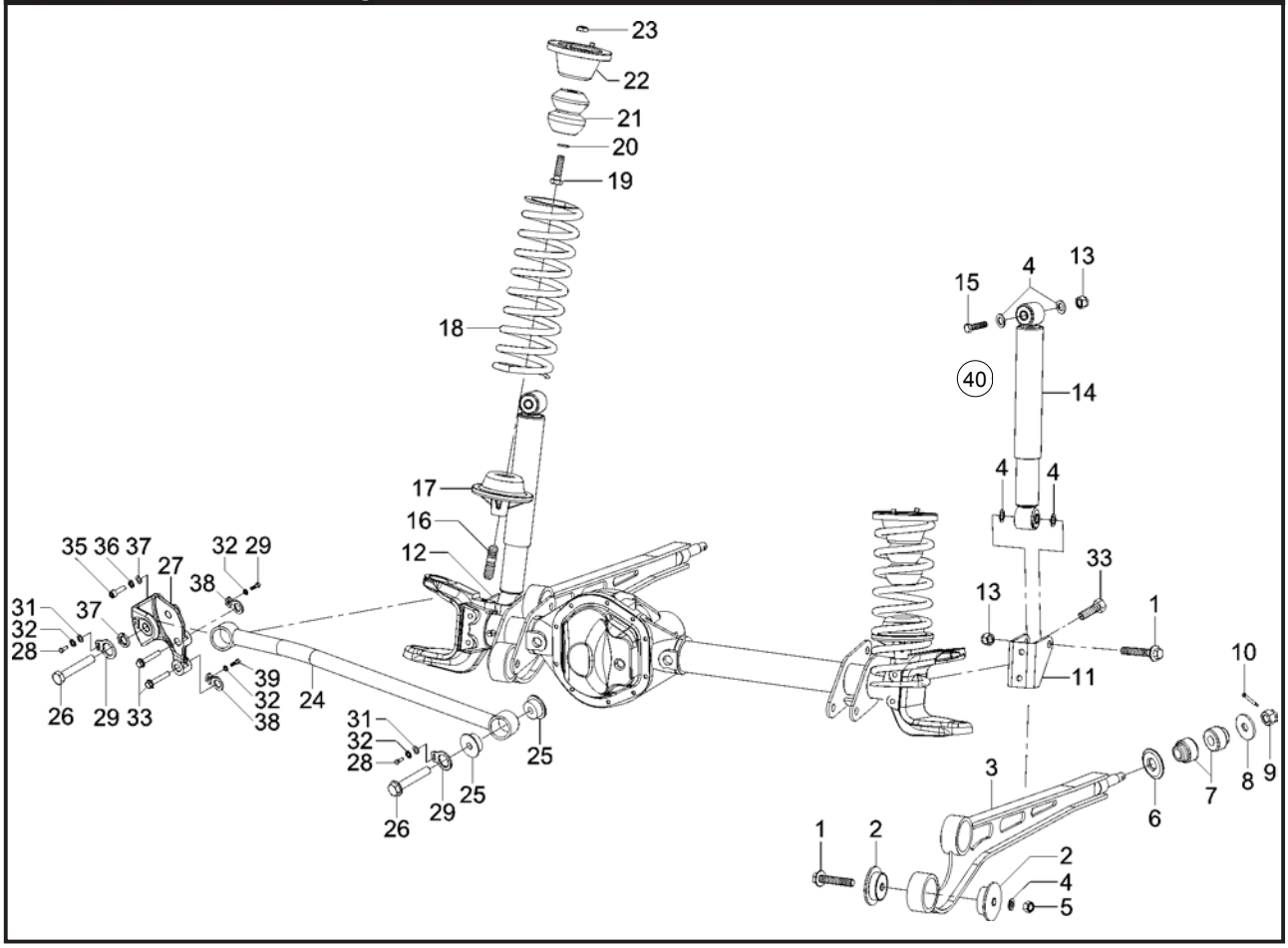

ITEM	CÓDIGO Nº DE PIEZAS CODE	QNT. CT. QTY.	DENOMINAÇÃO / DENOMINACIÓN / DENOMINATION						AM 21
			SISTEMA DA SUSPENSÃO DIANTEIRA / SISTEMA DE LA SUSPENSIÓN DELANTERA / FRONT SUSPENDING SYSTEM						
1	4101.084.062.02.7	6	Parafuso Sextavado com	Tornillo Hex. con Brida	Hex. Bolt whit Flange				
			Flange M16x1,5x90	M16x1,5x90	M16x1,5x90				X
2	6011.014.130.00.0	8	Bucha Olhal Barra	Bar anillo de buje	Bar bushing ring				X
3	6011.014.136.00.7	2	Conj. Barra Longitudinal	Conj. Barra Longitudinal	Longitudinal Bar Set				X
4	4103.011.020.01.1	12	Arruela Lisa A17	Arandela Lisa A17	A17 Flat Collar				X
5	4102.022.039.06.9	4	Porca Freno M16x1,5	Tuerca Freno M16x1,5	Brake Nut M16x1,5				X
6	6011.014.012.00.0	2	Arruela Abaulada	Arandela Abaulada	Bulged Collar				X
7	6011.014.131.00.8	4	Coxim Barra longitudinal	Cojin barra longitudinal	Longitudinal bar cushion				X
8	6011.014.013.00.8	2	Arruela Plana	Aranduela Plan	Flat Collar				X
9	4102.012.021.06.9	2	Porca Castelo M18x1,5	Tuerca Castelo M18x1,5	M18x1,5 Castle Nut				X
10	4009.013.019.01.0	2	Contrapino 4x36	Contraperno 4x36	4x36 Counterpin				X
11	6011.014.075.00.7	1	Suporte do Amortecedor Esquerdo	Soporte del Amortiguador Izquierdo	Left Bumper Support				X
12	6011.014.074.00.0	1	Suporte do Amortecedor Direito	Soporte del Amortiguador Derecho	Right Bumper Support				X
13	4102.022.039.06.9	4	Porca Freno VM16x1,5	Tuerca Freno VM16x1,5	Freno Nut VM16x1,5				X
14	6011.014.081.00.5	2	Amortecedor Dianteiro	Amortiguador Delantero	Front Bumper				X
15	6007.014.047.00.4	2	Parafuso	Tornillo	Screw				X
16	4101.050.060.05.4	2	Parafuso Prisioneiro M16x40	Tornillo Espárrago M16x40	Stud Bolt M16x40				X
17	6011.014.011.00.2	2	Suporte Inferior da Mola Dianteira	Soporte Inferior Resorte Delantero	Front Spring Inferior Support				X
18	6011.014.084.00.9	2	Mola Dianteira	Resorte Delantero	Front Spring				X
19	4101.067.071.05.2	2	Parafuso M12x1,5x45	Tornillo M12x1,5x45	Bolt M12x1,5x45				X
20	4103.012.011.01.9	2	Arruela de Pressão A12	Arandela de Presión A12	A12 Pressure Collar				X
21	6011.014.038.00.5	2	Coxim Batente Dianteiro	Cojín Batiente Delantero	Front Stop Cushion				X
22	6011.014.035.00.1	2	Conj. Guia Superior da Mola	Conj. Guía Superior del Resorte	Front Spring Upper Guide Set				
			Dianteira	Delantera					X
23	4102.011.014.05.7	2	Porca Sextavada M12	Tuerca Hex. M12	Hex. Nut M12				X
24	6011.014.134.00.2	1	Conj. Barra Panhard Dianteira	Conj. Barra Panhard Delantera	Front Panhard Bar Set				X
25	6011.014.129.00.2	4	Bucha	Buje	Bushing				X
26	6011.014.186.00.2	2	Parafuso Fixação da Panhard	Tornillo Fijación de la Panhard	Panhard Fixation Screw				X
27	6011.014.080.00.7	1	Suporte Barra Panhard	Soporte Barra Panhard	Panhard Bar Support				X

SISTEMA DA SUSPENSÃO DIANTEIRA
SISTEMA DE LA SUSPENSIÓN DELANTERA
FRONT SUSPENDING SYSTEM

ITEM	CÓDIGO Nº DE PIEZAS CODE	QNT. CT. QTY.	DENOMINAÇÃO / DENOMINACIÓN / DENOMINATION						AM 21
28	4101.037.068.05.5	2	Parafuso Sextavado I M6x16	Tornillo Hex. I M6x16	Hex. Bolt I M6x16				X
29	6011.014.079.00.9	2	Trava de Segurança	Traba de Seguridad	Safety Lock				X
31	4103.011.011.01.0	2	Arruela Lisa A6,4	Arandela Lisa A6,4	Flat Washer A6,4				X
32	4103.012.007.01.7	4	Arruela de Pressão A6	Arandela de Presión A6	A6 Pressure Collar				X
33	4101.084.050.02.2	6	Parafuso Sext. Flange	Tornillo Hex. Pletina	M14x1,5x40 Hex. Bolt Flange				
			M14x1,5x40	M14x1,5x40					X
35	4101.038.001.03.0	1	Parafuso Sextavado I M10x45	Tornillo Hex. I M10x45	Hex. Bolt I M10x45				X
36	4103.012.010.01.1	1	Arruela de Pressão A10	Arandela de Presión A10	A10 Pressure Collar				X
37	4103.011.011.01.0	1	Arruela Lisa A6,4	Arandela Lisa A6,4	Flat Washer A6,4				X
38	6011.014.094.00.8	2	Conj. Trava de Segurança	Conj. Traba de Seguridad	Safety Lock Set				X
39	4101.047.068.05.3	2	Parafuso Sext. M6x20	Tornillo Hex. M6x20	M6x20 Hex. Bolt				X
40	6011.014.128.00.4	2	Kit bucha do amortecedor	Kit bujes de amortiguador					X

CONJ. EIXO TRASEIRO - TRANSMISSÃO TRASEIRA
CONJ. EJE TRASERO - TRANSMISIÓN TRASERA
REAR SHAFT ASSEMBLY - REAR TRANSMISSION

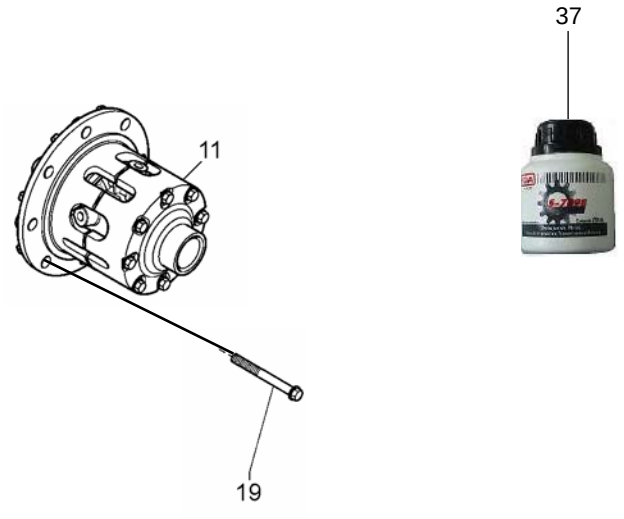

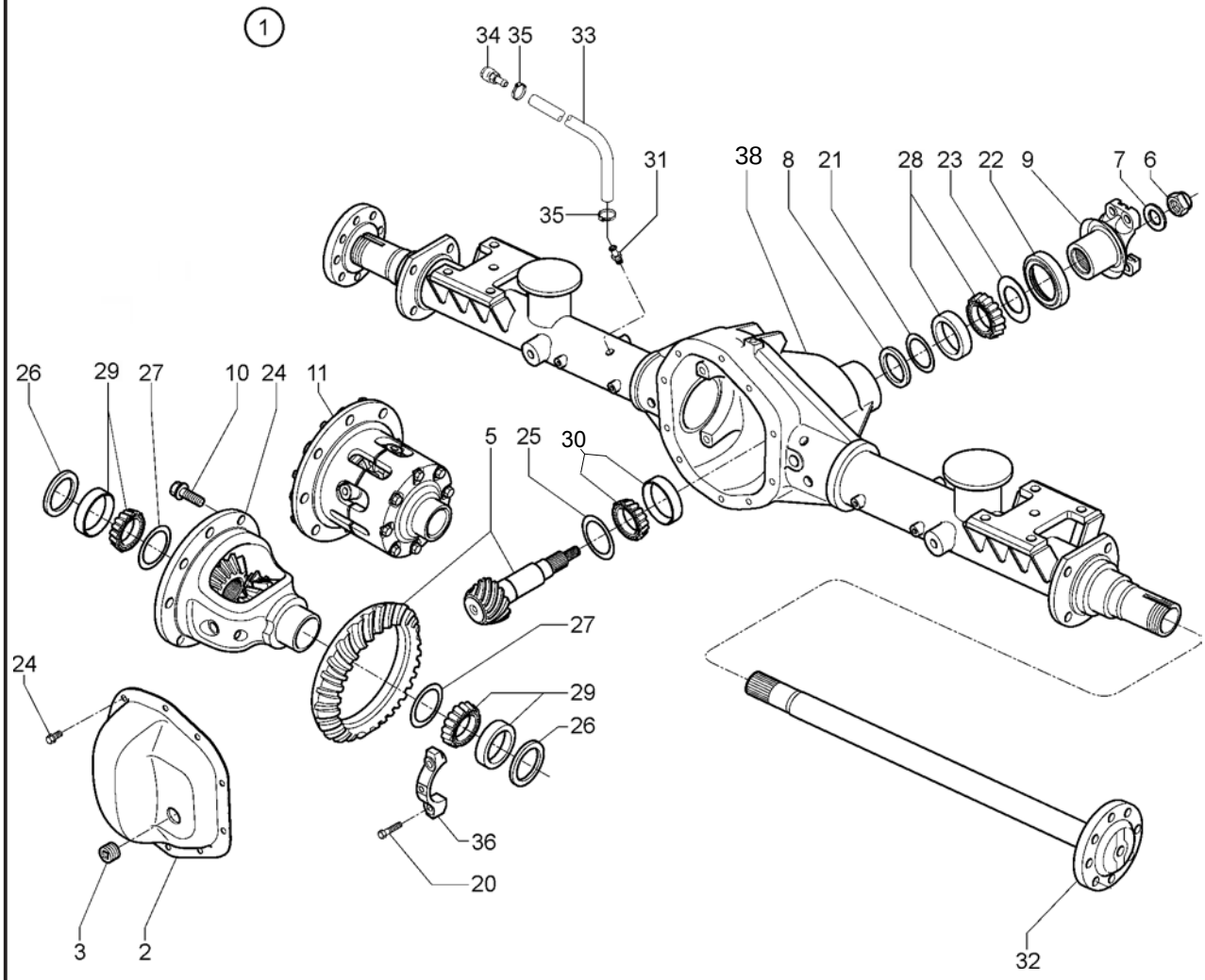

CONJ. EIXO TRASEIRO - TRANSMISSÃO TRASEIRA
CONJ. EJE TRASERO - TRANSMISIÓN TRASERA
REAR SHAFT ASSEMBLY - REAR TRANSMISSION

ITEM	CÓDIGO Nº DE PIEZAS CODE	QNT. CT. QTY.	DENOMINAÇÃO / DENOMINACIÓN / DENOMINATION						AM 21
1	6011.009.158.00.8	1	Eixo Tração 4,10:1 70/LS	Conj. Eje Tracción 4,10:1 70/LS	Traction Shaft Set 4,10:1 70/LS				X
2	6011.009.064.00.8	1	Tampa Carcaça	Tapa Carcaza	Body Cover				X
3	6011.009.030.00.9	1	Bujão Tampa	Tapón Tapa	Cover Plug				X
5	6025.008.037.00.5	1	Coroa e Pinhão 4,10:1	Conj. Corona y Piñon 4,10:1	4,10:1 Crown and Pinion Set				X
6	6011.009.066.00.3	1	Porca do Pinhão	Tuerca del Piñon	Pinion Nut				X
7	6011.009.067.00.1	1	Arruela do Pinhão	Arandela del Piñon	Pinion Collar				X
8	6011.009.068.00.9	1	Anel Espaçador do Pinhão	Anillo Espaciador del Piñon	Pinion Spacer Ring				X
9	6011.009.069.00.7	1	Conj. Terminal do Acoplamento	Conj. Terminal de Acoplamiento	Coupling Terminal Set				X
10	6005.009.067.00.3	12	Parafuso Coroa	Tornillo Corona	Crown Screw				X
11	6011.009.163.00.8	1	Cj Caixa do Diferencial - LS						X
19	6011.009.095.00.2	8	Parafuso Caixa do Diferencial	Tornillo Caja del Diferencial	Diferential Box Bolt				X
20	8014.104.116.00.2	4	Parafuso do Mancal						
21	6011.009.075.00.4	1	Kit Calços	Kit Calzos Rodam. Delant. Piñón	Pinion Front Bearing Wedges Kit				X
			(inclui itens 21.1 ao 21.10)	(inclui itenes 21.1 al 21.10)	(include itenes 21.1 to 21.10)				X
21.1	6011.009.083.00.8	1	Calço de Ajuste 0,36mm	Calzo Ajuste 0,36mm	0,36mm Adjusting Wedge				X
21.2	6011.009.083.01.6	1	Calço de Ajuste 0,41mm	Calzo Ajuste 0,41mm	0,41mm Adjusting Wedge				X
21.3	6025.008.034.00.2	1	Calço de Ajuste 0,46mm	Calzo Ajuste 0,46mm	0,46mm Adjusting Wedge				X
21.4	6011.009.083.03.2	1	Calço de Ajuste 0,51mm	Calzo Ajuste 0,51mm	0,51mm Adjusting Wedge				X
21.5	6011.009.083.04.0	1	Calço de Ajuste 0,56mm	Calzo Ajuste 0,56mm	0,56mm Adjusting Wedge				X
21.6	6011.009.083.05.7	1	Calço de Ajuste 0,76mm	Calzo Ajuste 0,76mm	0,76mm Adjusting Wedge				X
21.7	6011.009.083.06.5	1	Calço de Ajuste 0,38mm	Calzo Ajuste 0,38mm	0,38mm Adjusting Wedge				X
21.8	6011.009.083.07.3	1	Calço de Ajuste 0,53mm	Calzo Ajuste 0,53mm	0,53mm Adjusting Wedge				X
21.9	6011.009.083.08.1	1	Calço de Ajuste 0,58mm	Calzo Ajuste 0,58mm	0,58mm Adjusting Wedge				X
21.10	6011.009.083.09.9	1	Calço de Ajuste 0,25mm	Calzo Ajuste 0,25mm	0,25mm Adjusting Wedge				X
22	6011.009.080.00.4	1	Retentor do Pinhão	Retén del Piñón	Pinion Retainer				X
23	6011.009.081.00.2	1	Arruela de Encosto	Arandela de Apoyo	Thrust Washer				X
24	6011.009.082.00.0	10	Parafuso da Tampa	Tornillo de la Tapa	Cover Bolt				X
25	6011.009.077.00.0	1	Kit Calços Rol. Tras. Pinhão	Kit Calzos Rodam. Tras. Piñón	Pinion Rear Bearing Wedges Kit				
			(inclui itens 25.1 ao 21.6)	(inclui itenes 25.1 al 25.6)	(include itenes 25.1 to 25.6)				X
25.1	6011.009.084.00.6	1	Calço de Ajuste 1,45mm	Calzo Ajuste 1,45mm	1,45mm Adjusting Wedge				X
25.2	6011.009.084.01.4	1	Calço de Ajuste 1,47mm	Calzo Ajuste 1,47mm	1,47mm Adjusting Wedge				X
25.3	6011.009.084.02.2	1	Calço de Ajuste 1,50mm	Calzo Ajuste 1,50mm	1,50mm Adjusting Wedge				X
25.4	6011.009.084.03.0	1	Calço de Ajuste 1,52mm	Calzo Ajuste 1,52mm	1,52mm Adjusting Wedge				X
25.5	6011.009.084.04,8	1	Calço de Ajuste 1,55mm	Calzo Ajuste 1,55mm	1,55mm Adjusting Wedge				X
25.6	6011.009.084.05.5	1	Calço de Ajuste 1,57mm	Calzo Ajuste 1,57mm	1,57mm Adjusting Wedge				X
26	6011.009.177.00.8	2	Kit Espaçador						X
27	6011.009.215.00.6	1	Kit Calços						X
28	4001.035.076.00.3	1	Rolamento	Rodamiento	Bearing				X
29	4001.035.096.00.1	2	Rolamento	Rodamiento	Bearing				X
30	4001.035.079.00.7	1	Rolamento	Rodamiento	Bearing				X
31	6011.009.037.00.4	1	Bujão de Respiro	Tapón del Respiradero	Breath Plug				X
32	6011.009.209.00.9	2	Semi-eixo						X
33	1020.100.003.00.0	0,76m	Mangueira D14,4x7,93mm	Manguera D14,4x7,93mm	Hose D 14,4x7,93mm				X
34	8002.104.127.01.2	1	Respiro - Tampa da Caixa	Respiradero - Tapa de la Caja	Vent - Box Cover				X
35	7006.011.041.00.1	2	Conj. Abraçadeira	Conj. Abrazadera	Clamp Set				X
36	6011.009.105.00.9	2	Capa do Mancal	Capa del Cojinete					X
37	1030.130.057.00.9	1	Aditivo Modificador de Atrito	Aditivo Modificador de Fricción					X
38	6011.009.210.00.7	1	Carcaça						X

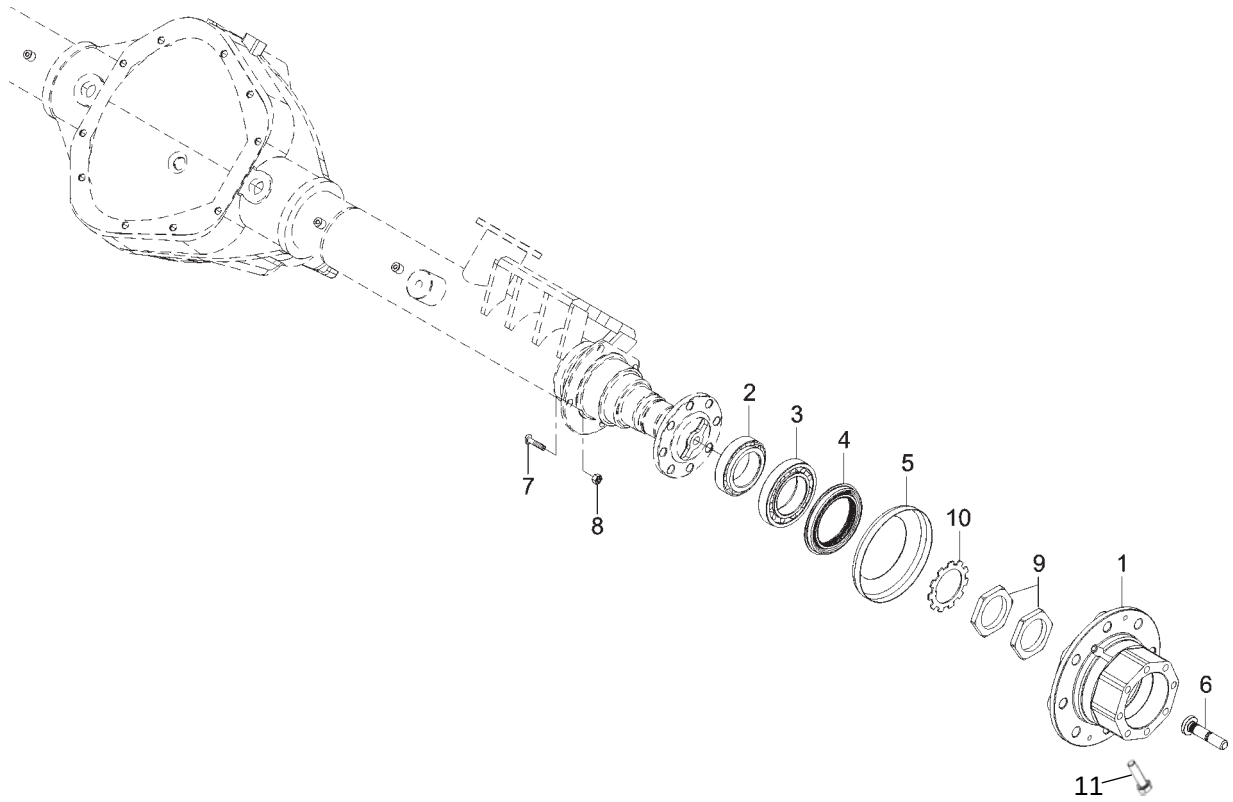

SISTEMA DO CUBO DE RODA TRASEIRO SISTEMA DEL CUBO DE RUEDA TRASERO REAR WHEEL HUB SYSTEM									
ITEM	CÓDIGO Nº DE PIEZAS CODE	QNT. CT. QTY.	DENOMINAÇÃO / DENOMINACIÓN / DENOMINATION						AM 21
1	6011.009.045.00.7	2	Cubo de Roda Traseiro	Cubo de Rueda Trasero	Rear Wheel Hub				X
2	4001.035.072.00.2	1	Rolamento	Rodamiento	Bearing				X
3	4001.035.077.00.1	1	Rolamento	Rodamiento	Bearing				X
4	6011.009.046.00.5	1	Retentor da Roda	Retén de la Rueda	Wheel Seal				X
5	6011.009.047.00.3	1	Defletor de Graxa	Deflector de Grasa	Grease Deflector				X
6	6011.009.048.00.1	16	Parafuso Roda Traseiro	Tornillo Rueda Trasero	Rear Wheel Bolt				
7	6005.005.039.00.9	8	Parafuso Freio Roda Traseiro	Tornillo Freno Rueda Trasero	Rear Wheel Brake Bolt				X
8	6003.009.017.00.3	8	Porca Freno 7/16”	Tuerca Freno 7/16”	Brake Nut 7/16”				X
9	6009.009.053.00.5	4	Porca Fixação Rolamento Cônico	Tuerca Fijación Rodamiento Conico	Cone Bearing Fixer Nut				X
10	6009.009.056.00.8	2	Arruela Trava	Arandela Traba	Lock Washer				X
11	4101.038.025.07.0	16	Parafuso Allen M12x1,25x30	Tornillo Allen M12x1,5x30	Screw Allen M12x1,5x30				X

SISTEMA DA SUSPENSÃO TRASEIRA
SISTEMA DE LA SUSPENSIÓN TRASERA
REAR SUSPENDING SYSTEM

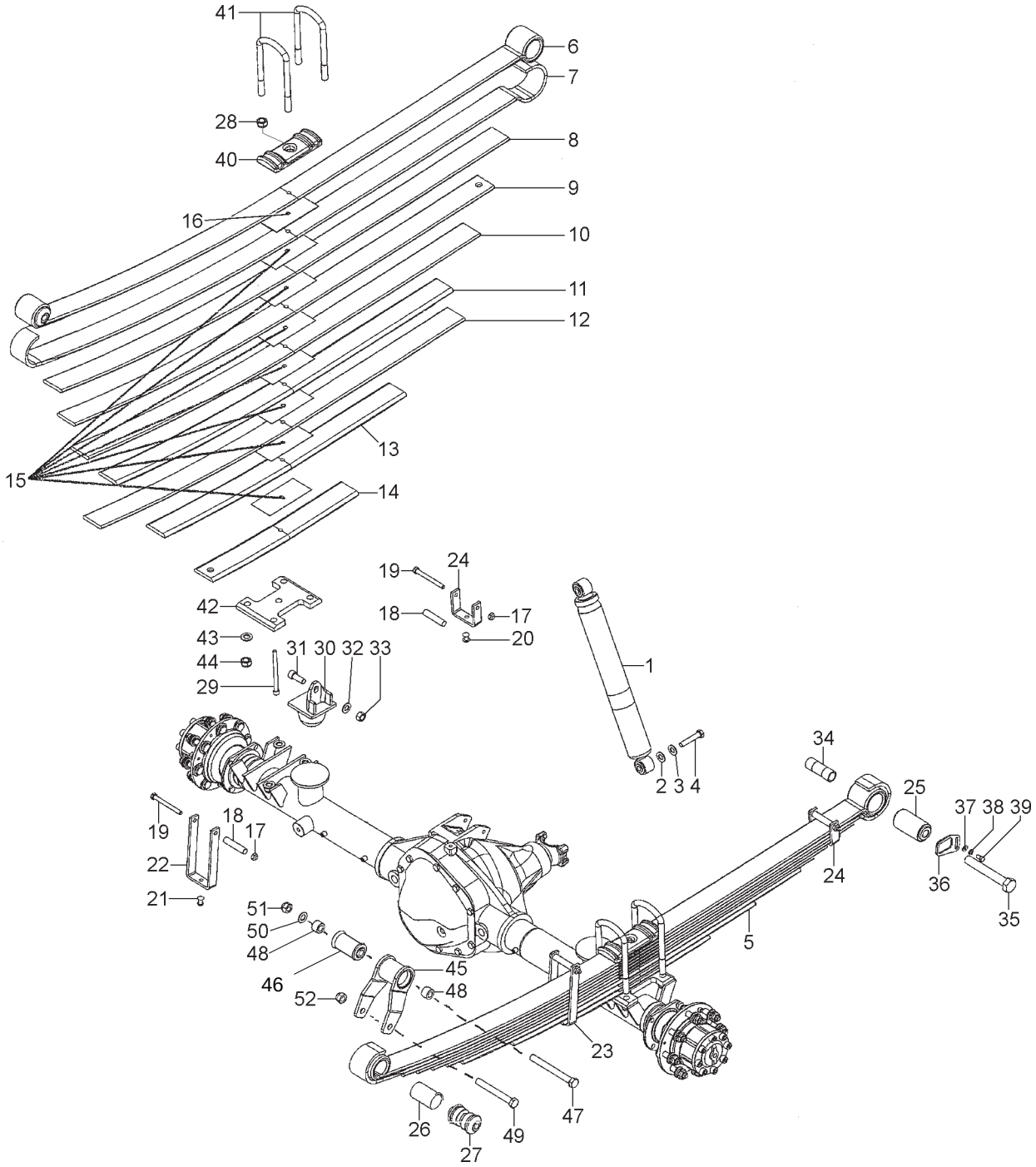

SISTEMA DA SUSPENSÃO TRASEIRA
SISTEMA DE LA SUSPENSIÓN TRASERA
REAR SUSPENDING SYSTEM

ITEM	CÓDIGO Nº DE PIEZAS CODE	QNT. CT. QTY.	DENOMINAÇÃO / DENOMINACIÓN / DENOMINATION						AM 21
1	6011.014.120.00.1	2	Amortecedor Traseiro	Amortiguador Trasero	Bumper Rear				X
2	6001.014.031.00.1	4	Arruela do Amortecedor	Arandela del Amortiguador	Bumper Collar				X
3	4103.012.011.01.9	4	Arruela de Pressão A12	Arandela de Presión A12	A12 Pressure Collar				X
4	4101.045.081.05.8	4	Parafuso Sext. M12x65	Tornillo Hex. M12x65	M12x65 Hex. Screw				X
5	6011.014.138.00.3	2	Cj. Feixe de Molas Traseiro	Cj. Feje del Resortes Trasero	Rear Spring Set (include items				
			(inclui itens 6 ao 29)	(inclui itenes 6 al 29)	6 to 29)				X
6	6011.014.065.00.8	1	Lâmina - 01	Lâmina - 01	01 Blade				X
7	6011.014.066.00.6	1	Lâmina - 02	Lâmina - 02	02 Blade				X
8	6011.014.067.00.4	1	Lâmina - 03	Lâmina - 03	03 Blade				X
9	6011.014.068.00.2	1	Lâmina - 04	Lâmina - 04	04 Blade				X
10	6011.014.069.00.0	1	Lâmina - 05	Lâmina - 05	05 Blade				X
11	6011.014.070.00.6	1	Lâmina - 06	Lâmina - 06	06 Blade				X
12	6011.014.071.00.6	1	Lâmina - A1	Lâmina - A1	A1 Blade				X
13	6011.014.072.00.4	1	Lâmina - A2	Lâmina - A2	A2 Blade				X
14	6011.014.073.00.2	1	Lâmina - A3	Lâmina - A3	A3 Blade				X
15	6011.014.055.00.9	7	Separador 150x70x1	Espaciador 150x70x1	Spacer 150x70x1				X
16	6011.014.064.00.1	1	Separador 150x70x3	Espaciador 150x70x3	Spacer 150x70x3				X
17	6011.014.063.00.3	3	Porca M10x1,5	Tuerca M10x1,5	Nut M10x1,5				X
18	6011.014.062.00.5	3	Tubo 5/8”x1,21x72	Tubo 5/8”x1,21x72	5/8”x1,21x72 Pipe				X
19	6011.014.061.00.7	3	Parafuso M10x1,5x100	Tornillo M10x1,5x100	M10x1,5x100 Screw				X
20	6011.014.060.00.9	1	Rebite ø10x22	Remache ø10x22	ø10x22 Rivet				X
21	6011.014.059.00.1	2	Rebite ø10x25	Remache ø10x25	ø10x25 Rivet				X
22	6011.014.058.00.3	1	Abraçadeira 1”x1/4”x440	Abrazadera 1”x1/4”x440	1”x1/4”x440 Clamp				X
23	6011.014.109.00.4	1	Abraçadeira 1”x1/4”x355	Abrazadera 1”x1/4”x355	1”x1/4”x355 Clamp				X
24	6011.014.057.00.5	1	Abraçadeira 1”x1/4”x210	Abrazadera 1”x1/4”x210	1”x1/4”x210 Clamp				X
25	6011.014.139.00.1	1	Bucha	Buje	Bushing				X
26	6007.014.028.00.4	1	Bucha Metálica - NHK	Buje Metalica - NHK	Metal Bushing - NHK				X
27	6013.014.191.00.8	1	Bucha ø54xø13,3x91,3	Buje ø54xø13,3x91,3	ø54xø13,3x91,3 Bushing				X
28	6011.014.053.00.4	3	Porca M10x1,5	Tuerca M10x1,5	Nut M10x1,5				X
29	6011.014.052.00.6	1	Espigão M10x1,5x130	Espigón M10x1,5x130	M10x1,5x130 Dowel				X
30	6011.014.044.00.3	2	Batente do Eixo	Batiente del Eje	Axle Bumper				X
31	4101.038.022.03.6	2	Parafuso Sext. M10x30	Tornillo Hex. M10x30	M10x30 Hex. Screw				X
32	4103.011.019.01.3	2	Arruela Lisa A15	Arandela Lisa A15	A15 Flat Collar				X
33	4102.014.019.05.3	2	Porca Freno M14	Tuerca Freno M14	M14 Lock Nut				X
34	6011.014.051.00.8	2	Bucha Dianteira Mola Traseira	Buje Delantera Resorte Trasero	Rear Spring Front Bushing				X
35	4101.046.095.06.5	2	Parafuso Sext. M22x150	Tornillo Hex. M22x150	M22x150 Hex. Screw				X
36	6011.009.041.00.6	2	Trava Parafuso Mola Traseira	Traba Tornillo Resorte Trasero	Rear Spring Screw Lock				X
37	4103.011.013.01.6	2	Arruela Lisa A8,4	Arandela Lisa A8,4	A8,4 Flat Washer				X
38	4103.012.009.01.3	2	Arruela de Pressão A8	Arandela de Presión A8	A8 Pressure Collar				X
39	4101.047.086.05.5	2	Parafuso Sext. M8x16	Tornillo Hex. M8x16	M8x16 Hex. Screw				X
40	6010.014.004.00.9	2	Base - Apoio do Grampo	Base - Apoyo del Pasador	Base - Clamp Support				X
41	6011.014.116.00.9	4	Grampo Mola Traseiro	Pasador Resorte Trasero	Rear Spring Clamp				X
42	6011.014.117.00.7	2	Conj. Calço da Mola Traseiro	Conj. Calzo del Resorte Trasero	Rear Spring Shim Set				X
43	4103.011.020.01.1	8	Arruela Lisa A17	Arandela Lisa A17	A17 Flat Collar				X
44	4102.022.039.06.9	16	Porca Freno VM16x1,5	Tuerca Freno VM16x1,5	VM16x1,5 Lock Nut				X
45	6008.014.124.00.9	2	Conj. Jumelo Traseiro Completo	Conj. Patin Trasero Completo	Entire Rear Skid Set				
			(Inclui item 46)	(Iten includes 46)	(Include Item 46)				X
M 46	6007.014.042.00.5	2	Bucha - Jumelo Traseiro	Buje - Patin Trasero	Bushing - Rear Skid				X
47	4101.046.030.06.2	2	Parafuso Sext. M16x150	Tornillo Hex. M16x150	M16x150 Hex. Screw				X
M 48	6011.009.040.00.8	4	Espaçador Jumelo Traseiro	Espaciador Patin Trasero	Rear Skid Spacer				X
49	6007.014.141.00.7	2	Parafuso Fixação Mola	Tornillo Fijación Resorte	Spring Fixer Screw				X
50	4103.011.020.01.1	2	Arruela Lisa A17	Arandela Lisa A17	A17 Flat Collar				X
51	4102.014.023.05.5	2	Porca Freno M16	Tuerca Freno M16	M16 Freno Nut				X
52	4102.022.039.06.9	2	Porca Freno VM16x1,5	Tuerca Freno VM16x1,5	VM16x1,5 Freno Nut				X

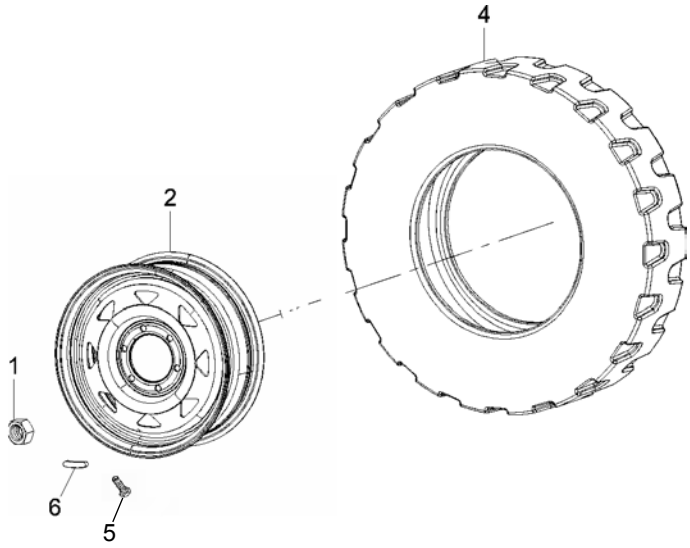

SITEMA DOS RODADOS SITEMA DE LOS RODADOS WHEELS SYSTEM									
ITEM	CÓDIGO Nº DE PIEZAS CODE	QNT. CT. QTY.	DENOMINAÇÃO / DENOMINACIÓN / DENOMINATION						AM 21
1	6011.009.050.00.5	32	Porca PM14x1,5 6H	Tuerca PM14x1,5 6H	Nut PM14x1,5 6H				X
2	6011.010.026.01.2	5	Roda 7.0Jx16CH	Rueda 7.0Jx16CH	Wheel 7.0Jx16CH				
			Câmara de Ar TR15	Cámara de Aire					X
4	6011.010.021.00.5	5	Pneu LT 235/85-R16	Neumático LT 235/85-R16	LT 235/85-R16 Tire				X
5	6011.010.027.00.2	5	Válvula de Ar	Valvula de Aire	Air Valve				X
6	6011.010.015.00.7	5	Contrapeso 5g	Contrapeso 5g	Contrapeso 5g				X
6	6011.010.016.00.5	5	Contrapeso 10g	Contrapeso 10g	Contrapeso 10g				X
6	6011.010.017.00.3	5	Contrapeso 20g	Contrapeso 20g	Contrapeso 20g				X
6	6011.010.018.00.1	5	Contrapeso 30g	Contrapeso 30g	Contrapeso 30g				X
6	6011.010.019.00.9	5	Contrapeso 50g	Contrapeso 50g	Contrapeso 50g				X

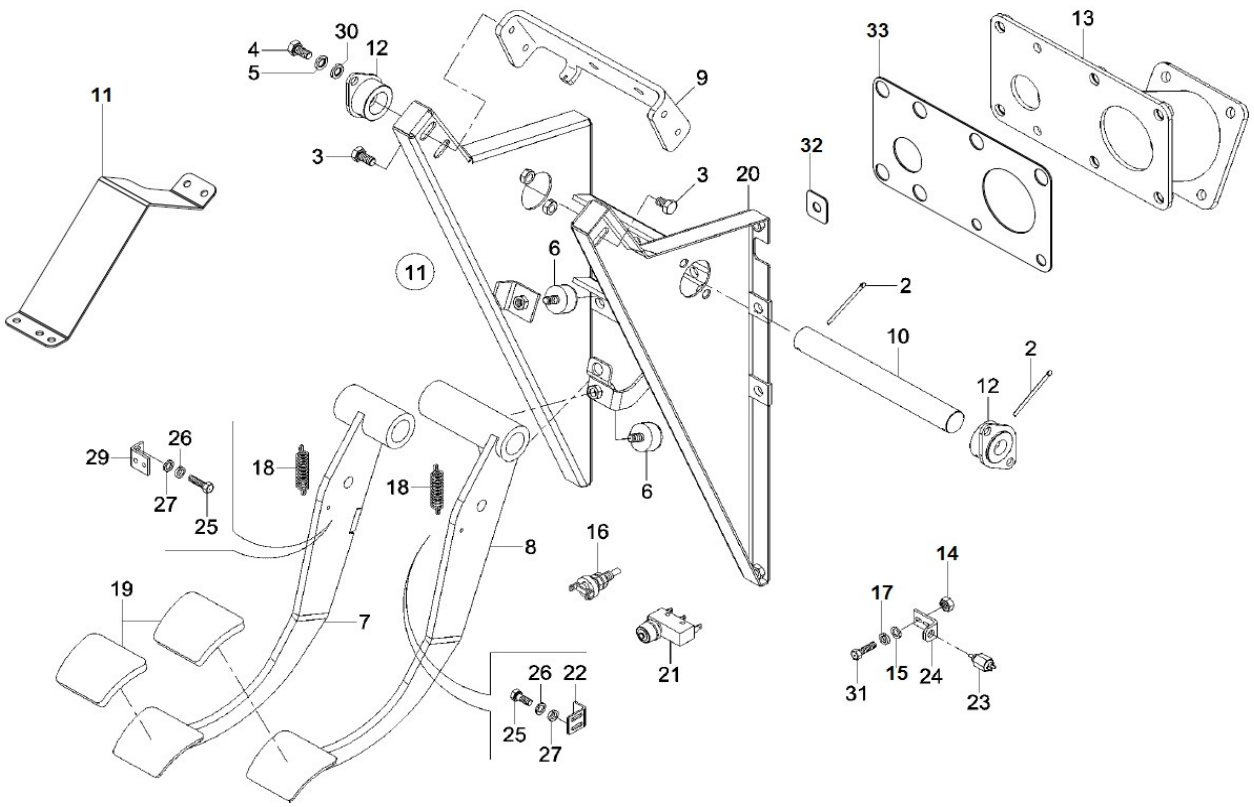

PEDAIS DE FREIO E EMBREAGEM
PEDALES DE FRENO Y EMBRAGUE
BRAKE AND CLUTCH PEDALS

ITEM	CÓDIGO Nº DE PIEZAS CODE	QNT CT CTY	DENOMINAÇÃO / DENOMINACIÓN / DENOMINATION		
1	4009.010.008.00.8	1	Contrapino 1/8"X1"	Contraperno 1/8"X1"	1/8"X1" Cotter Pin
2	4009.010.023.00.7	2	Contrapino 1/8"X2"	Contraperno 1/8"X2"	1/8"X2" Cotter Pin
3	4101.045.027.05.1	4	Parafuso M8X20	Tornillo M8X20	M8X20 Screw
4	4101.047.086.05.5	4	Parafuso M8X16	Tornillo M8X16	M8X16 Screw
5	4103.012.009.02.1	4	Arruela Pressão A8	Arandela Presión A8	A8 Pressure Washer
6	6008.013.006.00.9	2	Batente	Tope	Buffer
7	6011.003.007.00.3	1	Pedal Embreagem	Pedal Embrague	Clutch Pedal
8	6011.005.035.00.2	1	Pedal do Freio	Pedal de Freno	Brake Pedal
9	6011.013.235.00.8	1	Suporte Coluna	Soporte Columna	Column Bracket
10	6011.013.236.00.6	1	Eixo	Eje	Shafth
11	6011.213.333.00.9	1	Apoio Pé	Apoyo Pie	Foot Support
12	6011.013.250.00.7	2	Fixador	Fijador	Fixer
13	6011.003.023.00.0	1	Suporte	Soporte	Bracket
14	4102.011.005.05.5	1	Porca M6	Tuerca M6	M6 Nut
15	4103.011.011.02.8	1	Arruela Lisa A6,4	Arandela Lisa A6,4	A6.4 Plate Washer
16	6007.011.006.00.3	1	Interruptor Luz de Freio	Interruptor Luz de Freno	Brake Light Switch
17	4103.012.007.07.4	1	Arruela Pressão A6	Arandela Presión A6	A6 Pressure Washer
18	8005.102.048.00.7	2	Mola	Resorte	Spring
19	6001.015.010.00.4	2	Capa do Pedal	Tapa del Pedal	Hood Pedal
20	6011.005.099.00.8	1	Suporte Pedais	Soporte Pedales	Pedals Bracket
21	6013.011.011.00.1	1	Interruptor Freio	Interruptor Freno	Brake Switch
22	6011.005.102.00.0	1	Batente	Tope	Buffer
23	6007.011.366.00.1	1	Interruptor Embreagem	Interruptor Embrague	Clutch Switch
24	6007.005.399.00.0	1	Suporte	Soporte	Bracket
25	4101.047.059.05.2	4	Parafuso M5X15	Tornillo M5X15	M5X15 Screw
26	4103.011.010.01.2	4	Arruela Lisa A5,3	Arandela Lisa A5,3	A5.3 Plate Washer
27	4103.012.006.01.9	4	Arruela Pressão A5	Arandela Presión A5	A5 Pressure Washer

AGRALE

AGRALE FÊNIX

PEDAIS DE FREIO E EMBREAGEM
PEDALES DE FRENO Y EMBRAGUE
BRAKE AND CLUTCH PEDALS

ITEM	CÓDIGO Nº DE PIEZAS CODE	QNT CT CTY	DENOMINAÇÃO / DENOMINACIÓN / DENOMINATION		
28	4102.011.003.05.0	2	Porca M5	Tuerca M5	M5 Nut
29	6011.003.035.00.4	2	Acionador Interruptor Embreagem	Atuador Interruptor Embrague	Clutch Switch Actuator
30	4103.011.013.01.6	4	Arruela Lisa A8,4	Arandela Lisa A8,4	A8.4 Plate Washer
31	4101.047.068.05.3	1	Parafuso M6X20	Tornillo M6X20	M6X20 Screw
32	6033.013.239.00.4	4	Junta	Junta	Gasket
33	6033.013.238.00.6	1	Junta	Junta	Gasket

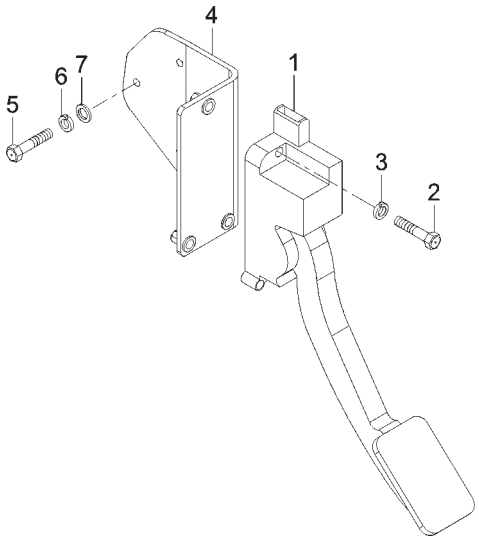

SISTEMA DO ACELERADOR ELETRÔNICO
SISTEMA DEL ACELERADOR ELECTRONICO
ELECTRONIC ACCELERATOR SYSTEM

ITEM	CÓDIGO Nº DE PIEZAS CODE	QNT. CT. QTY.	DENOMINAÇÃO / DENOMINACIÓN / DENOMINATION						AM 21
1	6013.015.006.00.7	1	Acelerador Eletrônico	Acelerador Electronico	Electronic Accelerator				X
2	4101.045.014.04.2	3	Parafuso Sextavado M6x30	Tornillo Hex. M6x30	M6x30 Hexagonal Screw				X
3	4103.012.007.01.7	3	Arruela de Pressão A6	Arandela de Presión A6	A6 Pressure Collar				X
4	6011.015.014.00.5	1	Conj. Suporte do Acelerador	Conj. Soporte del Acelerador	Accelerator Support Set				X
5	4101.047.068.05.3	3	Parafuso Sextavado M6x20	Tornillo Hex. M6x20	M6x20 Hexagonal Screw				X
6	4103.012.007.01.7	3	Arruela de Pressão A6	Arandela de Presión A6	A6 Pressure Collar				X
7	4103.024.008.01.1	3	Arruela Lisa 6,4	Arandela Lisa 6,4	6,4 Flat Collar				X

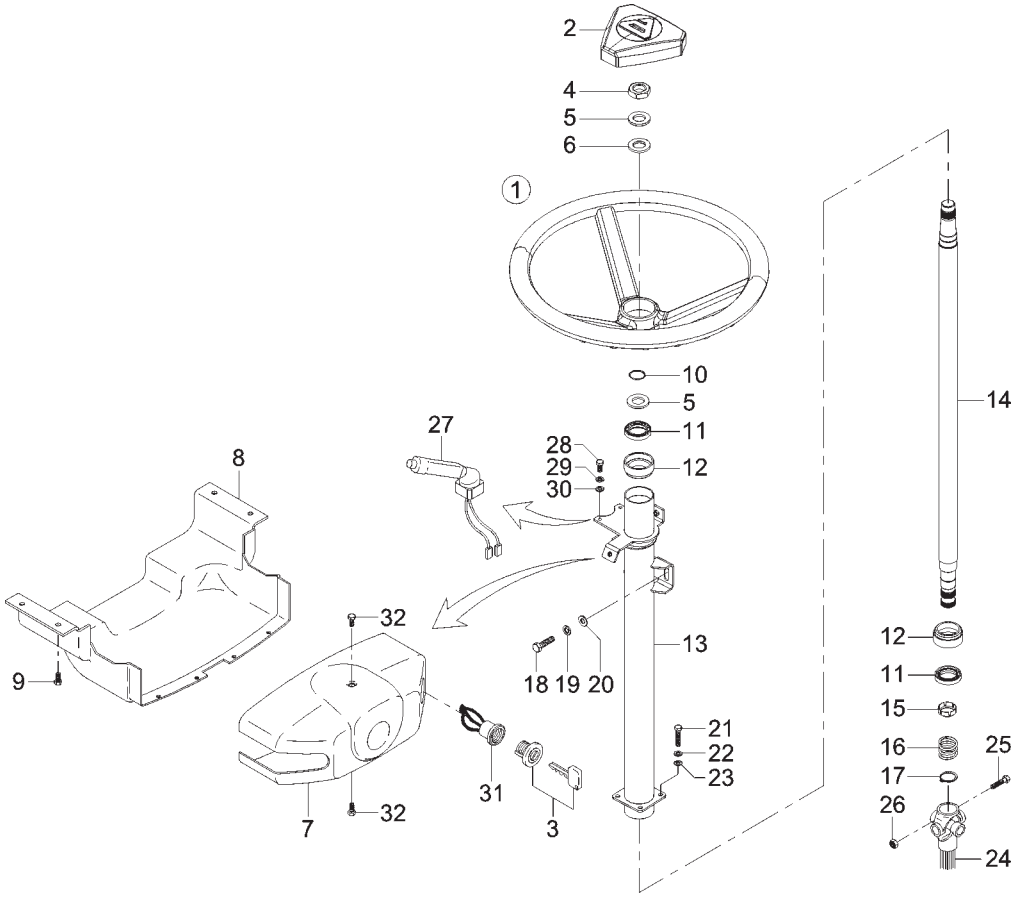

ITEM	CÓDIGO Nº DE PIEZAS CODE	QNT. CT. QTY.	DENOMINAÇÃO / DENOMINACIÓN / DENOMINATION						AM 21
			SISTEMA DE DIREÇÃO - VOLANTE SISTEMA DE DIRECCIÓN - VOLANTE STEERING SYSTEM - STEERING WHEEL						
1	6011.007.027.00.7	1	Conj. Volante de Direção	Conj. Volante de Dirección	Steering Wheel Set				
			(Inclui Item 2)	(Inclui Item 2)	(Include Item 2)				X
2	6011.007.028.00.5	1	Tampa do Volante	Tapa del Volante	Steering Wheel Cover				X
3	6007.011.035.00.2	1	Cilindro de Ignição com Chave	Cilindro de Ignición con Llave	Ignition Cylinder whit Key				X
4	4102.013.030.00.2	1	Porca Sextavada M20x1,5	Tuerca Hex. M20x1,5	Hex. Nut M20x1,5				X
5	8002.104.056.02.1	2	Arruela de Compensação 0,5	Arandela de Compensación 0,5	0,5 Return Collar				X
6	4103.011.023.01.5	1	Arruela Lisa A23	Arandela Lisa A23	A23 Flat Collar				X
7	6011.007.035.00.0	1	Fechamento Superior Coluna	Cierramiento Superior Columna	Steering Column Upper Closing				
			de Direção	de Dirección					X
8	6011.007.036.00.8	1	Fechamento Inferior Coluna	Cierramiento Inferior Columna	Steering Column Inferior Closing				
			de Direção	de Dirección					X
9.1	6007.013.434.00.5	6	Parafuso de Fixação	Tornillo de Fijación	Fixation Screw				X
9.2	4101.082.001.04.3	4	Parafuso Auto - Travante						X
10	6006.007.057.00.4	1	Anel de Segurança	Anillo de Securidad	Safety Ring				X
11	6006.007.056.00.6	2	Rolamento de Direção	Rodamiento de Dirección	Steering Ball Bearing				X
12	6006.007.052.00.5	2	Adaptador do Rolamento	Adaptador Rodamiento	Ball Bearing Adapter				X
13	6011.007.017.00.8	1	Conj. Jaqueta de Direção	Conj. Jaqueta de Dirección	Steering Jacket Set				X
14	6011.007.021.00.0	1	Conj. Eixo Coluna de Direção	Conj. Eje Columna de Dirección	Steering Column Shaft Set				X
15	6006.007.054.00.1	1	Bucha Retentora	Buje Retén	Retainer Bushing				X
16	6006.007.055.00.8	1	Mola do Rolamento	Resorte del Rodamiento	Ball Bearing Spring				X
17	4008.010.019.00.7	1	Anel Elástico 22x1,2	Anillo Elastico 22x1,2	22x1,2 Elastic Ring				X
18	4101.047.090.05.7	2	Parafuso Sextavado M8x25	Tornillo Hex. M8x25	Hex. Bolt M8x25				X
19	4103.012.009.01.3	2	Arruela de Pressão A8	Arandela de Presión A8	A8 Pressure Collar				X
20	4103.011.013.01.6	2	Arruela Lisa A8,4	Arandela Lisa A8,4	A8,4 Flat Collar				X
21	4101.080.027.04.0	4	Parafuso Philips M6x16	Tornillo Philips M6x16	Philips Screw M6x16				X
22	4103.012.007.01.7	4	Arruela de Pressão A6	Arandela de Presión A6	A6 Pressure Collar				X
23	4103.011.011.01.0	4	Arruela Lisa A6,4	Arandela Lisa A6,4	A6,4 Flat Collar				X
24	6011.007.030.00.1	1	Coluna de Direção	Columna de Dirección	Steering Column				X
25	4101.045.057.06.6	2	Parafuso Sextavado M10x55	Tornillo Hex. M10x55	Hex. Bolt M10x55				X

SISTEMA DE DIREÇÃO - VOLANTE
SISTEMA DE DIRECCIÓN - VOLANTE
STEERING SYSTEM - STEERING WHEEL

ITEM	CÓDIGO Nº DE PIEZAS CODE	QNT. CT. QTY.	DENOMINAÇÃO / DENOMINACIÓN / DENOMINATION						AM 21
26	4102.022.031.02.5	2	Porca Sext. VM10	Tuerca Hex. VM10	Hex. Nut VM10				X
27	6008.011.205.00.9	1	Conj. Chave Coluna de Direção	Conj. Llave Columna de Dirección	Steering Column Key Set				X
28	4101.047.059.05.2	2	Parafuso M5x16	Tornillo M5x16	M5x16 Screw				X
29	4103.012.006.01.9	2	Arruela de Pressão A5	Arandela de Presión A5	A5 Pressure Collar				X
30	4103.011.010.01.2	2	Arruela Lisa A5,3	Arandela Lisa A5,3	A5,3 Flat Collar				X
31	6007.011.036.00.0	1	Comutador Ingnição/Partida	Comutador Ingnición/Partida	Ignition/Starter Switch				X
32	6007.013.434.00.5	2	Parafuso de Fixação	Tornillo de Fijación	Fixation Screw				X

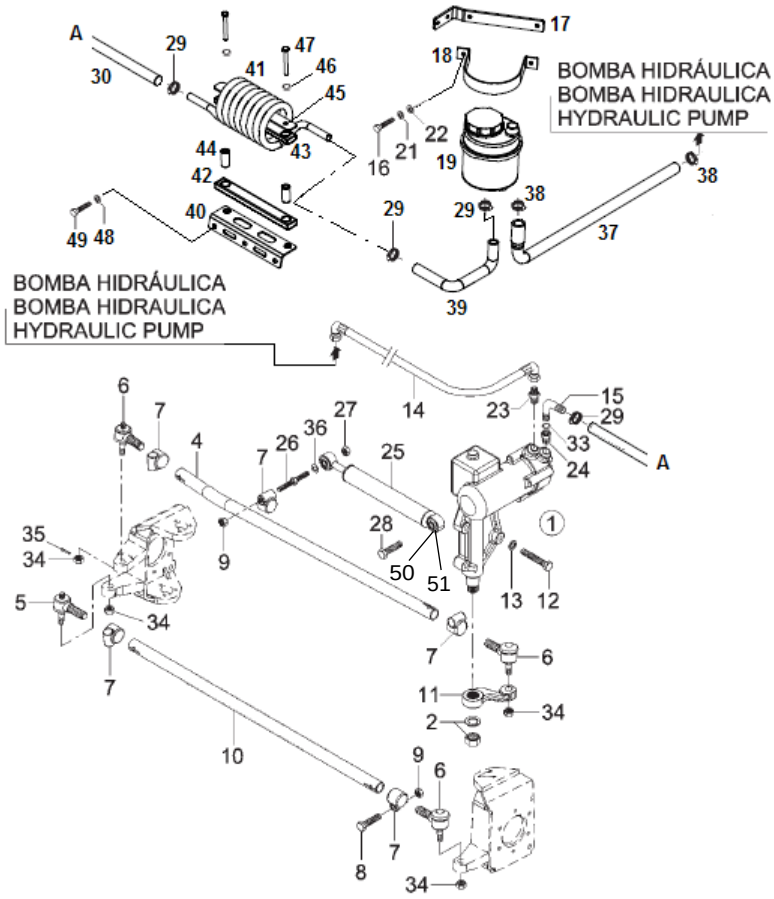

SISTEMA DE DIREÇÃO - SETOR DE DIREÇÃO SISTEMA DE DIRECCIÓN - SETOR DE DIRECCIÓN STEERING WHEEL SYSTEM - STEERING WHEEL SECTOR									
ITEM	CÓDIGO Nº DE PIEZAS CODE	QNT. CT. QTY.	DENOMINAÇÃO / DENOMINACIÓN / DENOMINATION						AM 21
1	6011.007.029.00.3	1	Setor de Direção (Inclui Item 2)	Setor de Dirección (Inclui Item 2)	Steering Sector (Include Item 2)				X
2	6011.007.056.00.6	1	Conj. Reparo - Braço Pitman	Conj. Repación - Brazo Pitman	Repair Set - Pitman Arm				X
4	6011.007.012.00.9	1	Barra de Direção Superior	Barra Dirección Superior	Upper Steering Bar				X
5	8008.103.607.00.3	1	Terminal Esquerdo	Terminal Izquierdo	Left Terminal				X
6	8008.103.608.00.1	3	Terminal Direito	Terminal Derecho	Right Terminal				X
7	8009.103.069.00.4	4	Abraçadeira	Abrazadera	Clamp				X
8	4101.067.066.05.2	5	Parafuso Sextavado M10x1x50	Tornillo Hex. M10x1x50	M10x1x50 Hex. Screw				X
9	4102.022.030.05.0	6	Porca Freno VM10x1	Tuerca Freno VM10x1	Brake Nut VM10x1				X
10	6011.007.013.00.7	1	Barra Direção Inferior	Barra Dirección Inferior	Inferior Steering Bar				X
11	6011.007.016.00.0	1	Braço Pitman	Brazo Pitman	Pitman Arm				X
12	4101.046.012.06.0	3	Parafuso Sextavado M14x85	Tornillo Hex. M14x85	M14x85 Hex. Screw				X
13	4103.012.012.01.7	3	Arruela de Pressão A14	Arandela de Presión A14	A14 Pressure Washer				X
14	6011.007.031.00.9	1	Mangueira Pressão Bomba/	Manguera Presión Bomba/	Pump Pressure Hose/Steering				
			Direção	Dirección					X
15	6011.007.066.00.5	1	Terminal 90º	Terminal 90º	90º Terminal				X
16	4101.047.068.05.3	2	Parafuso Sextavado M6x20						X
17	6011.007.097.00.0	1	Suporte						X
18	6007.007.069.00.7	1	Cinta						X
19	6007.007.043.00.2	1	Reservatório						X
21	4103.012.007.01.7	2	Arruela de Pressão A6	Arandela de Presión A6	A6 Pressure Washer				X
22	4103.011.011.01.0	2	Arruela Lisa A6,4	Arandela Lisa A6,4	A6,4 Flat Washer				X
23	8008.108.374.00.5	1	União Macho 3/4x9/16 (Inclui	Unión Macho 3/4x9/16 (Inclui	3/4x9/16 Male Joint (Include				
			Item 33)	Item 33)	Item 33)				X
24	6007.007.049.00.9	1	União Macho 3/4x3/4 (Inclui	Unión Macho 3/4x3/4 (Inclui	3/4x3/4 Male Joint (Include				
			Item 33)	Item 33)	Item 33)				X
25	6011.007.040.00.0	1	Amortecedor de Direção	Amortiguador de Dirección	Steering Bumber (Include				
			(Inclui Itens 50 e 51)	(Inclui Itenes 50 y 51)	Items 50 and 51)				X
26	6011.007.039.00.2	1	Parafuso Fixação Amortecedor	Tornillo Fijación Amortiguador	Bumper Fixation Screw				X
27	4102.023.010.05.1	1	Porca Freno M12x1,5	Tuerca Freno M12x1,5	Brake Nut M12x1,5				X

SISTEMA DE DIREÇÃO - SETOR DE DIREÇÃO
SISTEMA DE DIRECCIÓN - SETOR DE DIRECCIÓN
STEERING WHEEL SYSTEM - STEERING WHEEL SECTOR

ITEM	CÓDIGO Nº DE PIEZAS CODE	QNT. CT. QTY.	DENOMINAÇÃO / DENOMINACIÓN / DENOMINATION						AM 21
28	4101.067.075.05.3	1	Parafuso Sextavado M12x65	Tornillo Hex. M12x65	M12x65 Hex. Screw				X
29	8002.108.105.00.6	4	Abraçadeira 3/4” a 1”	Abrazadera 3/4” hasta 1”	Clamp 3/4” until 1”				X
30	6011.007.098.00.8	1	Mangueira Entrada Serpentina						X
33	6007.007.013.00.5	1	Anel “O”	Anillo “O”	O-Ring				X
34	4102.018.026.00.5	4	Porca Castelo 9/16” 18UNF	Tuerca Castillo 9/16” 18UNF	Castle Nut 9/16” 18UNF				X
35	4009.010.018.00.7	4	Contrapino 5/32x1/12”	Contraperno 5/32x1/12”	Cotter Pin 5/32x1/12”				X
36	4103.012.011.01.1	1	Arruela de Pressão A12	Arandela de Presión A12	A12 Pressure Washer				X
37	6011.007.136.00.6	1	Mangueira Sucção						X
38	8005.108.023.00.4	2	Abraçadeira 1" - 1.1/4"						X
39	6011.007.135.00.8	1	Mangueira de Retorno						X
40	6011.007.133.00.3	1	Suporte						X
41	6011.007.093.00.9	1	Serpentina						X
42	6007.005.624.00.1	1	Apoio Externo						X
43	6007.005.623.00.3	1	Apoio Interno						X
44	6010.001.050.00.7	2	Espaçador						X
45	6007.005.622.00.5	1	Suporte Serpentina						X
46	4103.012.009.01.3	2	Arruela Pressão A8						X
47	4101.045.041.05.2	2	Parafuso Sextavado M8 x 70						X
48	4103.024.011.01.5	3	Arruela Lisa A 8,4						X
49	4101.047.090.05.7	3	Parafuso M8 x 25						X
50	6011.007.137.00.4	2	Tubo	Tubo	Pipe				X
51	6011.007.138.00.2	2	Bucha	Buje	Bushing				X
-	6011.007.041.00.8	1	Conj. Reparo - Vedações	Conj. Repación - Vedaciónes	Repair Set - Sealing				X
-	6011.007.042.00.6	1	Conj. Reparo - Carcaça Válv.	Conj. Repación - Carcaza Válv.	Repair Set - Valve Body				X
-	6011.007.043.00.4	1	Conj. Reparo - Pistão	Conj. Repación - Pistón	Repair Set - Piston				X
-	6011.007.044.00.2	1	Conj. Reparo - Válvula de Alivio	Conj. Repación - Válvula de Alivio	Repair Set - Relief Valve				X

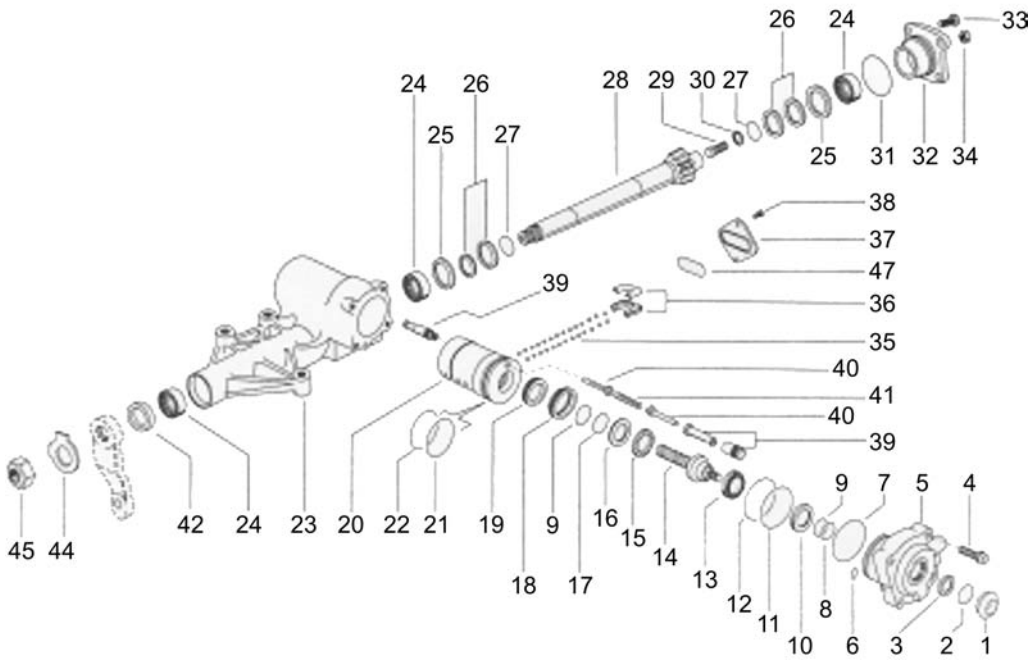

ITEM	CÓDIGO Nº DE PIEZAS CODE	QNT. CT. QTY.	DENOMINAÇÃO / DENOMINACIÓN / DENOMINATION						AM 21
			MECANISMO HIDRÁULICO INTEGRAL MECANISMO HIDRAULICO INTEGRAL INTEGRAL HYDRAULIC MECHANISM						
-	6011.007.041.00.8	1	Conj. Reparo - Vedações	Conj. Reparación - Vedaciones	Repair Set - Sealings (Include				
			(Inclui Itens 1 ao 3, 6 ao 9, 1 1,	(Inclui Itenes 1 al 3, 6 al 9, 1 1,	Items 1 to 3, 6 to 9, 1 1, 12, 17,				
			12, 17, 21, 22, 25 ao 27, 31,	12, 17, 21, 22, 25 al 27, 31, 34,	21, 22, 25 to 27, 31, 34, 42				
			34, 42 e 47)	42 y 47)	and 47)				X
-	6011.007.042.00.6	1	Conj. Reparo - Carcaça Válvula	Cj. Reparación - Carcaza Válvula	Repair Set - Valve Body				
			(Inclui Itens 10, 13, 15, 16, 18	(Inclui Itenes 10, 13, 15, 16, 18	(Include Items 10, 13, 15, 16,				
			e 19)	y 19)	18 and 19)				X
-	6011.007.043.00.4	1	Conj. Reparo - Pistão (Inclui	Conj. Reparación - Pistón (Inclui	Repair Set - Piston (Include				
			Itens 39 ao 41)	Itenes 39 al 41)	Items 39 to 41)				X
-	6011.007.044.00.2	1	Conj. Reparo - Válvula Alívio	Cj. Reparación - Válvula Alivio	Repair Set - Relief Valve				X
-	6011.007.047.00.5	1	Conj. Reparo - Válvula e Pistão	Cj. Reparación - Válvula y Pistón	Repair Set - Valve and Piston				
			(Inclui Itens 1 ao 3, 5 ao 22,	(Inclui Itenes 1 al 3, 5 al 22,	(Include Items 1 to 3, 5 to 22,				
			35 ao 41)	35 al 41)	35 to 41)				X
-	6011.007.053.00.3	1	Conj. Eixo - Setor (Inclui Itens	Conj. Eje - Setor (Inclui Itenes	Shaft Set - Sector (Include				
			28 ao 30)	28 al 30)	Items 28 to 30)				X
-	6011.007.052.00.5	1	Conj. Reparo Capa Guia (Inclui	Conj. Reparación Capa Guía	Guide Cover Repair Set				
			Itens 36 ao 38 e 47)	(Inclui Itenes 36 al 38 y 47)	(Include Items 36 to 38 and 47)				X
-	6011.007.056.00.6	1	Conj. Reparo Braço Pitman	Conj. Reparación Brazo Pitman	Pitman Arm Repair Set (Include				
			(Inclui Itens 44 e 45)	(Inclui Itenes 44 y 45)	Items 44 and 45)				X
4	6011.007.048.00.3	4	Parafuso Especial ½"-13	Tornillo Especial ½"-13	½"-13 Special Screw				X
5	6011.007.049.00.1	1	Carcaça da Válvula Usinada	Carcaza de la Válvula Usinada	Machined Valve Body				X
14	6011.007.050.00.9	1	Conj. Árvore de Entrada/Sem-Fim	Conj. Árbol de Entrada/Sin-Fin	No-End Inlet Tree Set				X
20	6011.007.051.00.7	1	Conj. Pistão/Cremalheira LD	Conj. Pistón/Cremallera LD	Piston Set/ Right Side Cogwheel				X
23	6011.007.045.00.9	1	Carcaça Usinada LE	Carcaza Usinada LE	Left Side Machined Body				X
24	6011.007.046.00.7	1	Rolamento de Agulhas	Rodamiento Agujas	Needles Ball Bearing				X
32	6011.007.054.00.1	1	Tampa do Eixo	Tapa del Eje	Shaft Cover				X
33	6011.007.055.00.8	4	Parafuso M12x1,5	Tornillo M12x1,5	M12x1,5 Screw				X
35	6011.007.057.00.4	100	Esfera 9/32"	Esfera 9/32"	Ball 9/32"				X
35	6011.007.058.00.2	100	Esfera 9/32"	Esfera 9/32"	Ball 9/32"				X

MECANISMO HIDRÁULICO INTEGRAL
MECANISMO HIDRAULICO INTEGRAL
INTEGRAL HYDRAULIC MECHANISM

ITEM	CÓDIGO Nº DE PIEZAS CODE	QNT. CT. QTY.	DENOMINAÇÃO / DENOMINACIÓN / DENOMINATION						AM 21
35	6011.007.059.00.0	100	Esfera 9/32"	Esfera 9/32"	Ball 9/32"				X
35	6011.007.060.00.8	100	Esfera 9/32"	Esfera 9/32"	Ball 9/32"				X
35	6011.007.061.00.6	100	Esfera 9/32"	Esfera 9/32"	Ball 9/32"				X
35	6011.007.062.00.4	100	Esfera 9/32"	Esfera 9/32"	Ball 9/32"				X
35	6011.007.063.00.2	100	Esfera 9/32"	Esfera 9/32"	Ball 9/32"				X
35	6011.007.064.00.0	100	Esfera 9/32"	Esfera 9/32"	Ball 9/32"				X
-	6011.007.029.00.3	1	Setor de Direção	Caja de direccion					X

SISTEMA DE ALIMENTAÇÃO
SISTEMA DE ALIMENTACIÓN
FEEDING SYSTEM

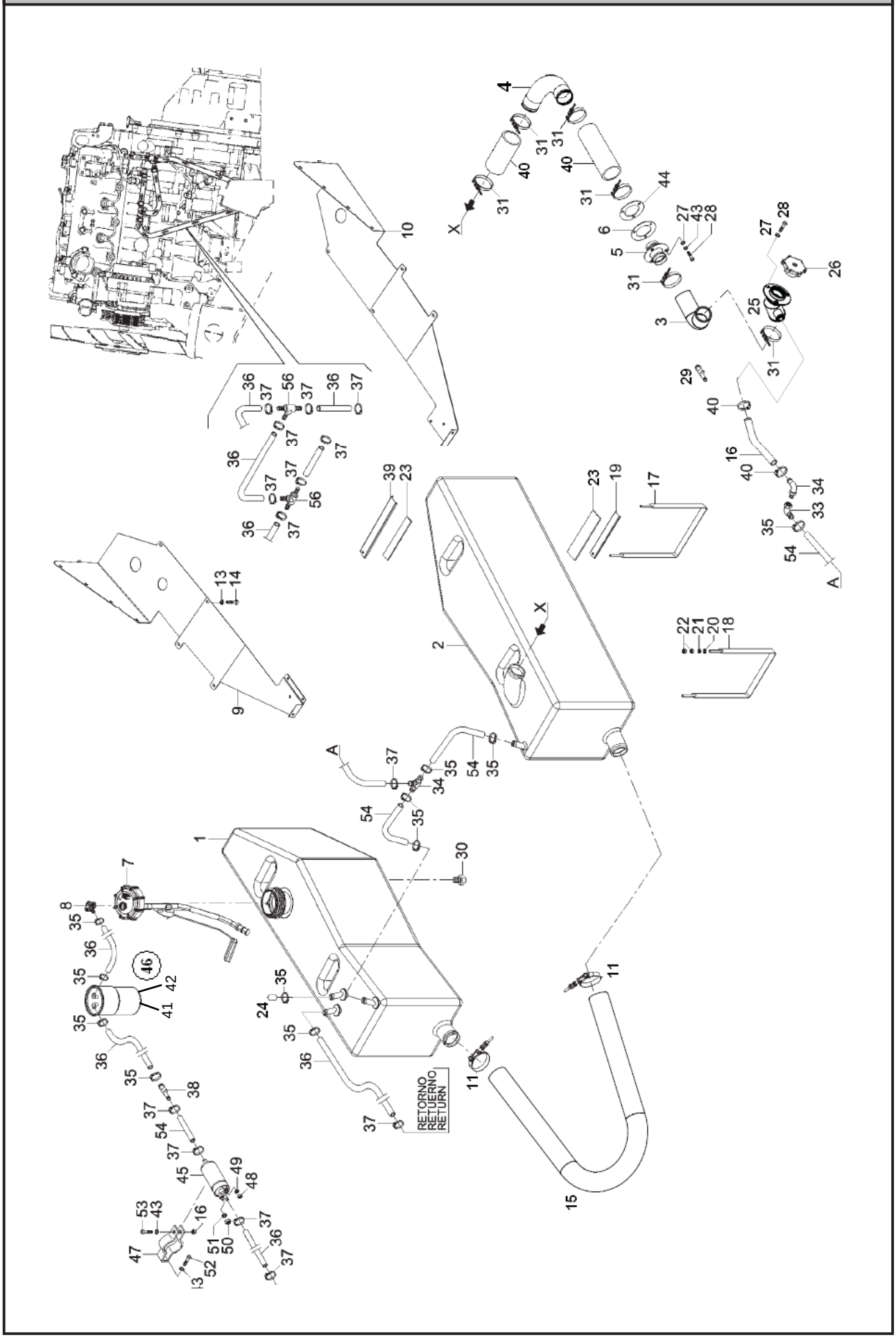

SISTEMA DE ALIMENTAÇÃO
SISTEMA DE ALIMENTACIÓN
FEEDING SYSTEM

	ITEM	CÓDIGO Nº DE PIEZAS CODE	QNT. CT. QTY.	DENOMINAÇÃO / DENOMINACIÓN / DENOMINATION						AM 21
BT	1	6011.006.052.00.6	1	Tanque de Combustível Direito	Tanque de Combustible Derecho	Right Fuel Tank				X
BT	2	6011.006.053.00.4	1	Tanque de Combustível Esq.	Tanque de Combustible Izquierdo	Left Fuel Tank				X
	3	6011.006.129.00.2	1	Mangueira	Manguera	Hose				X
BT	4	6011.006.032.00.8	1	Mangueira Tanque Bocal	Manguera Tanque Boquilla	Nozzle Tank Hose				X
	5	6011.006.073.00.2	1	Cj. Flange Ligação Tanque/Bocal	Cj. Flange Lig. Tanque/Boquilla	Nozzle/Tank Con. Flange Set				X
	6	6011.006.085.00.6	1	Vedador Maior	Vedación Mayor	Bigger Seal				X
	7	6016.006.019.00.4	1	Boia do Tanque	Boya del Tanque	Fuel Sender				X
	8	6013.006.008.00.4	1	Conector Combustível	Conector Combustible	Fuel Connector				X
BT	9	6011.006.149.00.0	1	Protetor Esquerdo Tanque	Protetor Izquierdo Tanque	Left Fuel Protector				X
BT	10	6011.006.148.00.2	1	Protetor Direito Tanque	Protetor Derecho Tanque	Right Fuel Protector				X
	11	6007.001.917.00.3	2	Abraçadeira	Abrazadera	Clamp				X
	12	6112.006.009.00.2	6	Conector	Conector	Connector				X
	13	4103.012.009.01.3	18	Arruela de Pressão A8	Arandela de Presión A8	A8 Pressure Washer				X
	14	4101.047.085.05.7	18	Parafuso Sextavado M8x12	Tornillo Hex. M8x12	M8x12 Hex. Screw				X
	15	6011.006.145.00.8	1	Mangueira Ligação Tanques	Manguera Ligación Tanques	Hose Connection Tanks				X
	16	1020.100.014.00.7	CN	Mangueira	Manguera	Hose				X
	17	6011.006.043.00.5	2	Conj. Fixador Maior do Tanque	Conj. Fijador Mayor del Tanque	Fuel Bigger Fixer Set				X
	18	6011.006.045.00.0	2	Conj. Fixador Menor do Tanque	Conj. Fijador Menor del Tanque	Fuel Smaller Fixer Set				X
	19	6011.006.037.00.7	2	Apoio Menor Cinta do Tanque	Apoyo Menor Cinta del Tanque	Tank Belt Smaller Support				X
	20	4103.024.011.01.5	6	Arruela Lisa 8,4	Arandela Lisa 8,4	8,4 Flat Washer				X
	21	4103.012.009.01.3	16	Arruela de Pressão A8	Arandela de Presión A8	A8 Pressure Washer				X
	22	4102.011.007.06.9	22	Porca Sextavada M8	Tuerca Hex. M8	Hex. Nut M8				X
	23	1021.100.014.00.5	CN	Borracha Nitrilica	Goma Nitrilica	Nitrilic Rubber				X
	24	6007.001.347.00.3	1	Tampão	Tapon	Tapon				X
	25	6011.006.130.00.0	1	Conj. Bocal Abastecimento	Mouthpiece Assembly Supply	Suministro Conjunto de Boquilla				X
	26	6011.006.026.00.2	1	Tampa	Tapa	Lid				X
	27	4103.012.007.01.7	16	Arruela de Pressão A6	Arandela de Presión A6	A6 Pressure Washer				X
	28	4101.080.027.04.0	18	Parafuso Philips M6x16	Tornillo PhilipsM6x16	M6x16 Philips Screw				X
	29	6011.006.131.00.8	1	Adaptador	Adaptador	Adapter				X
BT BT	30	6011.006.151.00.6	1	Bujão	Tapón	Plug				X
	31	6011.101.177.00.5	6	Abraçadeira	Abrazadera	Clamp				X
	32	6011.006.095.00.5	1	Cotovelo Fêmea M20x1,5	Codo Hembra M20x1,5	M20x1,5 Female Knee				X
	33	6011.006.096.00.3	1	Cotovelo Macho M20x1,5	Codo Macho M20x1,5	M20x1,5 Male Knee				X
	34	6011.006.070.00.8	1	"T" Espigão Ø5/8"	"T" Espigón Ø5/8"	Dowel "T" Ø5/8"				X
	35	8002.108.105.00.6	11	Abraçadeira 3/4 A1"	Abrazadera 3/4 A1"	3/4 A1" Clamp				X
	36	1020.100.003.00.0	CN	Mangueira	Manguera	Hose				X
	37	7006.011.041.00.1	14	Abraçadeira 1/2"X5/8"X9	Abrazadera 1/2"X5/8"X9	Clamp 1/2"X5/8"X9				X
	38	6011.101.026.00.4	2	Adaptador Mangueira Filtro	Adaptador Manguera Filtro	Filter Hose Adaptor				X
	39	6011.006.038.00.5	2	Apoio Maior Cinta do Tanque	Apoyo Mayor Cinta del Tanque	Tank Belt Bigger Support				X
BT	40	1020.100.013.00.9	CN	Mangueira 50,8X66,3	Manguera	Hose				X
	41	6011.101.074.00.4	1	Elemento	Elemento	Element				X
	42	6011.101.075.00.1	1	Sensor	Sensor	Sensor				X
	43	4103.011.011.01.0	8	Arruela Lisa A6,4	Arandela Lisa A6,4	A6,4 Flat Washer				X
	44	6011.006.086.00.4	1	Vedador Menor	Vedación Menor	Smaller Sealing				X
	45	6013.006.007.00.6	1	Bomba Elétrica Comb. EKP	Bomba Electrica Comb. EKP	EKP Fuel Eletric Pump				X
	46	6011.101.069.00.4	1	Filtro de Combustível	Filtro de Combustible	Fuel Filter				X
	47	8009.108.419.00.6	1	Abraçadeira	Abrazadera	Clamp				X
	48	4102.011.003.05.0	1	Porca Sextavada M5	Tuerca Hex. M5	Hex. Nut M5				X
	49	4103.012.006.01.9	1	Arruela de Pressão A5	Arandela de Presión A5	A5 Pressure Washer				X
	50	4102.011.002.04.5	1	Porca Sextavada M4	Tuerca Hex. M4	Hex. Nut M4				X
	51	4103.012.046.01.5	1	Arruela de Pressão B4	Arandela de Presión B4	B4 Pressure Washer				X
	52	4101.047.071.05.7	1	Parafuso Sextavado M6x30	Tornillo Hex. M6x30	M6x30 Hexagonal Screw				X
	53	4101.047.068.05.3	1	Parafuso Sextavado M6x20	Tornillo Hex. M6x20	M6x20 Hexagonal Screw				X
	54	1020.100.014.00.7	CN	Mangueira de Borracha Ø19x12	Manguera de Goma Ø19x12	Rubber Hose Ø19x12				X
	55	1020.130.018.00.2	CN	Mangueira de Borracha Ø22,5x12,5	Manguera de Goma Ø22,5x12,5	Rubber Hose Ø22,5x12,5				X
	56	6013.006.010.00.0	2	Conector Tipo T	Conector Tipo T	Conector "T"				X

SISTEMA DE FREIO - TUBULAÇÃO DE FREIO
SISTEMA DE FRENO - TUBERIA DE FRENO
BRAKE SYSTEM - BRAKE PIPING

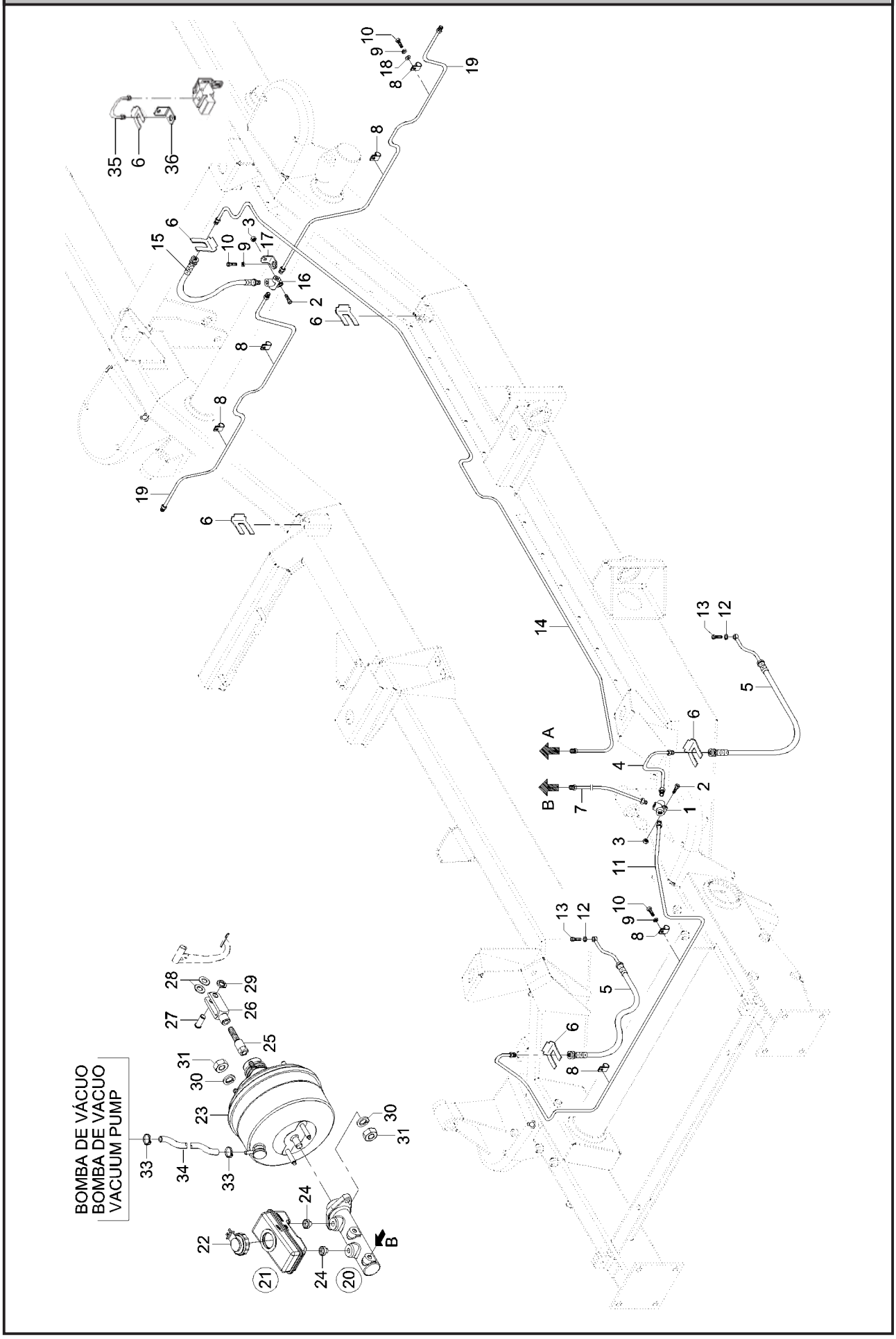

SISTEMA DE FREIO - TUBULAÇÃO DE FREIO
SISTEMA DE FRENO - TUBERIA DE FRENO
BRAKE SYSTEM - BRAKE PIPING

ITEM	CÓDIGO Nº DE PIEZAS CODE	QNT. CT. QTY.	DENOMINAÇÃO / DENOMINACIÓN / DENOMINATION		
1	6001.005.082.00.5	1	Conexão - Sistema Freio	Conección - Sistema Freno	Connection - Brake System
2	4101.047.071.05.7	2	Parafuso Sextavado M6x30	Tornillo Hex. M6x30	Hex. Bolt M6x30
3	4102.023.003.05.8	2	Porca Freno M6	Tuerca Freno M6	Brake Nut M6
4	6011.005.021.00.2	1	Conj. Tubo de Freio 170mm	Conj. Tubo de Freno 170mm	170mm Brake Pipe Set
5	6011.005.023.00.8	2	Flexivel Dianteiro Freio	Flexible Delantero Freno	Flexible Front Brake
6	6001.005.049.00.4	5	Presilha do Freio	Presilla del Freno	Brake Clamp
7	6011.005.032.00.9	1	Conj. Tubo de Freio 850mm	Conj. Tubo de Freno 850mm	850mm Brake Pipe Set
8	6001.005.047.00.8	6	Abraçadeira	Abrazadera	Clamp
9	4103.012.007.01.7	13	Arruela de Pressão A6	Arandela de Presión A6	A6 Pressure Collar
10	4101.047.065.05.9	12	Parafuso Sextavado M6x12	Tornillo Hex. M6x12	Hex. Bolt M6x12
11	6011.005.030.00.3	1	Conj. Tubo de Freio 1400mm	Conj. Tubo de Freno 1400mm	1400mm Brake Pipe Set
12	6011.005.227.00.5	2	Anel de Vedação A10x13,5x1	Anillo de Vedación A10x13,5x1	Sealing Ring A10x13,5x1
13	6011.005.039.00.4	2	Parafuso Caliper Freio	Tornillo Caliper Freno	Brake Caliper Screw
14	6011.005.066.00.7	1	Conj. Tubo de Freio 3400mm	Conj. Tubo de Freno 3400mm	3400mm Brake Pipe Set
15	6011.005.103.00.8	1	Flexivel Freio Traseiro	Flexible Freno Trasero	Rear Brake Flexible
16	6001.005.050.00.2	1	Conexão “T”	Conección “T”	“T” Connection
17	6011.005.064.00.2	1	Fixador “T”	Fijación “T”	“T” Fixer
18	4103.011.011.01.0	4	Arruela Lisa A6,4	Arandela Lisa A6,4	A6,4 Flat Collar
19	6008.005.118.00.2	2	Conj. Tubo de Freio	Conj. Tubo de Freno	Brake Pipe Set
20	6034.105.124.00.5	1	Cilindro Mestre Duplo Circuito	Cilindro Mestre Doble Circuito	Master Cylinder Double Circuit
			(Inclui Item 21)	(Inclui Item 21)	(Include Item 21)
21	6011.005.069.00.1	1	Conj. Reservatório Fluido	Conj. Reservatório Fluido	Fluid Reservoir Set
			(Inclui Item 22)	(Inclui Item 22)	(Include Item 22)
22	6011.005.070.00.9	1	Conj. Tampa	Conj. Tapa	Cover Set
23	6011.005.008.00.9	1	Mastervac 205mm Tandem	Mastervac 205mm Tandem	Mastervac 205mm Tandem
24	6011.005.068.00.3	1	Adaptador Cilindro Mestre	Adaptador Cilindro Mestre	Master Cylinder Adapter
25	6011.005.016.00.2	1	Adaptador Haste Buster	Adaptador Mástil Buster	Buster Rod Adapter
26	6011.005.017.00.0	1	Garfo Freio Embreagem	Horquilla Freno Embrague	Clutch Brake Fork
27	6011.005.022.00.0	1	Pino Pedal Freio	Perno Pedal Freno	Brake Pedal Pivot
28	6011.005.018.00.8	2	Anel Espaçador Garfo Freio	Anillo Espaciador Horquilla Freno	Brake Fork Spacer Ring
29	4008.010.009.00.8	1	Anel Elástico	Anillo Elastico	Elastic Ring
30	4103.019.002.04.5	6	Arruela de Pressão 3/8"	Arandela de Presión 3/8"	3/8" Pressure Collar
31	4102.018.013.05.2	6	Porca 3/8"	Tuerca 3/8"	Nut 3/8"
33	8005.108.023.00.4	2	Abraçadeira 1/4”	Abrazadera 1/4”	Clamp 1/4”
34	1020.110.001.00.2	0,5m	Mangueira ø23x15,88	Manguera ø23x15,88	Hose ø23x15,88
35	6011.005.171.00.5	1	Tubo Freio		
34	6011.005.172.00.3	1	Suporte		
-	6011.005.067.00.5	1	Reparo Cilindro Mestre	Reparo Cilindro Mestre	Master Cylinder Repair
-	6011.005.071.00.7	1	Reparo Válvula Retenção Vácuo	Reparo Valvula Retención Vacuo	Vacuum Retainer Valve Repair

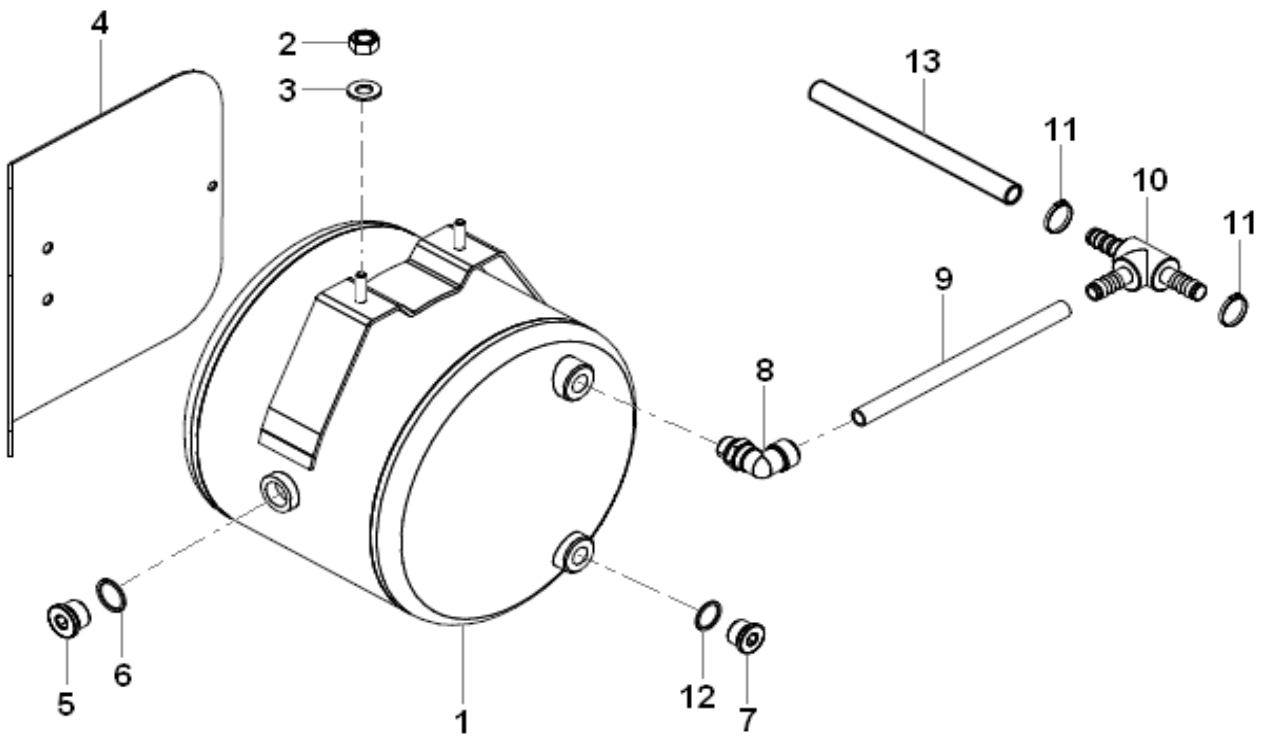

SISTEMA DE FREIO - RESERVATÓRIOS
SISTEMA DE FRENO - RESERVORIOS
BRAKE SYSTEM - RESERVOIRS

ITEM	CÓDIGO Nº DE PIEZAS CODE	QNT CT CTY	DENOMINAÇÃO / DENOMINACIÓN / DENOMINATION		
1	6010.005.069.00.3	1	Reservatório	Reservorio	Reservoir
2	4102.014.011.05.0	4	Porca Freno M8	Tuerca Freno M8	M8 Brake Nut
3	4103.011.013.01.6	4	Arruela Lisa A8,4	Arandela Lisa A8,4	A8.4 Plate Washer
4	6034.105.032.00.0	1	Protetor	Protector	Protector
5	4014.010.037.00.7	1	Anel Vedação 22X27	Anillo Vedación 22X27	22X27 Sealing Ring
6	4010.012.005.00.0	1	Bujão M22X1,5	Tapón M22X1,5	M22X1.5 Plug
7	4010.010.008.00.6	1	Bujão M16X1,5	Tapón M16X1,5	M16X1.5 Plug
8	6007.005.545.00.8	1	Cotovelo M16X12 mm	Codo M16X12 mm	M16X12 mm Elbow
9	1020.150.007.00.0	CN	Tubo Nylon 9X12 Preto	Tubo Nylon 9X12 Negro	9X12 Black Nylon Tube
10	6008.005.050.00.7	1	Conexão T	Conexión T	T Connection
11	8013.108.565.00.8	10	Abraçadeira 12-16 mm	Abrazadera 12-16 mm	12-16 mm Clamp
12	4014.010.028.00.6	1	Anel Vedação 16X20	Anillo Vedación 16X20	16X20 Sealing Ring
13	1020.100.003.00.0	CN	Mangueira 7,93X14,4	Manguera 7,93X14,4	7.93X14.4 Hose

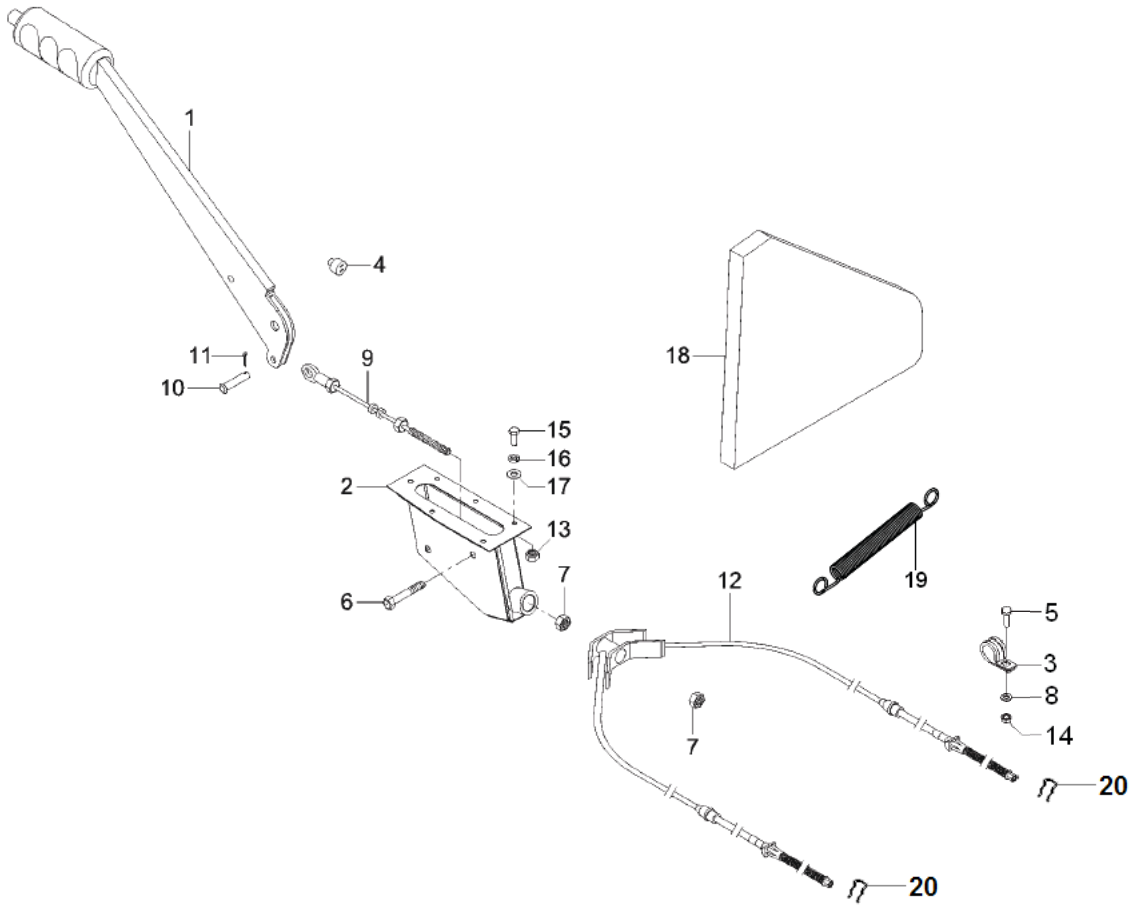

ITEM	CÓDIGO Nº DE PIEZAS CODE	QNT. CT. QTY.	DENOMINAÇÃO / DENOMINACIÓN / DENOMINATION		
			SISTEMA DO FREIO DE ESTACIONAMENTO SISTEMA DEL FRENO DE ESTACIONAMIENTO PARKING BRAKE SYSTEM		
1	6011.005.058.00.4	1	Alavanca Freio Estacionamento	Palanca Freno Estacionamiento	Parking Brake Lever
2	6011.005.095.00.6	1	Conj. Caixa Freio	Conj. Caja Freno	Parking Brake Box Set
			Estacionamento	Estacionamiento	
3	6006.003.511.00.4	2	Abraçadeira		
4	6011.011.052.00.9	1	Interruptor Freio Estacionamento	Interruptor Freno Estacionamiento	Parking Brake Switch
5	4101.047.071.05.7	2	Parafuso		
6	4101.045.027.05.1	4	Parafuso Sextavado M8x20	Tornillo Hex. M8x20	M8x20 Hex. Bolt
7	4102.011.007.06.9	2	Porca Sextavada M8	Tuerca Hex. M8	M8 Hex. Nut
8	4103.011.011.01.0	2	Parafuso		
9	6011.005.063.00.4	1	Cabo de Freio Intermediário	Cable de Freno Intermediario	Intermediate Brake Cable
10	6011.005.053.00.5	1	Pino Cabo Intermediário	Perno Cable Intermediario	Parking Brake Intermediate
			Freio Estacionamento	Freno Estacionamiento	Cable Pin
11	4009.010.007.00.0	1	Contrapino 3/32”x3/4”	Contraperno 3/32”x3/4”	3/32”x3/4” Cotter Pin
12	6011.005.211.00.9	1	Cabo Freio Estacionamento	Cable Freno Estacionamiento	Parking Brake Cable
13	4102.011.005.05.5	4	Porca Sextavada M6	Tuerca Hex. M6	M6 Hex. Nut
14	4102.023.003.05.8	2	Porca	Tuerca	Nut
15	4101.047.066.05.7	6	Parafuso Sextavado M6x16	Tornillo Hex. M6x16	M6x16 Hex. Bolt
16	4103.012.007.01.7	4	Arruela de Pressão A6	Arandela de Presión A6	A6 Pressure Collar
17	4103.011.011.01.0	6	Arruela Lisa A6,4	Arandela Lisa A6,4	A6,4 Flat Washer
18	6011.013.865.00.2	1	Capa	Capa	Cap
19	6011.005.197.00.9	2	Mola	Resorte	Spring
20	6001.005.056.00.9	2	Trava	Traba	Lock

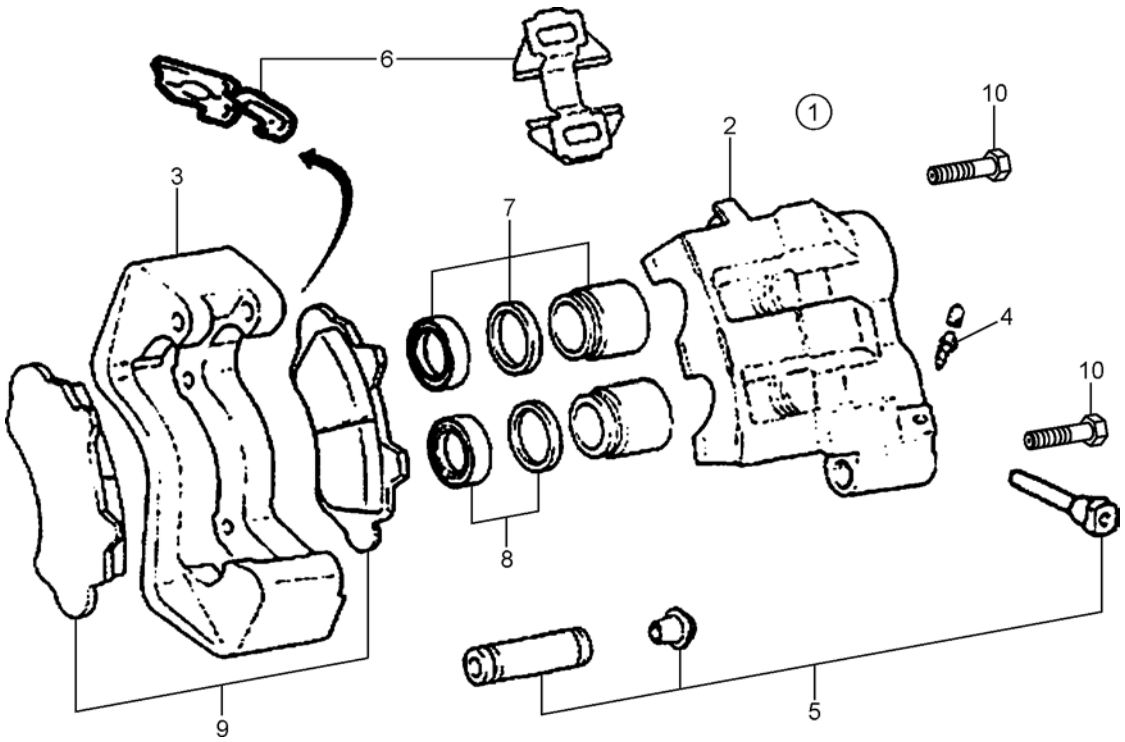

SISTEMA DE FREIO DIANTEIRO SISTEMA DE FRENO DELANTERO FRONT BRAKE SYSTEM									
ITEM	CÓDIGO Nº DE PIEZAS CODE	QNT. CT. QTY.	DENOMINAÇÃO / DENOMINACIÓN / DENOMINATION						AM 21
1	6011.005.006.00.3	1	Conj. Pinça Freio Dianteiro	Conj. Pinza Freno Delantero	Right Front Brake Tweezer Set				
			Direito (Inclui Itens 2 ao 9)	Derecho (Inclui Itenes 2 al 9)	(Include Items 2 to 9)				X
1	6011.005.007.00.1	1	Conj. Pinça Freio Dianteiro	Conj. Pinza Freno Delantero	Left Front Brake Tweezer Set				
			Esquerdo (Inclui Itens 2 ao 9)	Izquierdo (Inclui Itenes 2 al 9)	(Include Items 2 to 9)				X
2	6011.005.086.00.5	1	Conj. Cilindro Roda Direita	Conj. Cilindro Rueda Derecha	Right Wheel Cylinder Set				X
2	6011.005.087.00.3	1	Conj. Cilindro Roda Esquerda	Conj. Cilindro Rueda Izquierda	Left Wheel Cylinder Set				X
3	6011.005.088.00.1	1	Suporte Acabamento	Soporte Acabamiento	Finishing Support				X
4	6011.005.089.00.9	1	Parafuso Sangrador	Tornillo Sangrador	Bleeder Screw				X
5	6011.005.090.00.7	1	Reparo Pino Guia	Reparación Perno Guia	Guide Pivot Repair				X
6	6011.005.091.00.5	1	Reparo Mola Anti-Ruido	Reparación Resorte Anti-Ruido	Anti-noise Spring Repair				X
7	6011.005.092.00.3	1	Reparo do Cilindro	Reparación del Cilindro	Cylinder Repair				X
8	6011.005.093.00.1	1	Reparo Parcial do Cilindro	Reparación Parcial del Cilindro	Cylinder Partial Repair				X
9	6011.005.094.00.9	1	Jogo Pastilhas	Juego Pastillas	Brake Pad Set				X
10	6011.005.133.00.5	2	Parafuso Allen M12x30	Tornillo Allen M12x30	Allen Bolt M12x30				X

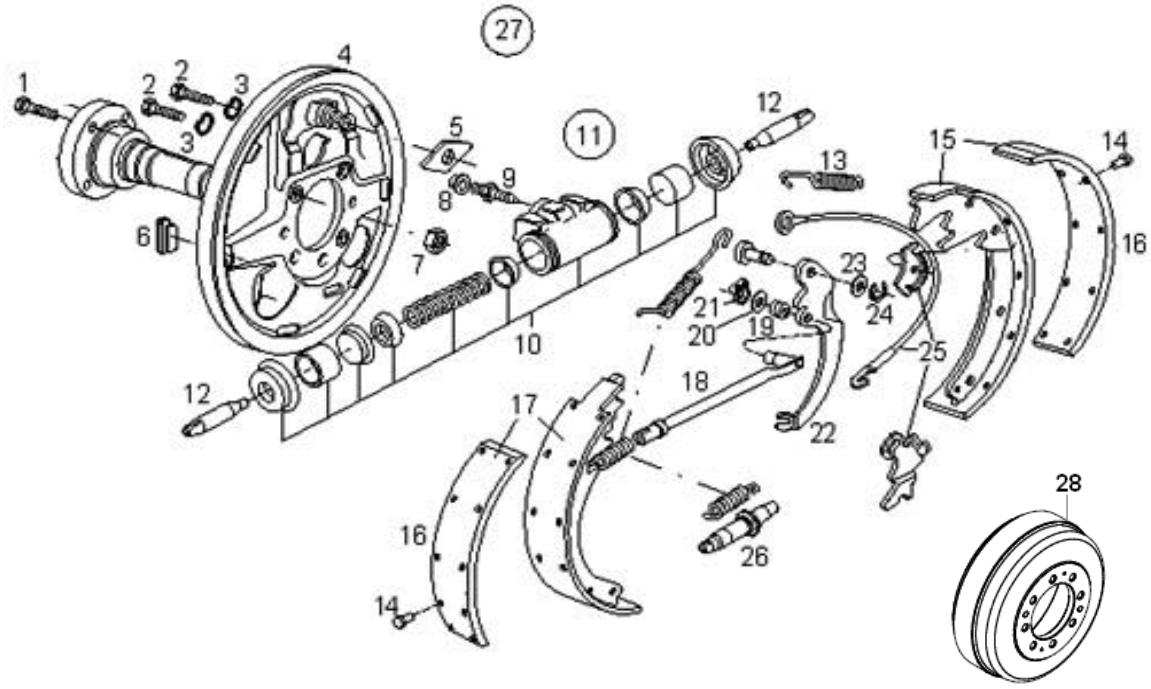

FREIO TRASEIRO

ITEM	CÓDIGO Nº DE PIEZAS CODE	QNT. CT. QTY.	DENOMINAÇÃO / DENOMINACIÓN / DENOMINATION						AM 21
1	6005.009.039.00.9	12	Parafuso Flange Traseira	Tornillo Pletina Trasera	Tornillo Pletina Trasera				X
2	4101.057.085.05.4	4	Parfuso Sextavado	Tornillo Sextavado	Hex Screw				X
3	4103.012.009.01.3	4	Arruela Pressão A8	Arandela Presion A8	Arandela Presion A8				X
4.1	6005.005.111.00.3	1	Prato Esquerdo	Plato Izquierdo	Left Plate				X
4.2	6005.005.110.00.5	1	Prato Direito	Plato derecho	Right Plate				X
5	6003.005.063.00.1	2	Placa de Retenção	Placa de Retencion	The Retaining Plate				X
6	6003.005.062.00.3	4	Tampa Flange do Freio	Tapa Flange do Freno	Cover Flange Front				X
			Dianteiro	Delantero	Brake				X
7	6003.009.017.00.3	12	Porca Freno	Tuerca Freno	Nut Phreno				X
8	6005.005.071.00.9	2	Protetor do Sangrador	Protector do Sangrador	Bleeder Protector				X
9	6003.005.070.00.6	2	Parafuso Sangrador	Tornillo Sangrador	Bleeder Screw				X
10	6003.099.048.00.9	2	Jogo Reparo Cilindro da	Juego Reparo Cilindro de	Wheel Cylinder Repair				
			Roda	Rueda	Set				X
11.1	6005.005.117.00.0	1	Cilindro Roda Esquerda -	Cilindro Rueda Izquierda -	Cylinder Left Wheel -				
			Inclui Itens 8 ao 10	Incluye itenes 8 al 10	Include Items 8 to10				X
11.2	6005.005.116.00.2	1	Cilindro Roda Direita -	Cilindro Rueda Derecha -	Cylinder right Well -				
			Inclui Itens 8 ao 10	Incluye itenes 8 al 10	Include Items 8 to10				X
12	6003.005.065.00.6	2	Haste	Varilla de cilindro de Ruedo	Wheel Cylinder Rod				X
13	6003.005.080.00.5	2	Conjunto de Molas	Conjunto de Resortes	Set of Springs				X
14	6003.005.020.00.1	44	Rebite	Remache	Rivet				X
15	6005.005.113.00.9	2	Sapata Secundária -	Zapata Secundária - Incluye	Shoe Second - Include				X
			Inclui Itens 14 ao 16	Itenes 14 al 16	Items 14 to 16				X
16	6005.099.056.00.7	1	Jogo de Lonas Completo	Juego de Forros Completo	Brake Canvas Complete				X
17	6005.005.112.00.1	2	Sapata Primária - Inclui	Zapata Primaria - Incluye	Primary Shoe - Include				X
			Itens 14 a 16	Itenes 14 al 16	Items 14 to 16				X
18	6006.005.127.00.7	2	Haste de Acionamento	Varilla Actuacion	Actuation Rod				X

FREIO TRASEIRO

ITEM	CÓDIGO Nº DE PIEZAS CODE	QNT. CT. QTY.	DENOMINAÇÃO / DENOMINACIÓN / DENOMINATION						AM 21
19	6005.005.107.00.1	2	Mola de Haste	Resorte de Varilla	Spring Rod				X
20	6003.005.089.00.6	2	Arruela de Haste	Arandela de Haste	Washer Rod				X
21	6003.005.088.00.8	2	Anel Trava Freio Traseiro	Aniilo Traba Freno Trasero	Lock Ring Rear Brake				X
22.1	6003.005.083.00.9	1	Alavanca Esquerda	Palanca Izquierda	Right Lever				X
22.2	6003.005.082.00.1	1	Alavanca Direita	Palanca Derecha	Right Lever				X
23	6005.005.114.00.7	2	Arruela Especial	Arandela Especial	Arandela Especial				X
24	6005.005.115.00.4	2	Trava	Traba	Lock				X
25	6003.005.081.00.3	2	Cabo Esticador	Cable Ensanchador	Cable Tensioner				X
26.1	6003.005.079.00.7	1	Regulagem Esquerda	Ajuste Izquierdo	Left Adjustable				X
26.2	6003.005.078.00.9	1	Regulagem Direita	Ajuste Derecho	Right Adjustable				X
27.1	6006.005.131.00.9	1	FreioTraseiro Esquerdo -	Freno Trasero Izquierdo -	Left Rear Breake -				X
			Inclui 2 a 6,11 a 13,15,	Incluye 2 al 6,11 al 13,15,17	Include 2 to 6,11 to 13,				
			17 ao 26	al 26	15,17 to 26				X
27.2	6006.005.132.00.7	1	Freio Traseiro Direito -	Freno Trasero Derecho -	Right Rear Break -				
			Inclui 2 ao 6,11 a 13,15,	Incluy 2 al 6,11 al 13,15 17	Include 2 to 6,11 to 13				
			17 a 26	al 26	15,17 to 26				X
28	6011.005.205.00.1	2	Tambor de Freio	Tambor del freno	Brake Drum				X

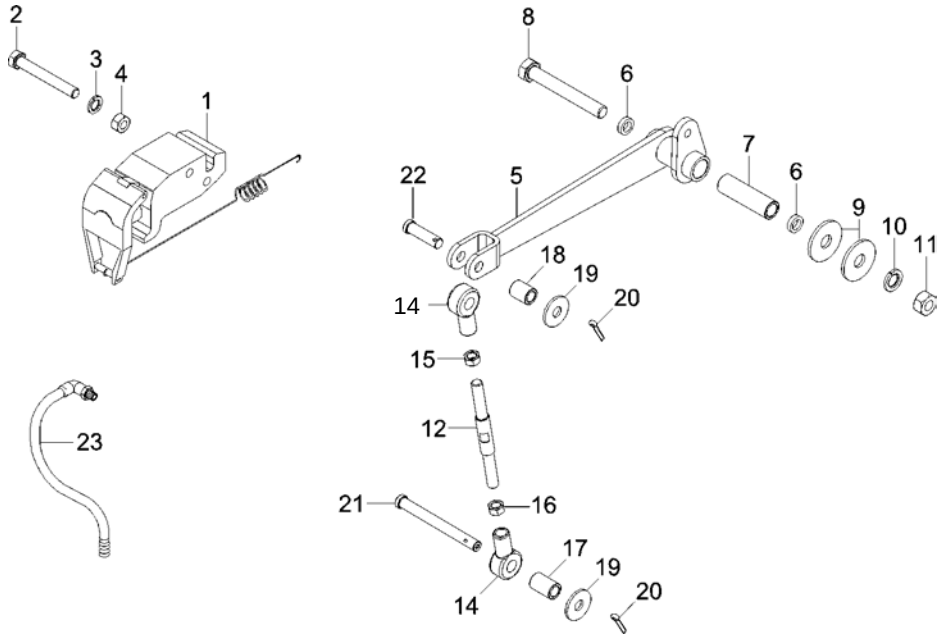

VÁLVULA SENSÍVEL A CARGA VÁLVULA SENSIBLE LA CARGA CARGA SENSIBLE VALVE									
ITEM	CÓDIGO Nº DE PIEZAS CODE	QNT. CT. QTY.	DENOMINAÇÃO / DENOMINACIÓN / DENOMINATION						AM 21
1	6011.005.054.00.3	1	Válvula Sensível a Carga	Válvula Sensible la Carga	Carga Sensible Valve				X
2	4101.045.040.05.4	2	Parafuso Sextavado M8x65	Tornillo Hex. M8x65	Hex. Bolt M8x65				X
3	4103.012.009.01.3	2	Arruela de Pressão A8	Arandela de Presión A8	A8 Pressure Collar				X
4	4102.011.007.06.9	2	Porca Sextavado M8	Tuerca Hex. M8	Hex. Nut M8				X
5	6011.005.047.00.7	1	Conj. Balancim Válvula	Conj. Balancin Válvula	Valve Rocker Arm				X
6	6011.005.106.00.1	1	Distânciador	Distanciador	Spacer				X
7	6011.005.046.00.9	1	Espaçador	Espaciador	Spacer				X
8	4101.045.087.03.0	1	Parafuso Sextavado M12x90	Tornillo Hex. M12x90	Hex. Bolt M12x90				X
9	4103.024.016.04.8	2	Arruela Lisa B13	Arandela Lisa B13	B13 Flat Collar				X
10	4103.012.011.01.9	1	Arruela de Pressão A12	Arandela de Presión A12	A12 Pressure Collar				X
11	4102.011.014.05.7	1	Porca Sextavado M12	Tuerca Hex. M12	Hex. Nut M12				X
12	6011.005.204.00.4	1	Tirante	Tirante	Tumbuckle				X
14	6011.005.060.00.0	2	Terminal	Terminal	Terminal				X
15	4102.011.011.05.3	1	Porca Sextavado M10	Tuerca Hex. M10	Hex. Nut M10				X
16	4102.011.010.08.1	1	Porca Sextavado M10	Tuerca Hex. M10	Hex. Nut M10				X
17	6011.005.042.00.8	1	Espaçador Maior Tirante	Espaciador Mayor Tirante	Tumbuckle Bigger Spacer				X
18	6011.005.043.00.6	1	Espaçador Menor Tirante	Espaciador Menor Tirante	Tumbuckle Smaller Spacer				X
19	4103.024.013.01.1	2	Arruela Lisa B10,5	Arandela Lisa B10,5	B10,5 Flat Collar				X
20	4009.010.006.00.2	2	Contrapino 3/32x1	Contraperno 3/32x1	3/32x1 Cotter Pin				X
21	6011.005.045.00.1	1	Eixo Maior Tirante	Eje Mayor Tirante	Tumbuckle Bigger Axle				X
22	6011.005.052.00.7	1	Eixo Menor Tirante	Eje Menor Tirante	Tumbuckle Smaller Axle				X
23	6011.005.103.00.8	1	Flexível Traseiro	Flexible Trasero	Rear Flexible				X

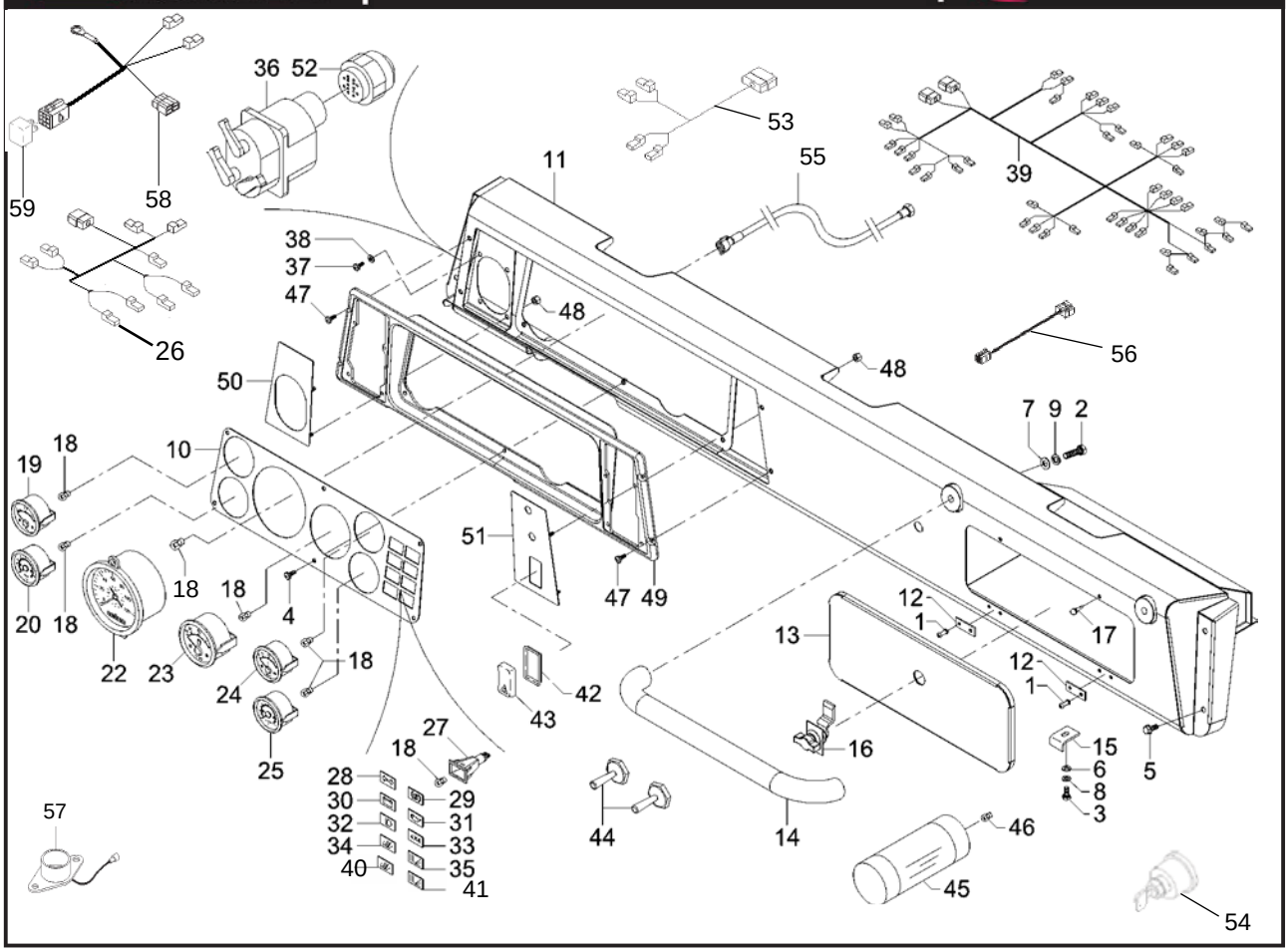

CONJ. PAINEL DE INSTRUMENTOS CONJ. TABLERO DE INSTRUMENTOS INSTRUMENTS PANEL SET									
ITEM	CÓDIGO Nº DE PIEZAS CODE	QNT. CT. QTY.	DENOMINAÇÃO / DENOMINACIÓN / DENOMINATION						AM 21
1	4101.010.013.00.4	4	Rebite Pop B4,8x12,7	Remache Pop B4,8x12,7	Pop Rivet B4,8x12,7				X
2	4101.045.032.05.1	2	Parafuso Sextavado M8x30	Tornillo Hex. M8x30	Hex. Bolt M8x30				X
3	4101.047.070.05.9	1	Parafuso Sextavado M6x14	Tornillo Hex. M6x14	Hex. Bolt M6x14				X
4	4101.080.018.04.9	6	Parafuso Philips M5x16	Tornillo Philips M5x16	Philips Screw M5x16				X
5	4101.084.008.07.9	4	Parafuso c/ Flange M6x1,0x16	Tornillo con Brida M6x1,0x16	Bolt whit Flange M6x1,0x16				X
6	4103.011.011.01.0	1	Arruela Lisa A6,4	Arandela Lisa A6,4	A6,4 Flat Collar				X
7	4103.011.013.01.6	2	Arruela Lisa A8,4	Arandela Lisa A8,4	A8,4 Flat Collar				X
8	4103.012.007.01.7	1	Arruela de Pressão A6	Arandela de Presión A6	A6 Pressure Collar				X
9	4103.012.009.01.3	2	Arruela de Pressão A8	Arandela de Presión A8	A8 Pressure Collar				X
10	6011.113.007.00.0	1	Placa de Instrumentos	Placa de Instrumentos	Instruments Plate				X
11	6011.313.972.00.3	1	Conj. Painel de Intrumentos	Conj. Tablero de Intrumentos	Instruments Panel Set				X
12	6011.013.472.00.7	2	Calço Dobradiça Tampa	Calzo Bisagra Tapa de la	Glove Compartment Cover Hinge				
			Porta-luvas	Guantera	Wedge				X
13	6011.213.356.00.0	1	Conj. Tampa Porta-luvas	Conj. Tapa Guantera	Glove Compartment Cover Set				X
14	6011.013.482.00.6	1	Conj. Alça Painel de Instrumentos	Conj. Alza Tablero de Instrumentos	Instruments Panel Handle Set				X
15	6011.013.485.00.9	1	Batente Trinco do Porta-luvas	Batiente Pestilo del Guantera	Glove Compartment Latch Bumper				X
16	6011.013.486.00.7	1	Fecho Manopla Borboleta	Cierre Perilla Mariposa	Butterfly Maniple Latch				X
17	6011.013.487.00.5	2	Batente Porta-luvas	Batiente Guantera	Glove Compartment Bumper				X
18	7106.010.027.00.9	16	Lâmpada 2W	Lámpara 2W	2W Bulb				X
19	6011.011.071.00.9	1	Voltímetro	Voltímetro	Voltmeter				X
20	6009.013.483.00.8	1	Indicador de Pressão do Óleo	Indicativo de Presión del Aceite	Oil Pressure Indicator				
			(Inclui Item 18)	(Inclui Item 18)	(Include Item 18)				X
22	6011.011.247.00.5	1	Velocímetro	Velocímetro	Speedometer				X
23	6011.011.073.00.5	1	Tacômetro (Inclui Item 18)	Tacômetro (Inclui Item 18)	Tachometer (Include Item 18)				X
24	6009.013.143.00.8	1	Indicador de Temperatura	Indicativo de Temperatura	Temperature Indicator				
			(Inclui Item 18)	(Inclui Item 18)	(Include Item 18)				X
25	6009.013.148.00.7	1	Indicador de Combustível	Indicativo de Combustible	Fuel Indicator (Include				
			(Inclui Item 18)	(Inclui Item 18)	Item 18)				X

CONJ. PAINEL DE INSTRUMENTOS
CONJ. TABLERO DE INSTRUMENTOS
INSTRUMENTS PANEL SET

	ITEM	CÓDIGO Nº DE PIEZAS CODE	QNT. CT. QTY.	DENOMINAÇÃO / DENOMINACIÓN / DENOMINATION						AM 21
BT	26	6011.011.245.00.9	1	Cabo do Velocímetro	Cable del Velocímetro	Speedometer Cable				X
BT	27	6007.011.070.00.9	8	Soquete Luz de Aviso	Receptáculo Luz de Aviso	Warning Light Socket				X
	28	6007.011.075.00.8	1	Indicador do Pisca-pisca	Indicativo del Intermitente	Intermitent Indicator				X
	29	6007.011.077.00.4	1	Indicador Sistema de Freio	Indicativo Sistema de Freno	Brake System Indicator				X
BT	30	6007.011.073.00.3	1	Indicador Carga da Bateria	Indicativo Carga de la Batería	Battery Charge Indicator				X
	31	6007.011.076.00.6	1	Indicador de Pressão do Óleo	Indicativo de Presión del Aceite	Oil Pressure Indicator				X
	32	6007.011.074.00.1	1	Indicador Farol Alto	Indicativo Faro Alto	Headlight Indicator				X
	33	6011.011.050.00.3	1	Lente 4x4	Lente 4x4	4x4 Lens				X
	34	6009.011.519.00.1	1	Lente Água no Combustível						X
	35	6007.011.072.00.5	1	Indicador de Pressão do Filtro	Indicativo de Presión del Filtro	Filter Pressure Indicator				X
BT	36	6011.011.031.00.3	1	Chave Principal-nato	Llave Principal-nato	Nato Main Key				X
	37	4101.080.018.04.9	4	Parafuso Philips M5x16	Tornillo Philips M5x16	Philips Screw M5x16				X
	38	4103.011.010.01.2	4	Arruela Lisa A5,3	Arandela Lisa A5,3	A5,3 Flat Collar				X
BT	39	6011.011.055.00.2	1	Cabo de Ligação do Painel de	Cable de Ligación del Tablero de	Instruments Panel Connection				
				Instrumentos	Instrumentos	Cable				X
	40	6009.011.513.00.4	1	Lente Falha no Motor						X
	41	6007.011.071.00.7	1	Indicador Nível						X
	42	6007.013.522.00.7	1	Moldura dos Interruptores	Moldura de los Interruptores	Switchers Frame				X
	43	6007.011.322.00.4	1	Interruptor Luz de Advertência	Interruptor Luz de Advertencia	Warning Light Switch				X
BT	44	6011.011.034.00.7	2	Interruptor da Alavanca	Interruptor de la Palanca	Lever Switch				X
BT	45	6011.011.024.00.8	1	Lanterna de Mapa 24V (A)	Lanterna de Mapa 24V (A)	24V Map Flashlight (A)				X
BT	46	8008.111.065.00.4	1	Lâmpada 5W	Lámpara 5W	5W Bulb				X
	47	4101.080.019.04.7	4	Parafuso Philips M5x12	Tornillo Philips M5x12	Philips Screw M5x12				X
	48	4102.014.006.05.0	8	Porca Freno M4	Tuerca Freno M4	Brake Nut M4				X
	49	6011.013.636.00.7	1	Suporte Placa de Instrumentos	Soporte Placa de Instrumentos	Instruments Plate Support				X
BT	50	6011.013.661.00.5	1	Conj. Suporte Chave Nato	Conj. Soporte Llave Nato	Nato Key Support Set				X
	51	6011.213.032.00.1	1	Conj. Suporte Teclas Direita	Conj. Soporte Teclas Derechas	Right Keys Support Set				X
	52	6011.011.032.00.1	1	Conector	Conector	Connector				X
BT	53	6011.011.107.00.1	1	Cabo Ligação Lâmpadas						X
	54	6011.011.083.00.4	2	Chave Geral						X
	55	6011.011.246.00.7	1	Cabo Ligação Sensor Hall						X
BT	56	6011.011.248.00.3	1	Cabo Sinal Velocidade						X
	57	6008.011.020.00.2	1	Sinalizador Sonoro						X
BT	58	6011.011.301.00.0	1	Cabo Ligação Relé Chave nato						X
BT	59	6007.011.164.00.0	1	Relé 20/40A						X

(A) Ao efetuar a troca da luz de mapa deve-se substituir a lâmpada 24V que acompanha a nova peça pela lâmpada 12V, item 46 desta página.

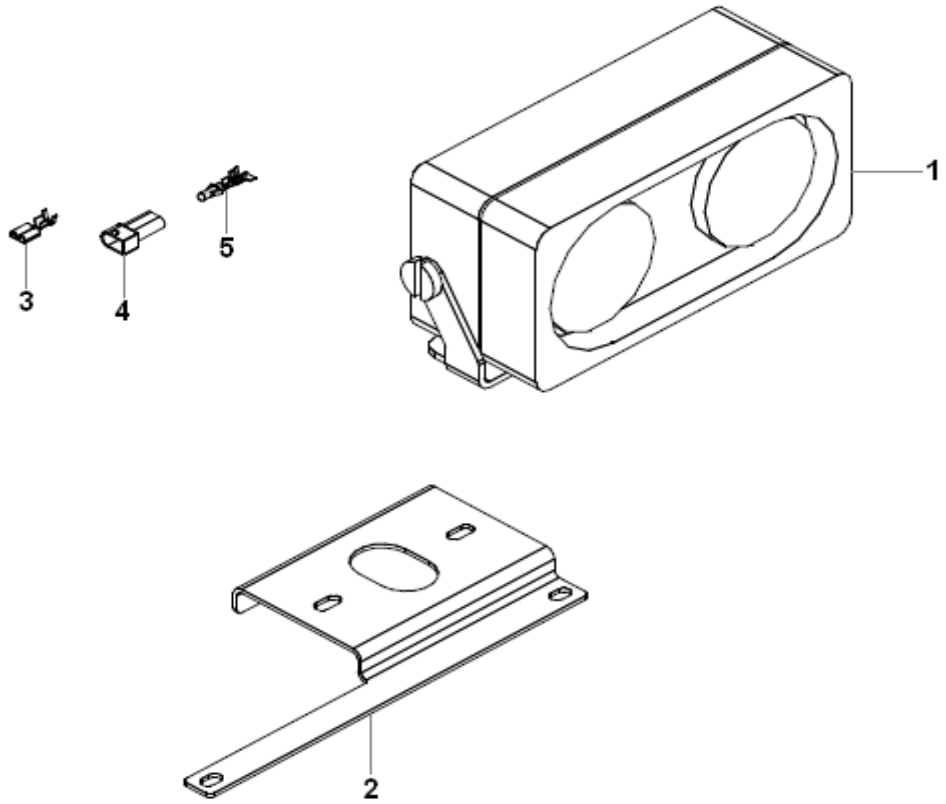

SISTEMA ELÉTRICO - INCLINÔMETRO
SISTEMA ELECTRICO - INCLINOMETRO
ELECTRIC SYSTEM - INCLINOMETER

ITEM	CÓDIGO Nº DE PIEZAS CODE	QNT CT CTY	DENOMINAÇÃO / DENOMINACIÓN / DENOMINATION		
1	6011.011.220.00.2	1	Inclinômetro	Inclinometro	Inclinometer
2	6011.213.490.00.7	1	Suporte	Soporte	Bracket
3	8005.111.077.00.5	2	Receptáculo	Receptaculo	Receptacle
4	6011.011.187.00.3	1	Porta-Pinos	Porta-Pernos	Pins Housing
5	6008.011.209.00.1	2	Pino	Perno	Pin

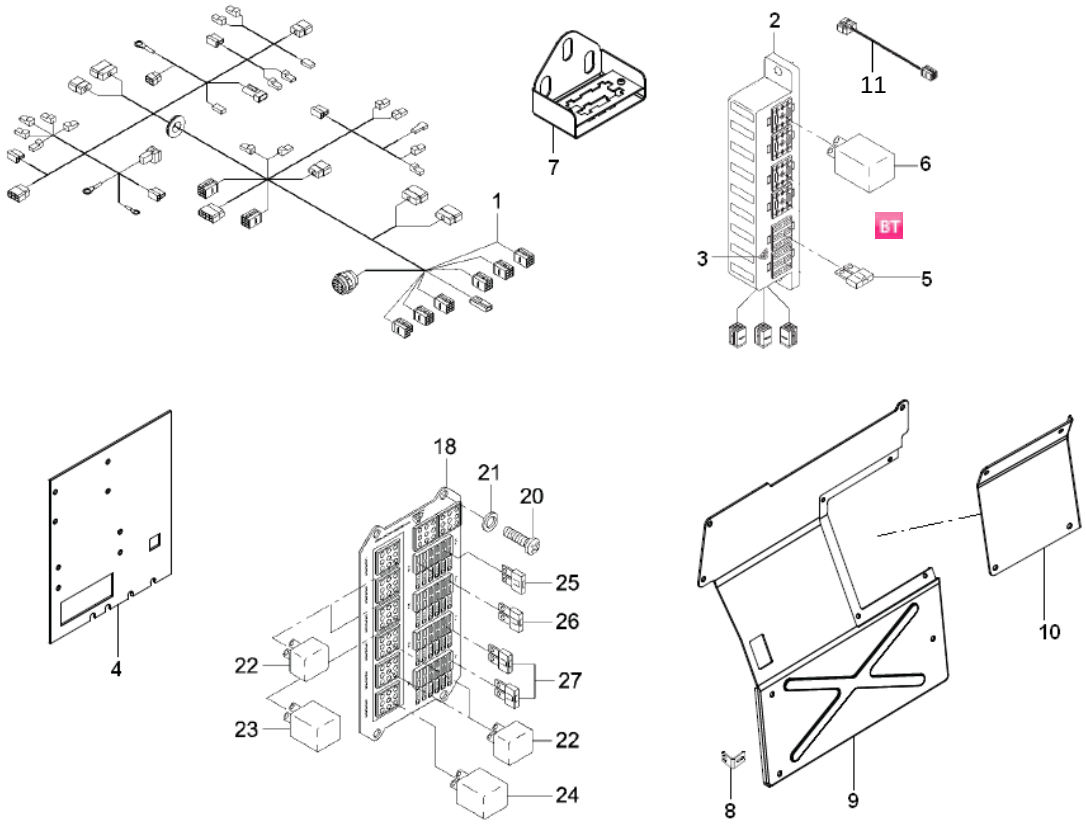

	ITEM	CÓDIGO Nº DE PIEZAS CODE	QNT. CT. QTY.	DENOMINAÇÃO / DENOMINACIÓN / DENOMINATION						AM 21
				SISTEMA ELÉTRICO - CENTRAL ELÉTRICA SISTEMA ELECTRICO - CENTRAL ELECTRICA ELECTRIC SYSTEM - ELECTRIC CENTRAL						
BT	1	6011.011.112.00.1	1	Chicote Elétrico Dianteiro	Mazo Cables Electrico Delantero	Front Electric Rope				X
	2	6112.011.019.00.4	1	Central Elétrica						X
BT	3	6011.011.109.00.7	1	Topológico						X
	4	6011.113.103.00.7	1	Isolante Central Elétrica						X
	5.1	6011.011.009.00.9	2	Fusível 5A						X
	5.2	6009.011.522.00.5	2	Fusível 10A						X
	5.3	6007.011.025.00.3	3	Fusível 15A						X
BT	6	6007.011.164.00.0	2	Relé 20 / 40A						X
	7	6011.011.206.00.1	1	Suporte Tomada de Diagnose						
BT	8	6011.313.690.00.1	2	Suporte						X
	9	6011.313.689.00.3	2	Fechamento ECU e Central						
				Elétrica						X
	10	6011.313.691.00.9	1	Complemento Fechado						X
	11	6010.011.030.00.7	1	Cabo Alimentação Central						
				Elétrica Auxiliar						X
BT BT	18	6011.011.202.00.0	1	Central Elétrica Modular 24V	Central Electrica Modular 24V	Modular Electric Central 24V				
				(Inclui Itens 22 ao 26)	(Inclui Itenes 22 al 26)	(Include Itens 22 to 26)				X
	19	6011.313.691.00.9	1	Fechamento Central Elétrica	Cierramiento Central Electrica	Electric Central Closing				X
	20	4101.047.056.05.8	8	Parafuso Sextavado M5x10	Tornillo Hex. M5x10	Hex. Bolt M5x10				X
	21	4103.011.010.01.2	4	Arruela Lisa A5,3	Arandela Lisa A5,3	A5,3 Flat Collar				X
BT	22	6007.011.164.00.0	3	Relé 20 / 40A	Relé 20 / 40A	Relay 20 / 40A				X
BT	23	6007.011.028.00.7	1	Relê do Pisca	Relé del Intermitente	Intermitent Relay				X
BT	24	6007.011.027.00.9	1	Relé Temporizador Limpador	Relé Temporizador Limpiador	Wiper Temporizer Relay				X
BT	25.1	6009.011.522.00.5	4	Fusível 10A	Fusible 10A	Fuse 10A				X
BT	25.2	6007.011.164.00.0	2	Relé 20 / 40A						X
BT	25.3	6007.011.024.00.6	10	Fusível 7,5A	Fusible 7,5A	Fuse 7,5A				X
BT	26	6011.011.009.00.9	10	Fusível 5A	Fusible 5A	Fuse 5A				X

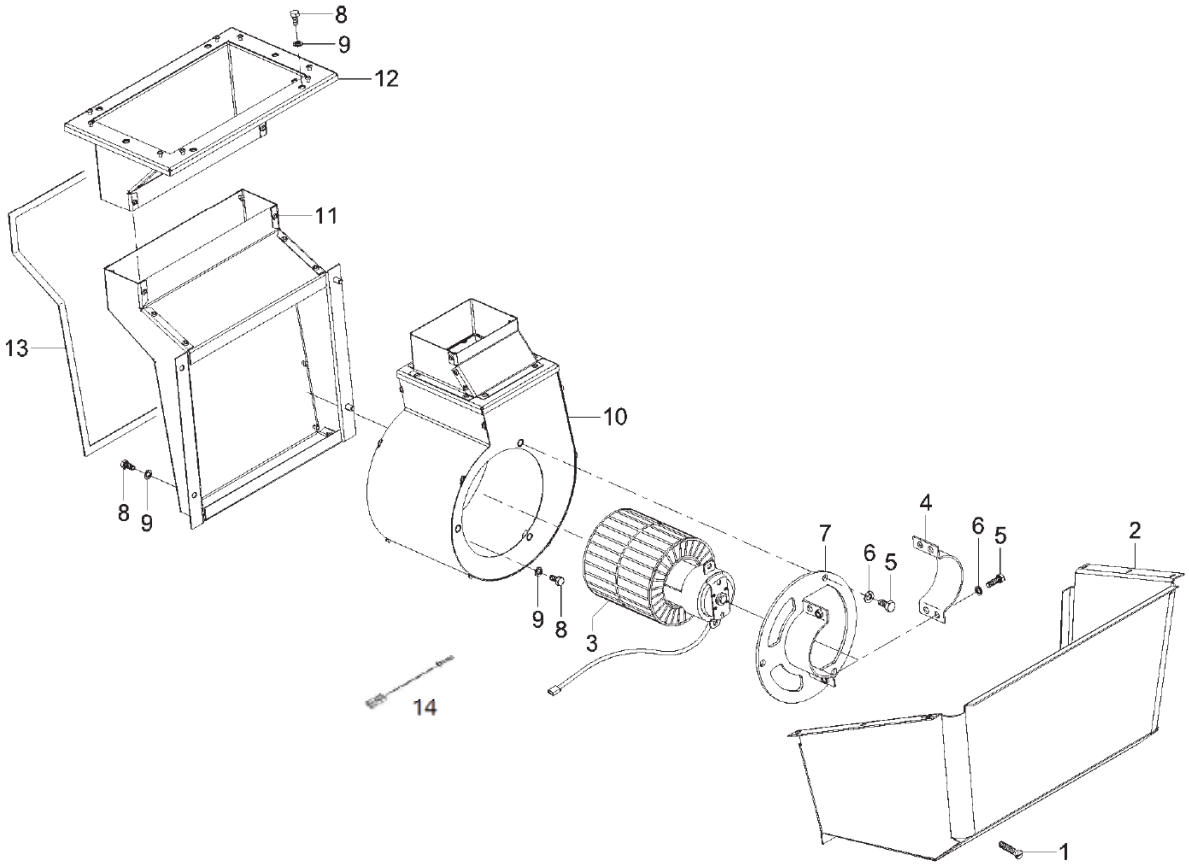

SISTEMA DE VENTILAÇÃO SISTEMA DE VENTILACIÓN AIRING SYSTEM									
ITEM	CÓDIGO Nº DE PIEZAS CODE	QNT. CT. QTY.	DENOMINAÇÃO / DENOMINACIÓN / DENOMINATION						AM 21
1	4101.082.017.04.9	9	Parafuso Auto-atarrachador	Tornillo Auto-atarrachador	Lock Bolt B4,8x22				
			B4,8x22	B4,8x22					X
2	6011.013.435.00.4	1	Caixa de Proteção do Ventilador	Caja Protección del Ventilador	Fan Protection Box				X
3	6011.011.066.00.9	1	Conj. Motor do Ventilador	Conj. Motor delVentilador	Fan Engine Set				X
4	6011.013.424.00.8	1	Fixação do Motor do Ventilador	Fijación del Motor del Ventilador	Fan Engine Fixation				X
5	4101.047.060.05.0	5	Parafuso Sextavado M6x12	Tornillo Hex. M6x12	Hex. Bolt M6x12				X
6	4103.011.011.01.0	5	Arruela Lisa A6,4	Arandela Lisa A6,4	A6,4 Flat Collar				X
7	6011.013.422.00.2	1	Conj. Suporte Motor do Ventilador	Conj. Soporte Motor del Ventilador	Fan Engine Support Set				X
8	4101.047.059.05.2	14	Parafuso Sextavado M5x16	Tornillo Hex. M5x16	Hex. Bolt M5x16				X
9	4103.011.010.01.2	14	Arruela Lisa A5,3	Arandela Lisa A5,3	A5,3 Flat Collar				X
10	6011.013.413.00.1	1	Conj. Caixa de Ventilação	Conj. Caja de Ventilación	Airing Box Set				X
11	6011.013.430.00.5	1	Conj. Caixa Intermediária de Ar	Conj. Caja Intermediaria de Aire	Air Intermediate Box Set				X
12	6011.013.426.00.3	1	Conj. Caixa Entrada de Ar	Conj. Caja Entrada de Aire	Air Inlet Box Set				X
13	6011.013.627.00.7	1	Isolamento Sistema de Ventilação	Aislamento Sistema de Ventilación	Airing System Isolation				X
14	6011.011.156.00.8	1	Cabo Ligação Ventilador	Cable Ligación Ventilador	Fan Connection Cable				X

SISTEMA ELÉTRICO

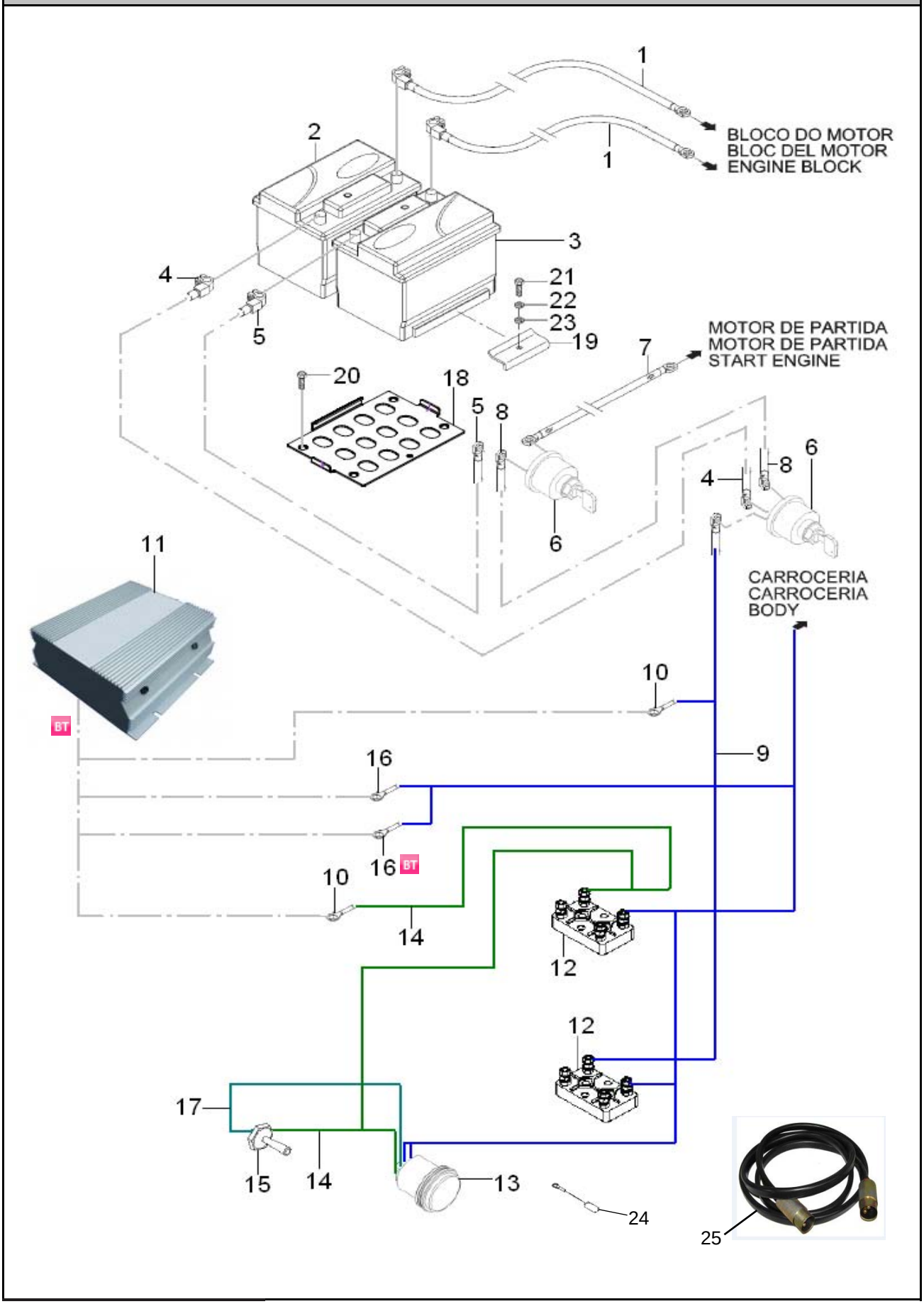

SISTEMA ELÉTRICO

	ITEM	CÓDIGO Nº DE PIEZAS CODE	QNT. CT. QTY.	DENOMINAÇÃO / DENOMINACIÓN / DENOMINATION						AM 21
BT	1	6011.011.011.00.5	2	Cabo Negativo Bateria						X
	2	6011.011.017.00.2	1	Bateria 12V 55AH						X
	3	6011.011.080.00.0	1	Bateria 70 AH						X
BT	4	6011.011.265.00.7	1	Cabo Positivo Bateria						X
	5	6008.011.528.00.4	1	Cabo Positivo Bateria						X
	6	6011.011.083.00.4	2	Chave Geral						
	7	6011.011.013.00.1	1	Cabo Positivo						X
BT	8	6011.011.085.00.9	1	Cabo Ligação Positivo						X
BT BT	9	6011.011.302.00.8	1	Cabo Ligação Elevador						
				de Tensão						X
	10	6011.011.270.00.7	2	Terminal Olhal						X
BT BT	11	6011.011.252.00.5	1	Elevador de Tensão						
				1224/20A						X
	12	6011.011.094.00.1	2	Placa de Borne						X
	13	6011.011.037.00.0	1	Voltimetro						X
BT	14	6011.011.303.00.6	1	Conjunto de Ligação						X
BT	15	6011.011.034.00.7	1	Interruptor de Alavanca						X
	16	6011.011.271.00.5	2	Terminal Olhal						X
BT	17	8002.111.135.00.8	1	Cabo de Ligação						X
BT	18	6011.113.582.00.1	1	Base da Bateria						X
	19	6011.113.583.00.0	1	Fixador da Bateria						X
	20	4101.067.044.05.9	5	Parafuso Sextavado Int						
				M8x25						X
	21	4101.045.014.04.2	1	Parafuso Sextavado Int						
				M6x30						X
	22	4103.011.011.02.8	1	Arruela Lisa						X
	23	4103.012.007.07.4	1	Arruela Pressão						X
	24	8002.111.135.00.8	1	Cabo Voltimetro						X
	25	6011.011.088.00.3	1	Cabo Partida a Distância						X

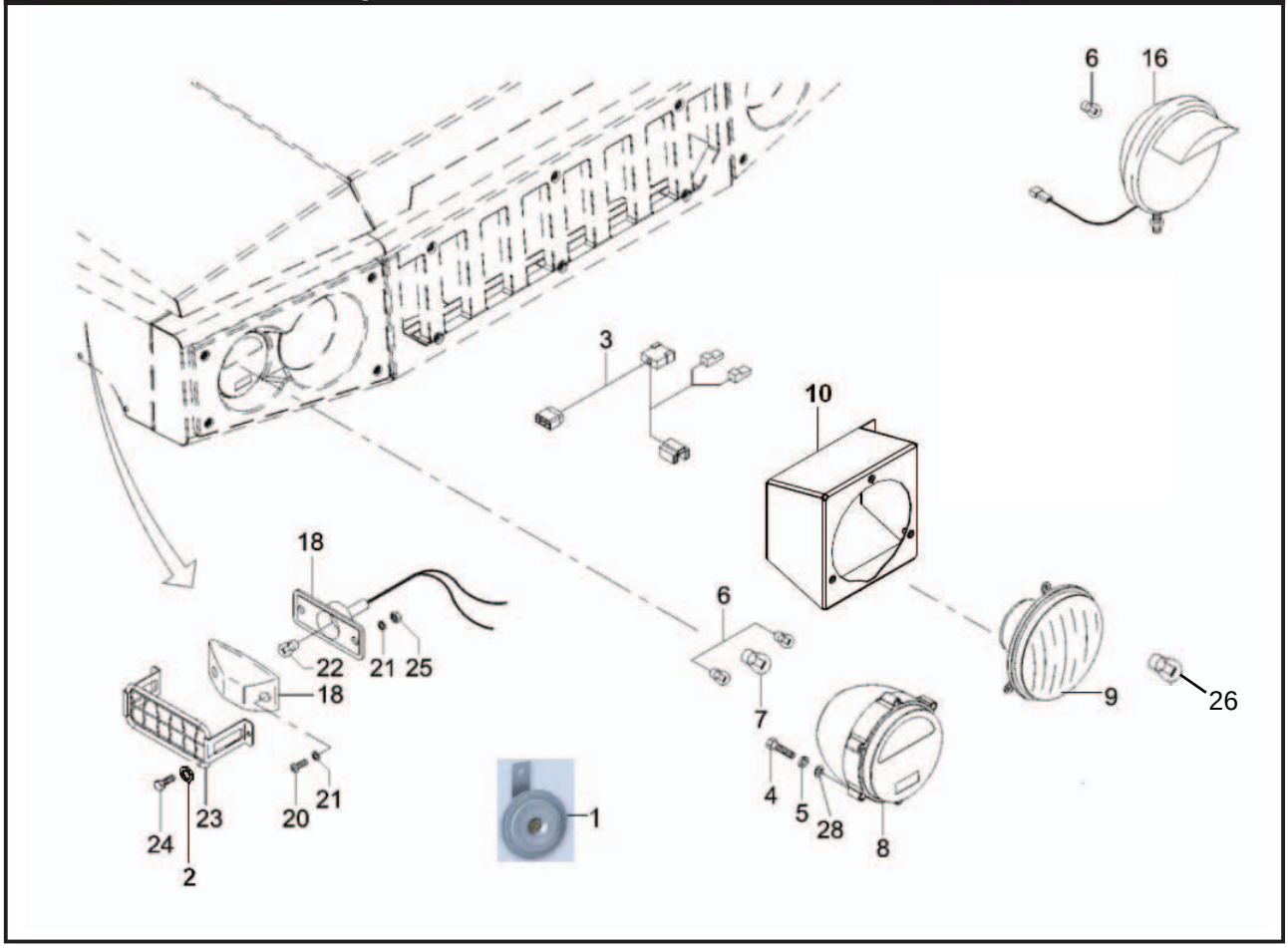

SISTEMA ELÉTRICO DIANTEIRO SISTEMA ELECTRICO DELANTERO FRONT ELECTRIC SYSTEM									
ITEM	CÓDIGO Nº DE PIEZAS CODE	QNT. CT. QTY.	DENOMINAÇÃO / DENOMINACIÓN / DENOMINATION						AM 21
1	6013.011.069.00.9	1	Buzina						X
2	4103.012.006.01.9	4	Arruela Pressão A5						X
3	6011.011.243.00.4	2	Cabo de Ligação Faróis/Lanteras	Cable de Ligación Faroles/Linternas	Lanterns/Headlights Connection				X
4	4101.047.094.05.9	8	Parafuso Sextavado M8x35	Tornillo Hex. M8x35	Hex. Bolt M8x35				X
5	4103.012.009.01.3	8	Arruela de Pressão A8	Arandela de PresiónA8	A8 Pressure Collar				X
6	8008.111.065.00.4	5	Lâmpada 5W	Lámpara 5W	5W Bulb				X
7	8002.111.118.00.4	2	Lâmpada 21W	Lámpara 21W	21W Bulb				X
8	6011.011.019.00.8	2	Lanterna Dianteira (A)	Linterna Delantera (A)	Front Lantern (A)				X
9	6011.011.242.00.6	2	Cj. Farol	Cj. Faro	Headlight Set				X
10.1	6011.013.351.00.3	1	Suporte Farol Esquerdo						X
10.2	6011.013.350.00.5	1	Suporte Farol Direito						X
16	6011.011.324.00.2	1	Farol de Aproximação	Faro de Aproximación	Approaching Headlight				
			(Inclui um Item 6)	(Inclui uno Item 6)	(Include one Item 6)				X
18	6009.011.013.00.5	2	Conj. Lanterna do Pisca	Conj. Linterna del Pisca	Intermittent Light Lantern Set				X
20	4101.012.054.04.7	4	Parafuso	Tornillo	Screw				X
21	4103.011.009.01.4	8	Arruela Lisa A4,3	Arandela Lisa A4,3	A4,3 Flat Collar				X
22	5066.006.015.00.8	2	Lâmpada 4W	Lámpara 4W	4W Bulb				X
23	6011.013.807.00.4	2	Conj. Proteção do Pisca	Conj. Protección del Pisca	Intermittent Light Protection Set				X
24	4101.047.059.05.2	4	Parafuso Sextavado M5x16	Tornillo Hexagonal M5x16	M5x16 Hexagonal Screw				X
25	4103.012.006.01.9	4	Arruela Pressão A5	Arandela de Presión A5	A5 Pressure Washer				X
24	4101.037.059.05.4	4	Parafuso Sext. M5x16	Tornillo Hex. M5x16	Hex. Bolt M5x16				X
25	4102.014.006.05.0	2	Porca Freno M4	Tuerca Freno M4	Brake Nut M4				X
26	6005.011.062.00.0	2	Lâmpada 12V 60/55W						X
28	4103.011.013.01.6	8	Arruela Lisa A8,4	Arandela Lisa A8,4	A8,4 Flat Collar				X

NOTA(A): As lâmpadas que acompanham este item devem ser descartadas e substituídas pelos itens 6 e7 desta página.

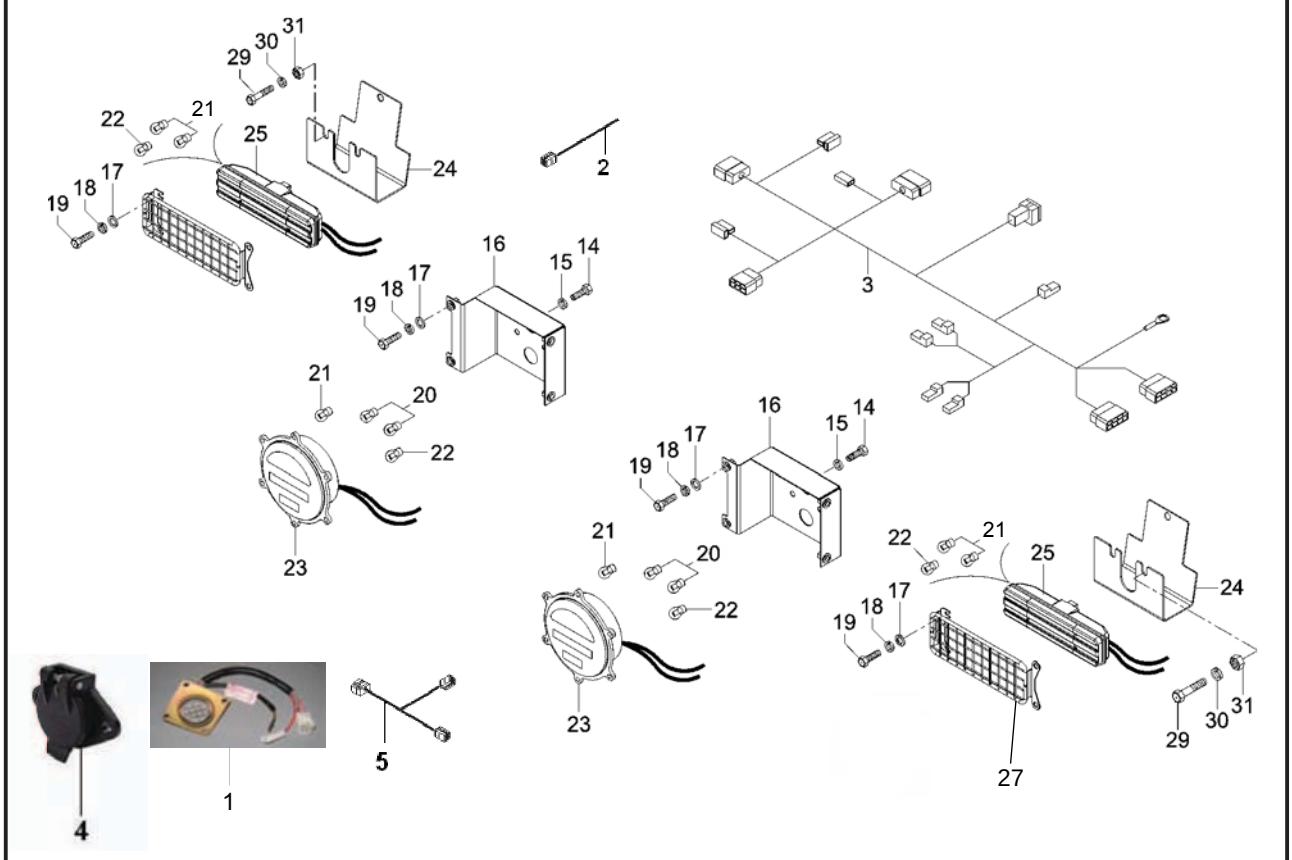

ITEM	CÓDIGO Nº DE PIEZAS CODE	QNT. CT. QTY.	DENOMINAÇÃO / DENOMINACIÓN / DENOMINATION						AM 21
			SISTEMA ELÉTRICO TRASEIRO / SISTEMA ELECTRICO TRASERO / REAR ELECTRIC SYSTEM						
1	6011.011.295.00.4	1	Tomada 12 pinos	toma 12 pines	12 pin socket				X
2	6011.011.203.00.8	2	Cabo Ligação						X
3	6011.011.297.00.8	1	Chicote Elétrico Traseiro	Mazo Cables Electrico Trasero	Rear Electric Rope				X
4	6011.011.116.00.2	1	Tampa de Vedação						X
5	6011.011.298.00.8	1	Cabo de Ligação						X
14	4101.047.092.05.3	4	Parafuso Sextavado M8x30	Tornillo Hex. M8x30	Hex. Bolt M8x30				X
15	4103.012.009.01.3	4	Arruela de Pressão A8	Arandela de Presión A8	A8 Pressure Collar				X
16	6011.213.073.00.1	1	Conj. Suporte Esquerdo Lanterna	Conj. Soporte Izquierdo Linterna	Military Rear Lantern Left				
			Traseiro Militar	Trasero Militar	Support Set				X
16	6011.213.138.00.2	1	Conj. Suporte Direito Lanterna	Conj. Soporte Derecho Linterna	Military Rear Lantern Right				
			Traseiro Militar	Trasero Militar	Support Set				X
17	4103.011.011.01.0	24	Arruela Lisa A6,4	Arandela Lisa A6,4	A6,4 Flat Collar				X
18	4103.012.007.01.7	24	Arruela A6	Arandela A6	A6 Collar				X
19	4101.047.066.07.3	24	Parafuso Sextavado M6x16	Tornillo Hex. M6x16	Hex. Bolt M6x16				X
BT 20	8008.111.065.00.4	4	Lâmpada 5W	Lámpara 5W	5W Bulb				X
21	8002.111.118.00.4	1	Lâmpada 21W	Lámpara 21W	21W Bulb				X
22	6001.011.026.00.4	1	Lâmpada 21/5W	Lámpara 21/5W	21/5W Bulb				X
BT 23	6011.011.326.00.7	2	Lanterna Traseira Militar	Linterna Trasera Militar	Militar Rear Lantern				X
24	6011.213.074.00.9	2	Conj. Protetor Lanterna Traseira	Conj. Protector Linterna Trasera	Rear Lantern Protector Set				X
25	6011.011.092.00.5	1	Lanterna Traseira dir.	Linterna Trasera	Rear Lantern				X
25	6011.011.093.00.3	1	Lanterna Traseira esq.	Linterna Trasera Esq	Rear Lantern lef.				X
26	6011.011.081.00.8	2	Fixação Lanterna Traseira	Fijación Linterna Trasera	Rear Lantern Fixation				X
27	6011.213.075.00.6	2	Conj. Proteção Lanterna	Conj. Protección Linterna	Rear Lantern Protection Set				
			Traseira	Trasera					X
29	4101.047.057.05.6	4	Parafuso Sextavado M5x25	Tornillo Hex. M5x25	Hex. Bolt M5x25				X
30	4103.012.006.01.9	4	Arruela de Pressão A5	Arandela de Presión A5	A5 Pressure Collar				X
31	4102.011.003.05.0	4	Porca Sext. M5	Tuerca Hex. M5	Hex. Nut M5				X

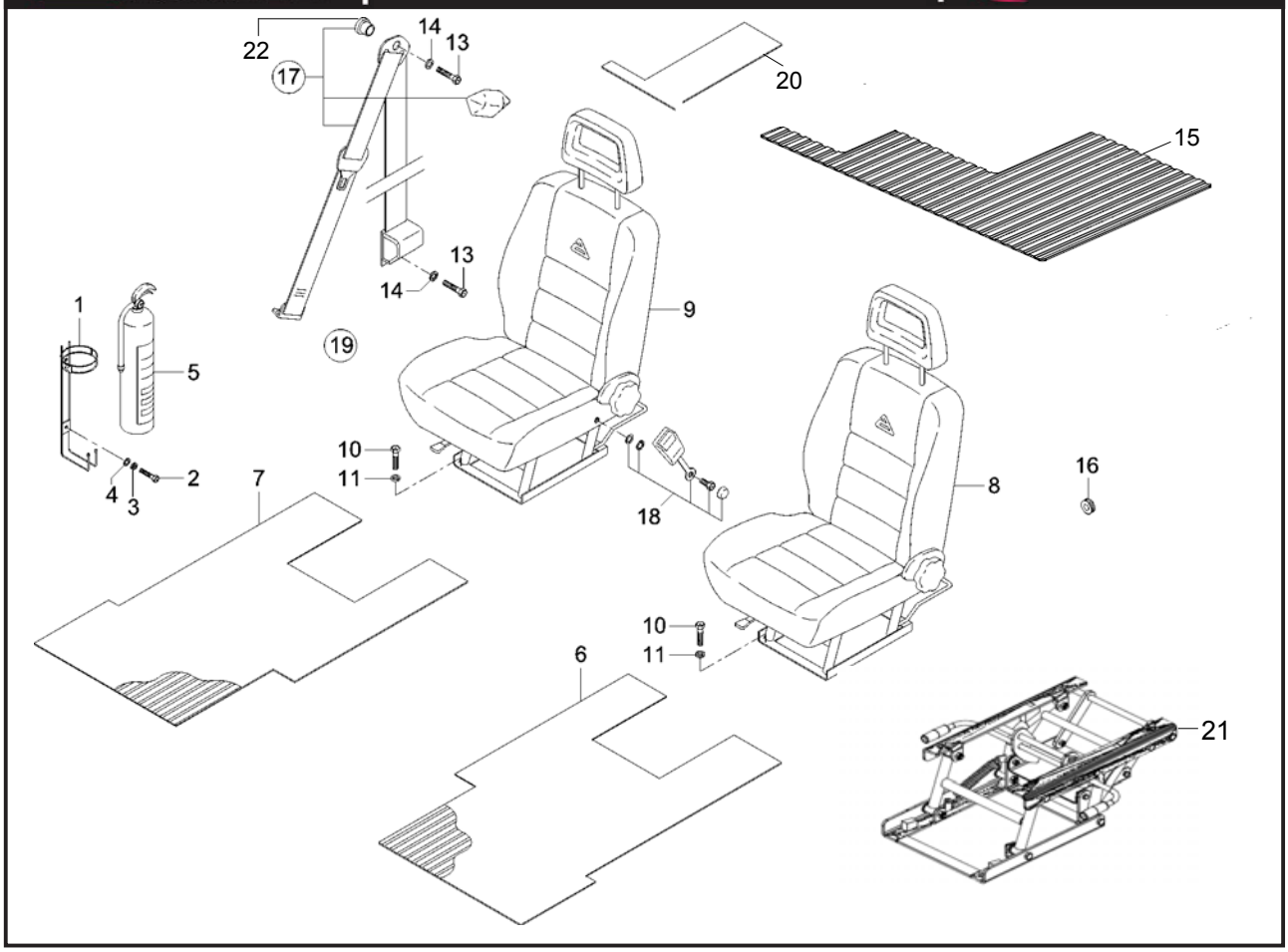

ASSENTO E COMPLEMENTOS ASIENTO Y COMPLEMENTO SEAT AND COMPLEMENTS									
ITEM	CÓDIGO Nº DE PIEZAS CODE	QNT. CT. QTY.	DENOMINAÇÃO / DENOMINACIÓN / DENOMINATION						AM 21
1	6007.013.026.00.9	1	Conj. Suporte Extintor de Incêndio	Conj. Soporte Extintor de Incendio	Fire Extinguisher Support Set				X
2	4101.047.066.05.7	2	Parafuso Sextavado M6x16	Tornillo Hex. M6x16	Hex. Bolt M6x16				X
3	4103.012.007.01.7	2	Arruela de Pressão A6	Arandela de Presión A6	A6 Pressure Collar				X
4	4103.024.008.01.1	2	Arruela Lisa 6,4	Arandela Lisa 6,4	Flat Washer 6,4				X
5	6007.013.025.00.1	1	Extintor de Incêndio	Extintor de Incendio	Fire Extinguisher				X
6	6011.013.233.00.3	1	Tapete Dianteiro Esquerdo	Alfombra Delantero Izquierdo	Left Front Rug				X
7	6011.013.232.00.5	1	Tapete Dianteiro Direito	Alfombra Delantero Derecho	Right Front Rug				X
8	6011.113.285.00.2	1	Banco Dianteiro Esquerdo	Asiento Delantero Izquierdo	Left Front Seat				X
9	6011.113.286.00.0	1	Banco Dianteiro Direito	Asiento Delantero Derecho	Right Front Seat				X
10	4101.047.090.05.7	12	Parafuso M8x25	Tornillo M8x25	Bolt M8x25				X
11	4103.012.009.01.3	12	Arruela de Pressão A8	Arandela de Presión A8	A8 Pressure Collar				X
13	4101.057.108.06.2	8	Parafuso Sextavado 7/16"X1"	Tornillo Hex. 7/16"X1"	Hex. Bolt 7/16"X1"				X
14	4103.012.011.01.9	8	Arruela de Pressão A12	Arandela de Presión A12	A12 Pressure Collar				X
15	6011.113.843.00.8	1	Tapete Traseiro direito	Alfombra Trasero derecho	Rear Rug right				X
16	6011.013.702.00.9	12	Tampão Assoalho	Tapón Assoalho	Floor Plug				X
17	6009.013.006.00.7	2	Conj. Cinto de Segurança	Conj. Cinta de Seguridad	Left/Right Side Retractable				
			Retrátil LE/LD	Retractil LE/LD	Safety Belt Set				X
18	6009.013.007.00.5	1	Fecho Cinto de Segurança LE	Cierre Cinta de Seguridad	Safety Belt Latch				X
18	6009.013.008.00.3	1	Fecho Cinto de Segurança LD	Cierre Cinta de Seguridad	Safety Belt Latch				X
19	6009.013.080.00.2	1	Conj. Cinto de Segurança (Inclui	Conj. Cinta de Seguridad (Inclui	Safety Belt Set (Include Items				
			itens 17 e 18)	itens 17 y 18)	17 and 18)				X
20	6011.113.241.00.5	1	Tapete traseiro esquerdo	Alfombra trasero isquierdo					X
21	6011.213.152.00.2	2	CJ Base do banco -componentes	Cj base de la silla - componentes					
			na pagina 71 C	na pagina 71 C					X
22	4102.018.036.00.3	2	Porca sextavada	Tuerca sextavada					X

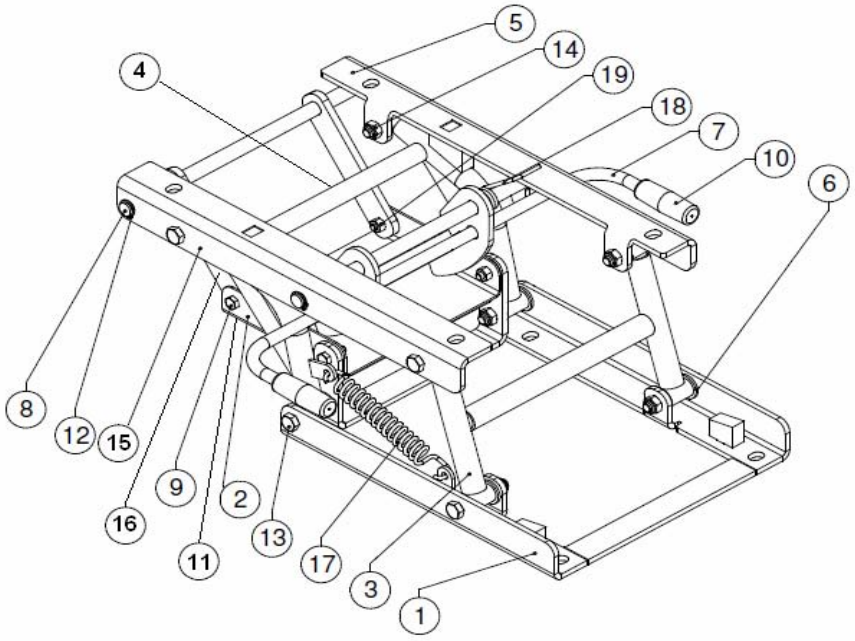

ITEM	CÓDIGO Nº DE PIEZAS CODE	QNT. CT. QTY.	DENOMINAÇÃO / DENOMINACIÓN / DENOMINATION						AM 21
			CONJUNTO BASE DO ASSENTO	***CONJUNTO BASE SILLA***	***SPRING BASE SET***				
1	6011.413.251.00.1	1	Conjunto Base Inferior	Conjunto Base Inferior	Inferior Base Set				X
2	6011.213.155.00.6	1	Apoio Traseiro	Apoyo Trasero	Rear Support				X
3	6011.213.161.00.4	1	Conjunto Articulação	Conjunto Articulación	Coupling Set Front				
			Dianteira	Delantera					X
4	6011.213.168.00.9	1	Conjunto Articulação	Conjunto Articulación	Coupling Set Rear				
			Traseira	Trasera					X
5	6011.213.157.00.6	1	Conjunto Base Superior	Conjunto Base Superior	Upper Base Set Left				
			Esquerda	Izquierdo					X
6	6011.213.181.00.2	20	Arruela de Nylon	Arandela de Nylon	Collar Nylon				X
7	6011.213.165.00.5	1	Conjunto Alavanca	Conjunto Palanca	Lever Set				X
8	6011.213.153.00.1	1	Eixo	Eje	Axle				X
9	4101.047.067.05.5	4	Parafuso Sextavado	Tornillo Hex.	Hex. Bolt				X
10	6011.213.183.00.8	2	Manipulo	Manija					X
11	6011.213.182.00.0	1	Borracha Apoio Traseiro	Goma Apoyo Trasero	Left Support Rubber				X
12	4008.010.009.00.8	4	Anel Elástico	Anilo Elástico	Elastic Ring				X
13	4101.045.037.05.0	8	Parafuso Sextavado	Tornillo Hex.	Hex. Bolt				X
14	4102.014.011.05.0	8	Porca Freno M8	Tuerca Freno M8	M8 Brake Nut				X
15	6011.213.156.00.4	1	Conjunto Base Superior	Conjunto Base Superior	Superior Base Set				
			Direita	Derecha	Right				X
16	6011.213.154.00.9	2	Haste	Varilla	Bar				X
17	6011.213.179.00.6	1	Mola de Tração Base do	Resorte de Tración Base	Seat Base Traction				
			Banco	del Banco	Spring				X
18	6011.213.180.00.4	1	Mola de Torção Base	Resorte de Torción Base	Seat Base Twist				
			Assento	Silla	Spring				X
19	4102.014.009.05.4	4	Porca Freno M6	Tuerca Freno M6	M6 Brake Nut				X
20	6011.213.152.00.3	2	Conjunto Base do Banco	Conjunto Base Banco	Seat Base Set				
			(Inclui Itens 1 ao 19)	(Incluye Itenes 1 al 19)	(Include Items 1 to 19)				X

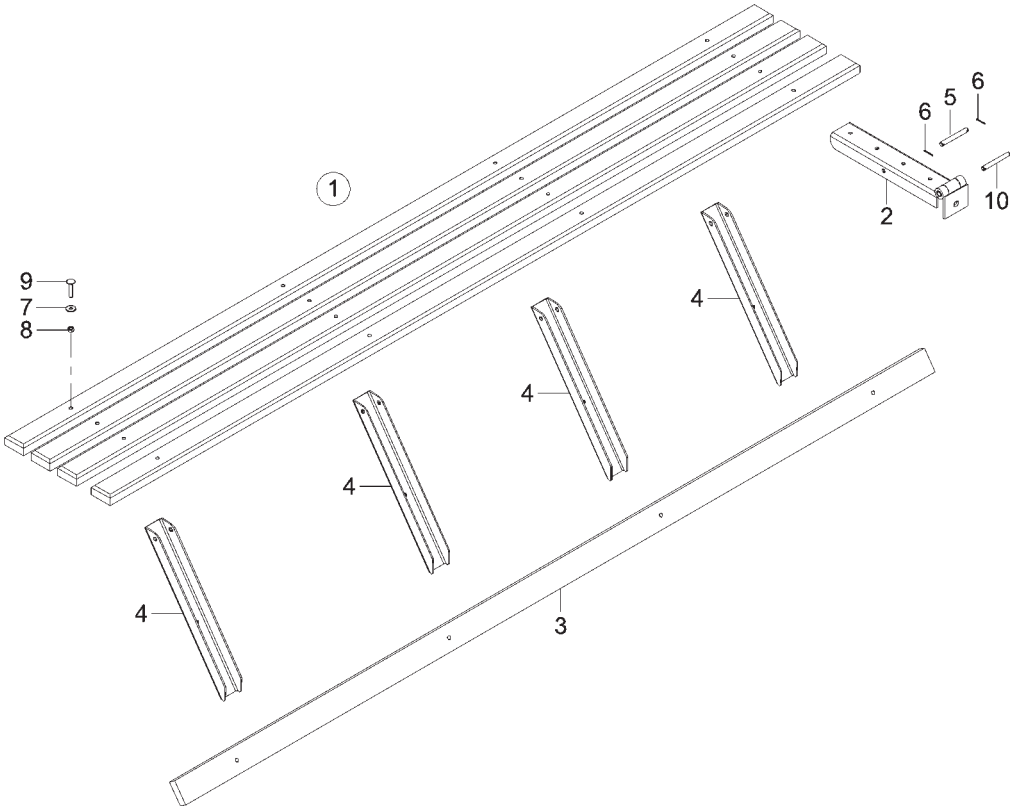

BANCO DA CAÇAMBA ASIENTO DE LA CARROCERÍA BODY SEAT									
ITEM	CÓDIGO Nº DE PIEZAS CODE	QNT. CT. QTY.	DENOMINAÇÃO / DENOMINACIÓN / DENOMINATION						AM 21
1	6011.012.126.00.0	2	Conj. Banco	Conj. Asiento	Seat Set				X
2	Item sem reposição	4	Suporte Assento	Soporte Asiento	Seat Bracket				X
3	6011.012.122.00.9	5	Suporte Assento	Soporte Asiento	Seat Bracket				X
4	6011.012.093.00.2	4	Perfil Trava Banco	Perfil Traba Asiento	Seat Lock Profile				X
5	6011.012.125.00.2	4	Pino Banco	Perno Asiento	Seat Pin				X
6	4009.012.067.00.2	4	Contrapino 2x16	Contraperno 2x16	2x16 Cotter Pin				X
7	4103.024.008.01.1	20	Arruela Lisa 6,4	Arandela Lisa 6,4	Flat Washer 6,4				X
8	4102.023.003.05.8	20	Porca Freno M6	Tuerca Freno M6	Brake Nut M6				X
9	4101.060.024.04.1	20	Parafuso Francês	Tornillo Francés	French Bolt				X
10	6011.012.080.00.9	20	Pino Recartilhado	Perno Recartilhado	Pin				X

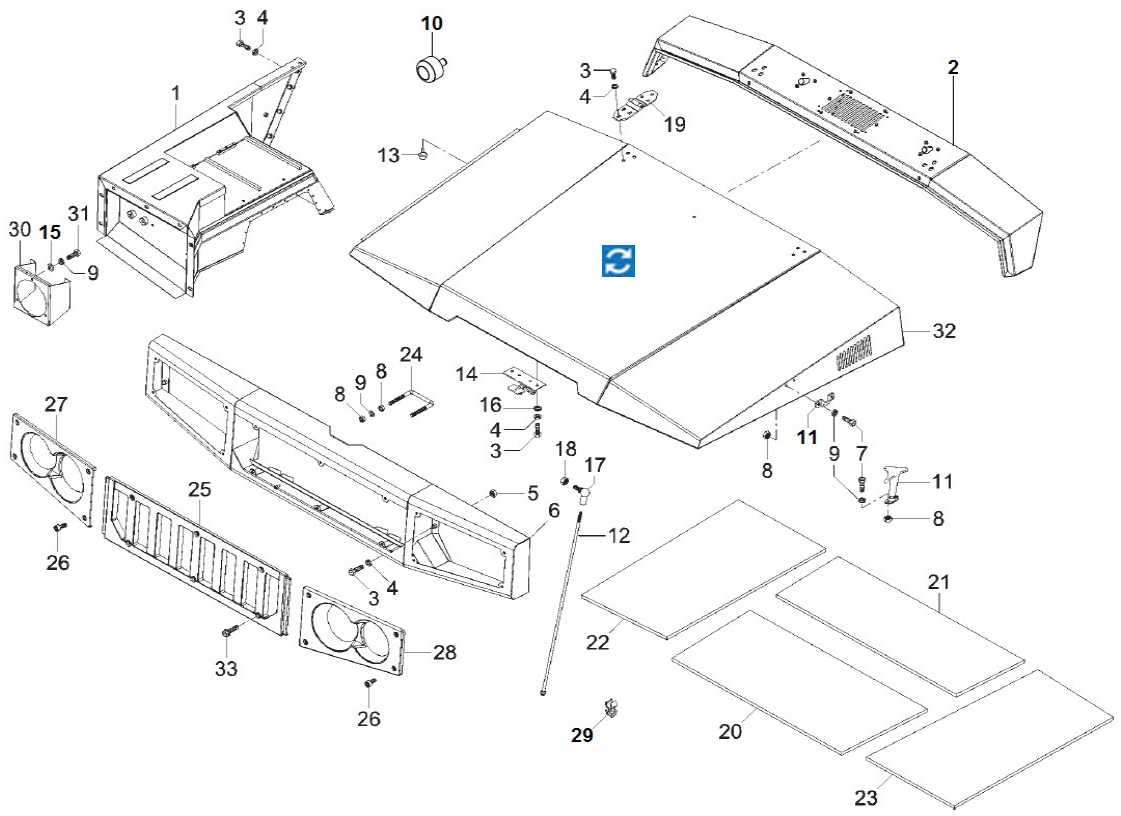

CAPÔ E PARALAMAS DIANTEIROS
CAPÓ Y GUARDABARROS
HOOD AND FENDERS

ITEM	CÓDIGO Nº DE PIEZAS CODE	QNT CT CTY	DENOMINAÇÃO / DENOMINACIÓN / DENOMINATION		
1.1	6011.113.945.00.1	1	Para-Lama Esquerdo	Guardabarro Izquierdo	Left Fender
1.2	6011.213.096.00.2	1	Para-Lama Direito	Guardabarro Derecho	Righ Fender
2	6011.013.380.00.2	1	Revestimento Capô	Revestiminento Capó	Hood Covering
3	4101.047.088.05.1	42	Parafuso M8X20	Tornillo M8X20	M8X20 Screw
4	4103.012.009.02.1	42	Arruela Pressão A8	Arandela Presión A8	A8 Pressure Washer
5	4102.014.011.05.0	14	Porca Freno M8	Tuerca Freno M8	M8 Brake Nut
6	6011.013.199.00.6	1	Quadro Dianteiro	Marco Delantero	Front Frame
7	4101.047.066.07.3	8	Parafuso M6X16	Tornillo M6X16	M6X16 Screw
8	4102.011.005.05.5	12	Porca M6	Tuerca M6	M6 Nut
9	4103.012.007.07.4	16	Arruela Pressão A6	Arandela Presión A6	A6 Pressure Washer
10	6011.013.660.00.7	2	Batente	Tope	Buffer
11	6011.013.550.00.0	2	Trava	Traba	Lock
12	6011.013.441.00.2	1	Haste	Varilla	Rod
13	6011.013.548.00.4	6	Batente	Tope	Buffer
14	6011.013.549.00.2	1	Trava	Traba	Lock
15	4103.011.011.02.8	6	Arruela Lisa A6,4	Arandela Lisa A6,4	A6.4 Plate Washer
16	4103.011.013.01.6	2	Arruela Lisa A8,4	Arandela Lisa A8,4	A8.4 Plate Washer
17	6007.003.036.00.0	1	Terminal Esférico Rosca Direita	Terminal Esférico Espiral Derecho	Spiral Right Spherical Terminal
18	4102.013.006.04.4	1	Porca Baixa M8	Tuerca Baja M8	M8 Low Nut
19	6011.013.436.00.2	2	Dobradiça	Bisagra	Hinge
20	6011.013.628.00.4	1	Manta Térmica	Manta Térmica	Thermal Blanket
21	6011.013.629.00.2	1	Manta Térmica	Manta Térmica	Thermal Blanket
22	6011.013.666.00.4	1	Manta Térmica	Manta Térmica	Thermal Blanket
23	6011.013.667.00.2	1	Manta Térmica	Manta Térmica	Thermal Blanket
24	6011.013.228.00.3	1	Trava	Traba	Lock
25	6011.013.622.00.7	1	Grade Frontal	Rejilla Frontal	Front Grid

AGRALE

AGRALE FÊNIX

CAPÔ E PARALAMAS DIANTEIROS
CAPÓ Y GUARDABARROS
HOOD AND FENDERS

ITEM	CÓDIGO Nº DE PIEZAS CODE	QNT CT CTY	DENOMINAÇÃO / DENOMINACIÓN / DENOMINATION		
26	4101.037.055.05.2	14	Parafuso Allen M6X14	Tornillo Allen M6X14	M6X14 Allen Screw
27	6011.013.588.00.0	1	Revestimento Direito	Revestimiento Derecho	Right Covering
28	6011.013.589.00.8	1	Revestimento Esquerdo	Revestimiento Izquierdo	Left Covering
29	6009.013.069.00.5	1	Presilha	Fijador	Fixer
30.1	6011.013.351.00.3	1	Suporte Esquerdo	Soporte Izquierdo	Left Bracket
30.2	6011.013.350.00.5	1	Suporte Direito	Soporte Derecho	Right Bracket
31	4101.047.068.05.3	6	Parafuso M6X20	Tornillo M6X20	M6X20 Screw
32	6011.013.357.00.0	1	Capô	Capó	Hood
33	4101.037.055.05.2	6	Parafuso Allen M6X14	Tornillo Allen M6X14	M6X14 Allen Screw

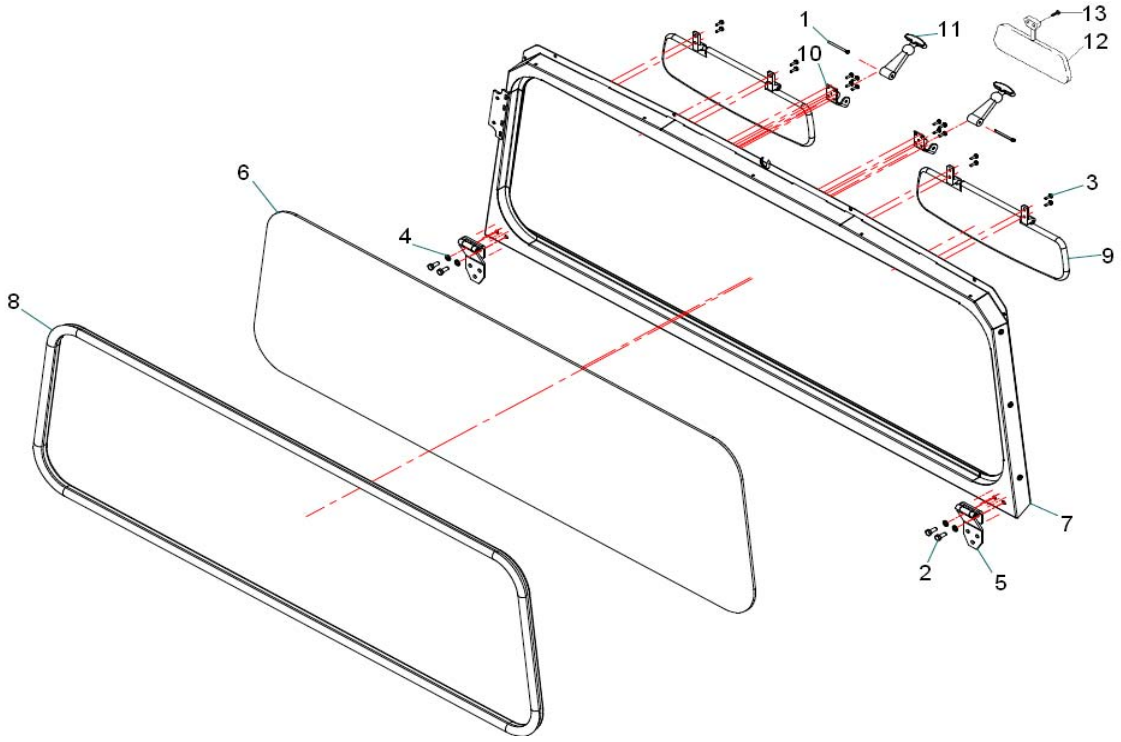

CONJUNTO QUADRO PARA - BRISA COMPLETO

ITEM	CÓDIGO Nº DE PIEZAS CODE	QNT. CT. QTY.	DENOMINAÇÃO / DENOMINACIÓN / DENOMINATION						AM 21
1	4009.010.011.00.2	2	Contrapino						X
2	4101.045.027.07.7	4	Parafuso Sextavado						
			M8x18						X
3	4101.080.018.04.9	16	Parafuso Philips M5x16						X
4	4103.012.009.02.1	4	Arruela Pressão A8						X
5	6011.013.041.00.0	2	Dobradiça						X
6	6011.013.583.00.1	1	Para-Brisa						X
7	6011.213.354.00.5	1	Quadro						X
8	6011.013.587.00.2	1	Guarnição						X
9	6011.013.618.00.5	2	Tapa-Sol						X
10	6011.013.874.00.4	2	Suporte Fecho						X
11	8002.109.026.00.3	2	Fecho						X
12	6011.013.544.00.3	1	Espelho Retrovisor						
			Interno						X
13	4101.078.011.04.8	3	Parafuso Philips M5x16						X

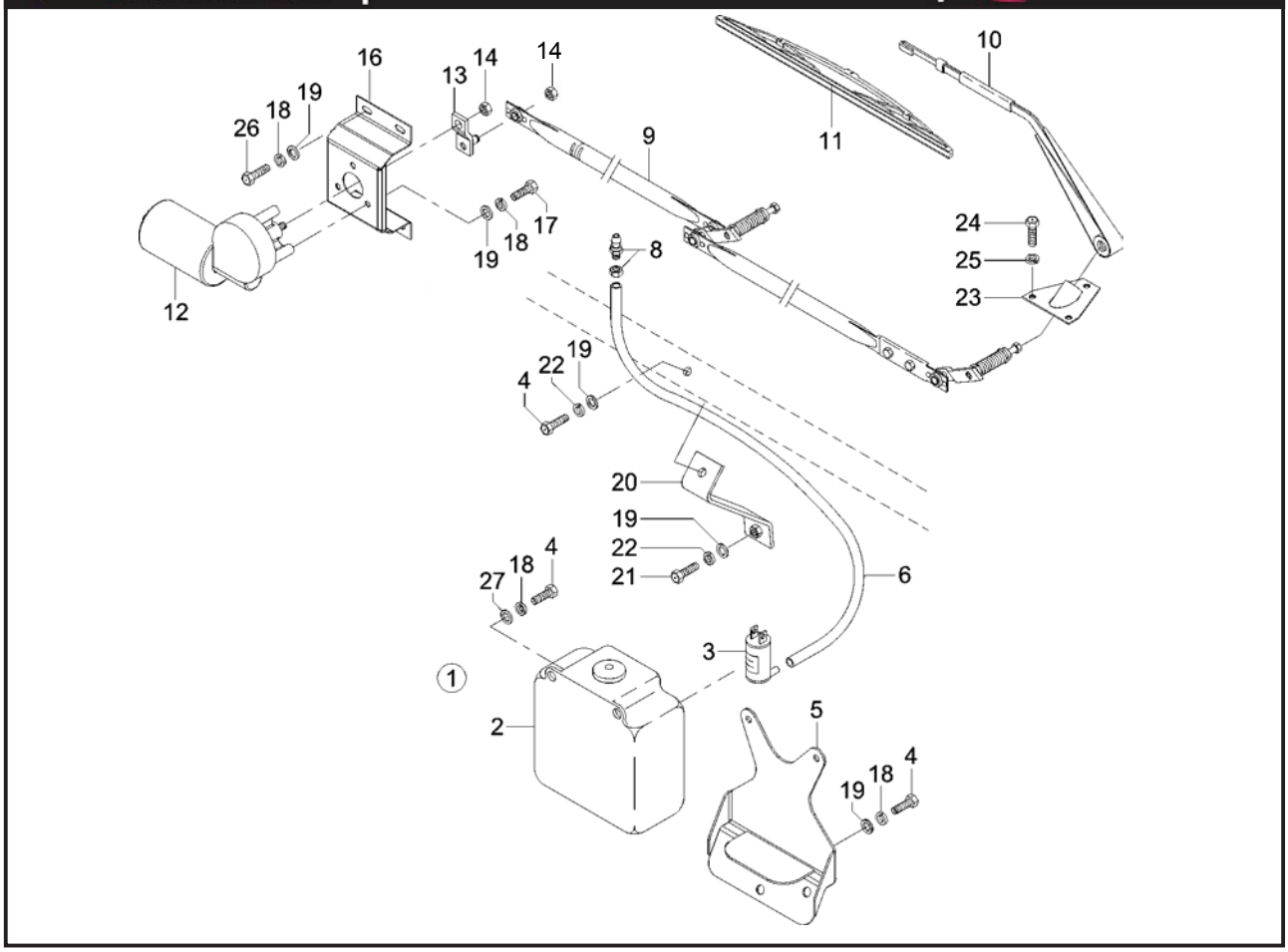

	ITEM	CÓDIGO Nº DE PIEZAS CODE	QNT. CT. QTY.	DENOMINAÇÃO / DENOMINACIÓN / DENOMINATION						AM 21
				SISTEMA LIMPADOR DO PÁRA-BRISA SISTEMA LIMPIADOR DEL PARABRISA WINDSHIELD WIPER SYSTEM						
	1	6007.013.063.00.2	1	Conj. Reservatório Esguicho	Conj. Reservatório Chorro	Water Jet Reservoir Set				
				D'agua (Inclui Itens 2 e 3)	de Água (Inclui Itenes 2 y 3)	(Include Items 2 and 3)				X
	2	6007.013.728.00.0	1	Reservatório do Esguicho D'agua	Reservatório del Chorro de Água	Water Jet Reservoir				X
	3	6007.013.440.00.2	1	Bomba Esguicho D'água	Bomba del Chorro de Água	Water Jet Pump				X
	4	4101.047.066.05.7	3	Parafuso Sextavado M6x16	Tornillo Hex. M6x16	Hex. Bolt M6x16				X
	5	6011.013.851.00.2	1	Conj. Suporte do Reservatório	Conj. Soporte del Reservatório	Water Reservoir Support Set				
				D'água	de Água					X
	6	1020.130.010.00.9	1,2m	Mangueira Plástica	Manguera Plástica	Plastic Hose				X
	8	6001.013.022.00.1	1	Esguicho do Limpador	Chorro del Limpiador	Wiper Jet				X
BT	9	6011.013.575.00.7	1	Mecanismo Limpador de	Mecanismo Limpiador de	Windshield Wiper Mechanism				
				Pára-brisa	Parabrisa					X
	10	6011.013.576.00.5	2	Braço Limpador do Pára-brisa	Brazo Limpiador de Parabrisa	Windshield Wiper Arm				X
	11	6011.013.577.00.3	2	Palheta Limpador do Pára-brisa	Paleta Limpiador de Parabrisa	Windshield Wiper Palette				X
BT	12	6011.011.072.00.7	1	Motor Limpador do Pára-brisa	Motor Limpiador de Parabrisa	Windshield Wiper Engine				
				(Inclui Itens 13)	(Inclui Itenes 13)	(Include Itens 13)				X
BT	13	6011.011.061.00.0	1	Conj. Manivela	Conj. Manija	Handle Set				X
	14	4102.011.005.05.5	2	Porca Sextavada M6	Tuerca Hex. M6	Hex. Nut M6				X
	16	6011.013.480.00.0	1	Suporte do Motor do Limpador	Soporte del Motor del Limpiador	Wiper Engine Support				X
	17	4101.047.065.05.9	7	Parafuso Sextavado M6x12	Tornillo Hex. M6x12	Hex. Bolt M6x12				X
	18	4103.012.007.01.7	10	Arruela de Pressão A6	Arandela de Presión A6	A6 Pressure Collar				X
	19	4103.011.011.01.0	10	Arruela Lisa A6,4	Arandela Lisa A6,4	A6,4 Flat Collar				X
	20	6011.213.060.00.8	2	Conj. Suporte Reforço Dobradiça	Conj. Soporte Refuerzo Bisagra	Hinge Reinforcement Support Set				X
	21	4101.047.060.05.0	2	Parafuso Sextavado M6x14	Tornillo Hex. M6x14	Hex. Bolt M6x14				X
	22	4103.012.007.01.7	7	Arruela Pressão A6	Arandela de Presión A6	A6 Pressure Collar				X
	23	6011.013.538.00.5	2	Conj. Suporte Mancal Limpador	Conj. Soporte Cojinete Limpiador	Wiper Bearing Support Set				X
	24	4101.047.058.05.4	6	Parafuso Sextavado M5x12	Tornillo Hex. M5x12	Hex. Bolt M5x12				X
	25	4103.012.006.01.9	6	Arruela de Pressão A5	Arandela de Presión A5	A5 Pressure Collar				X
	26	4101.047.068.05.3	4	Parafuso Sextavado M6x20	Tornillo Hex. M6x20	Hex. Bolt M6x20				X
	27	4103.011.011.02.8	4	Arruela Lisa A6,4	Arandela Lisa A6,4	A6,4 Flat Collar				X

MONTAGEM BARRA DE SEGURANÇA, ESTRIBO E PÁRA-LAMA
MONTAJE BARRA DE SEGURIDAD, ESTRIBO Y GUARDABARRO
SAFETY BAR ASSEMBLY, FOOTSTEP AND FENDER

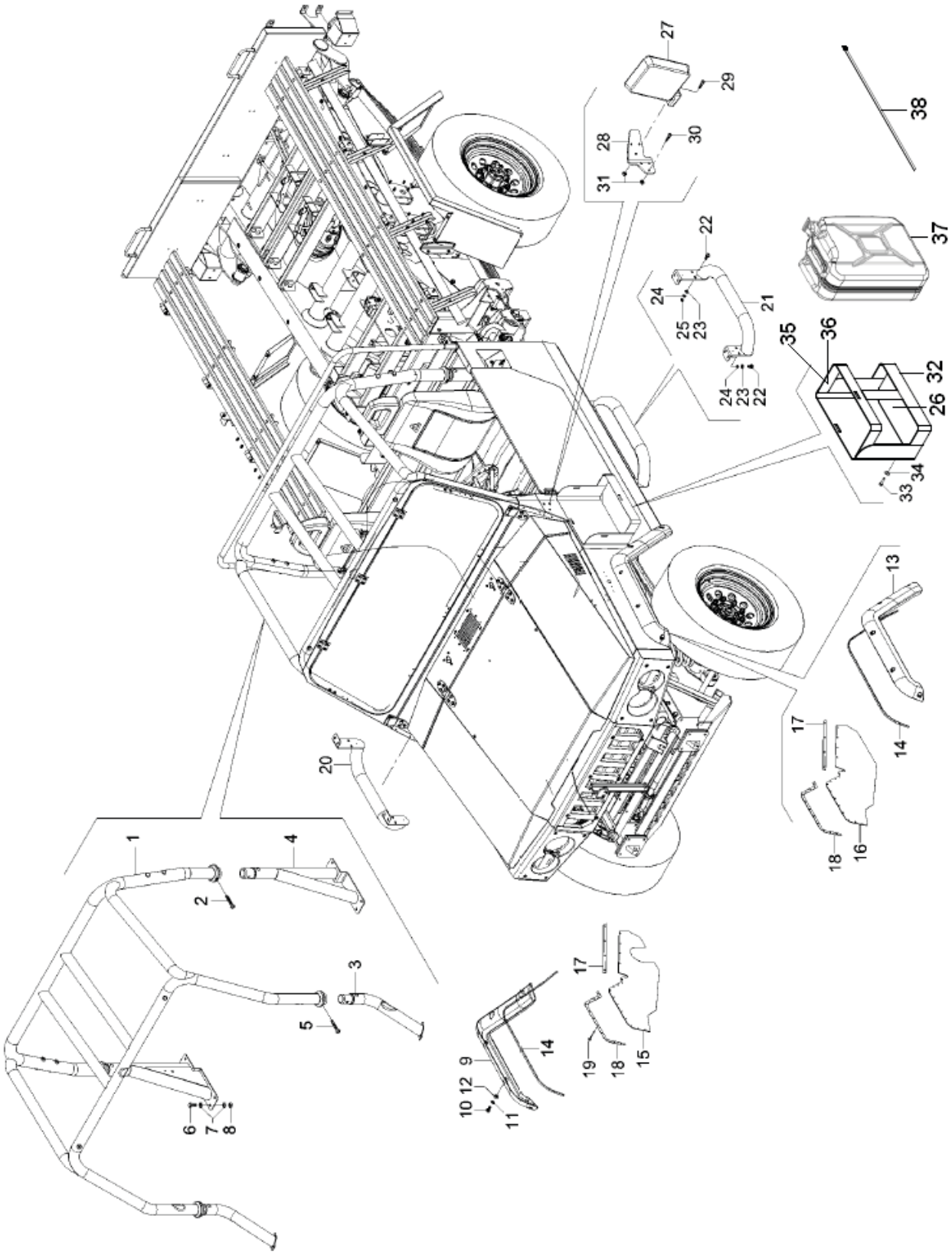

MONTAGEM BARRA DE SEGURANÇA, ESTRIBO E PÁRA-LAMA
MONTAJE BARRA DE SEGURIDAD, ESTRIBO Y GUARDABARRO
SAFETY BAR ASSEMBLY, FOOTSTEP AND FENDER

ITEM	CÓDIGO Nº DE PIEZAS CODE	QNT. CT. QTY.	DENOMINAÇÃO / DENOMINACIÓN / DENOMINATION						AM 21
1	6011.013.867.00.8	1	Conj. Barra de Segurança	Conj. Barra de Seguridad	Safety Bar Set				X
2	4101.038.014.03.3	4	Parafuso Sextavado M12x35	Tornillo Hex. M12x35	Hex. Bolt M12x35				X
3	6011.013.819.00.9	1	Conj. Tubo Dianteiro Inferior	Conj. Tubo Delantero Inferior	Left Lower Front Pipe Set				
			Esquerdo	Izquierdo					X
3	6011.213.070.00.7	1	Conj. Tubo Dianteiro Inferior	Conj. Tubo Delantero Inferior	Right Lower Front Pipe Set				
			Direito	Derecho					X
4	6011.013.946.00.0	1	Conj. Tubo Traseiro Inferior	Conj. Tubo Trasero Inferior	Left Lower Rear Pipe Set				
			Esquerdo	Izquierdo					X
4	6011.213.059.00.0	1	Conj. Tubo Traseiro Inferior	Conj. Tubo Trasero Inferior	Right Lower Rear Pipe Set				
			Direito	Derecho					X
5	4101.038.013.02.7	2	Parafuso Sextavado M12x70	Tornillo Hex. M12x70	Hex. Bolt M12x70				X
6	4101.045.053.05.7	12	Parafuso Sextavado M10x40	Tornillo Hex. M10x40	Hex. Bolt M10x40				X
7	4103.024.013.01.1	24	Arruela Lisa B10,5	Arandela Lisa B10,5	Flat Washer B10,5				X
8	4102.014.013.04.9	12	Porca Freno M10	Tuerca Freno M10	Freno Nut M10				X
BT 9	6011.213.108.00.5	1	Polaina Dianteira Direita	Pieza Delantera Derecha	Right Front Legging				X
10	4101.086.010.05.7	10	Parafuso Allen M6x35						X
11	4103.011.011.02.8	10	Arruela Lisa A6,4	Arandela Lisa A6,4	A6,4 Flat Collar				X
12	4102.023.003.05.8	10	Porca Freno M6	Tuerca Freno M6	Brake Nut M6				X
BT 13	6011.213.101.00.0	1	Polaina Dianteira Esquerda	Pieza Delantera Izquierda	Left Front Legging				X
14	1021.100.055.00.8	2,68m	Perfil Maciço	Perfil Macizo	Solid Frame				X
15	6011.013.506.00.2	1	Borracha Defletora Dianteira	Goma Deflectora Delantera	Right Front Deflective Rubber				
			Direita	Derecha					X
16	6011.013.507.00.0	1	Borracha Defletora Dianteira	Goma Deflectora Delantera	Left Front Deflective Rubber				
			Esquerda	Izquierda					X
17	6011.013.505.00.4	2	Chapa Fix. Borracha Dianteira	Chapa Fijación Goma Delantera	Smaller Front Rubber Fixation				
			Menor	Menor	Plate				X
18	6011.013.504.00.7	2	Chapa Fix. Borracha Dianteira	Chapa Fijación Goma Delantera	Bigger Front Rubber Fixation				
			Maior		Plate				X
19	4011.010.013.00.4	32	Rebite Pop B4,8x2,7	Remache Pop B4,8x2,7	Rivet Pop B4,8x2,7				X
20	6011.013.010.00.5	1	Conj. Estribo Direito	Conj. Estribo Derecho	Right Footstep Set				X
21	6011.013.011.00.3	1	Conj. Estribo Esquerdo	Conj. Estribo Izquierdo	Left Footstep Set				X
22	4101.084.020.02.5	16	Parafuso Sextavado com	Tornillo Hex. con Brida	Hex. Bolt whit Flange				
			Flange M8x1,25x20	M8x1,25x20	M8x1,25x20				X
23	4103.012.009.01.3	16	Arruela de Pressão A8	Arandela de Presión A8	A8 Pressure Collar				X
24	4103.011.013.01.6	16	Arruela Lisa A8,4	Arandela Lisa A8,4	A8,4 Flat Collar				X
25	4102.011.075.00.9	8	Porca Sextavada M8	Tuerca Hex. M8	Hex. Nut M8				X
26	6011.013.858.00.7	1	Tapete Reservatório						
27	6011.013.543.00.5	1	Espelho Retrovisor Esquerdo	Espejo Retrovisor Izquierdo	Left Rearview Mirror				X
27	6011.013.542.00.7	1	Espelho Retrovisor Direito	Espejo Retrovisor Derecho	Right Rearview Mirror				X
28	6011.013.679.00.7	1	Suporte Esquerdo do Espelho	Soporte Izquierdo del Espejo	Mirror Left Support				X
28	6011.013.678.00.9	1	Suporte Direito do Espelho	Soporte Derecho del Espejo	Mirror Right Support				X
29	4101.076.043.04.3	2	Parafuso Philips AM6x25	Tornillo Philips AM6x25	Philips Screw AM6x25				X
30	4101.076.044.04.1	4	Parafuso Philips AM6x30	Tornillo Philips AM6x30	Philips Screw AM6x30				X
31	4102.023.003.05.8	6	Porca Freno M6	Tuerca Freno M6	Brake Nut M6				X
32	6011.313.491.00.4	1	Conj. Apoio Reserv. Auxiliar	Conj. Apoyo Reserv. Auxiliar	Auxiliary Reservoir Support Set				X
33	4101.047.086.05.5	6	Parafuso Sextavado M8x16	Tornillo Hex. M8x16	Hex. Bolt M8x16				X
34	4103.011.013.01.6	12	Arruela Lisa A8,4	Arandela Lisa A8,4	A8,4 Flat Collar				X
35	1021.100.052.00.5	1,28m	Perfil Esponjoso						
36	1021.100.068.00.1	0,74m	Perfil Borracha						
37	6011.013.122.00.8	1	Reservatório 20 Litros						
38	6011.013.554.00.2	1	Cinta						

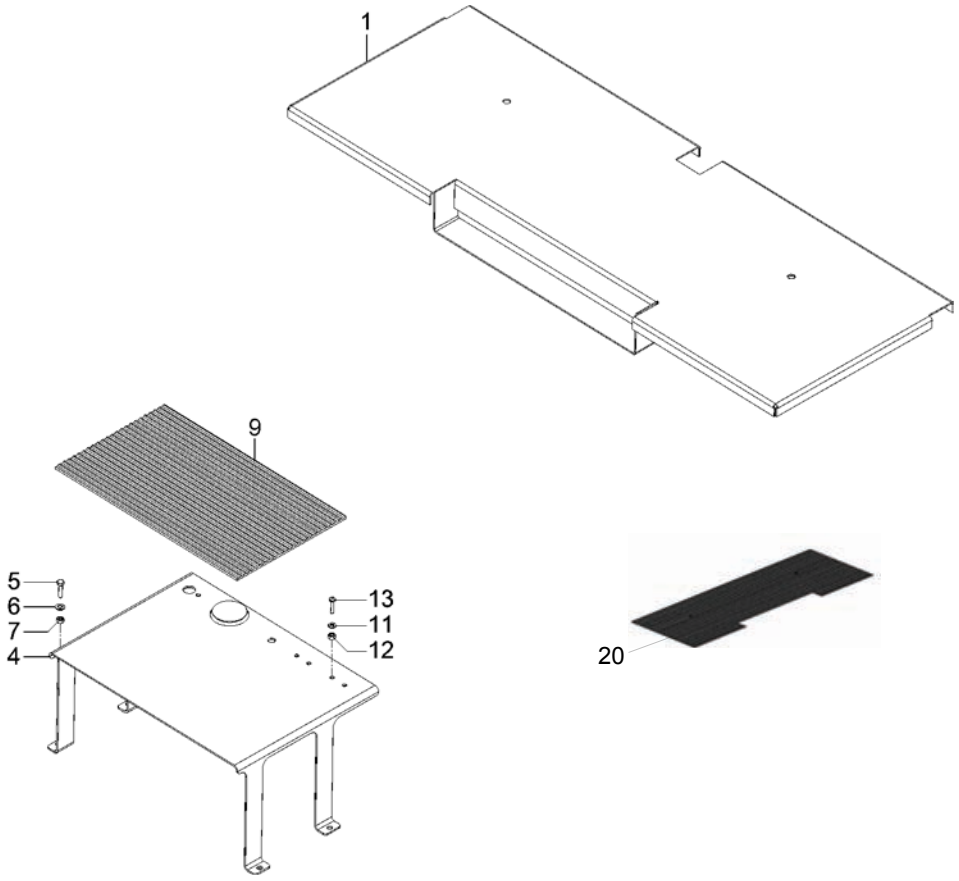

MESA DO RÁDIO MESA DEL RADIO RADIO TABLE SPACER									
ITEM	CÓDIGO Nº DE PIEZAS CODE	QNT. CT. QTY.	DENOMINAÇÃO / DENOMINACIÓN / DENOMINATION						AM 21
1	6011.213.127.00.5	1	Conj. Mesa Apoio do Rádio	Conj. Mesa Apoyo del Radio	Radio Support Table Set				X
4	6011.213.769.00.4	1	Base Rádio Militar	Base Radio Militar	Militar Radio Base				X
5	4101.047.087.05.3	4	Parafuso Sextavado M8x18	Tornillo Hex. M8x18	Hex. Bolt M8x18				X
6	4103.011.013.01.6	4	Arruela Lisa A8,4	Arandela Lisa A8,4	A8,4 Flat Collar				X
7	4102.014.011.05.0	4	Porca Freno M8	Tuerca Freno M8	Brake Nut M8				X
9	6011.213.082.00.2	1	Tapete Base Rádio	Alfombra Base Radio	Radio Table Rug				X
11	4103.011.010.01.2	4	Arruela Lisa A5,3	Arandela Lisa A5,3	A5,3 Flat Collar				X
12	4102.014.007.05.8	4	Porca Freno M5	Tuerca Freno M5	Brake Nut M5				X
13	4101.080.022.07.4	4	Parafuso Philips M5x25	Tornillo Philips M5x25	Philips Screw M5x25				X
20	6011.213.150.00.7	1	Tapete mesa radio	Alfombra mesa radio					X

PERIFÉRICOS DA CAÇAMBA
PERIFÉRICOS DE LA CARROCERÍA
BODY PERIFERICS

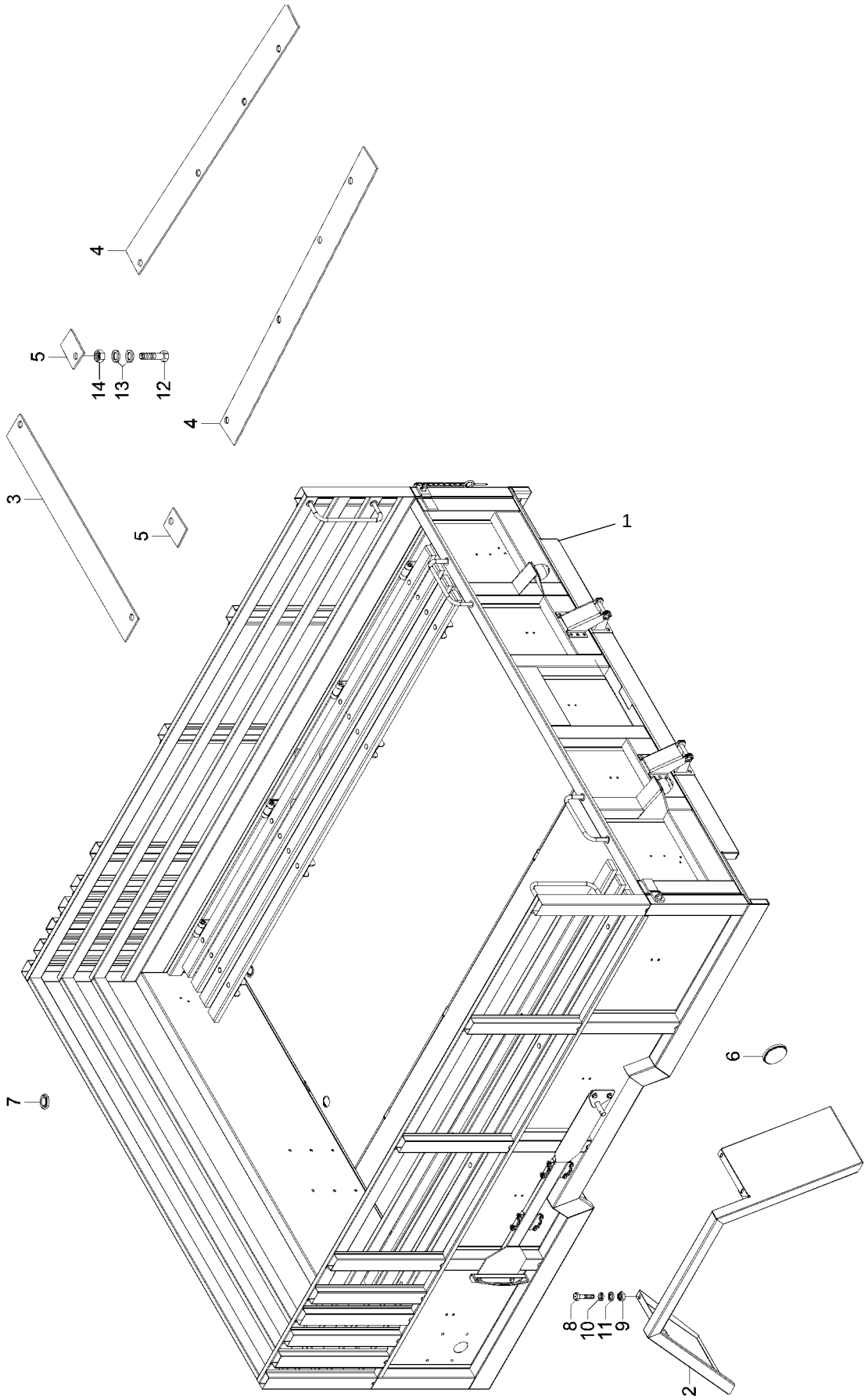

PERIFÉRICOS DA CAÇAMBA
PERIFÉRICOS DE LA CARROCERÍA
BODY PERIFERICS

ITEM	CÓDIGO Nº DE PIEZAS CODE	QNT. CT. QTY.	DENOMINAÇÃO / DENOMINACIÓN / DENOMINATION						AM 21
BT 1	6011.012.144.00.3	1	Conjunto Caçamba						X
BT 2	6011.012.040.00.3	2	Conj. Pára-lamas Caçamba	Conj. Guardabarros Carrocería	Body Fender Set				X
3	6011.012.142.00.7	1	Calço Caçamba	Calzo Carrocería	Body Shim				X
4	6011.012.141.00.9	2	Calço Maior Caçamba	Calzo Mayor Carrocería	Body Bigger Shim				X
5	6011.012.140.00.1	2	Calço	Calzo	Shim				X
6	6011.013.856.00.1	4	Lente Reflexiva Vermelha	Lente Reflexiva Roja	Red Reflexive Lens				X
7	6011.013.701.00.9	10	Tampão Assoalho	Tampón Assoalho	Floor Cap				X
8	4101.047.088.05.1	8	Parafuso Sextavado M8x20	Tornillo Hex. M8x20	Hex. Bolt M8x20				X
9	4102.014.011.05.0	8	Porca Freno M8	Tuerca Freno M8	Brake Nut M8				X
10	4103.011.013.01.6	8	Arruela Lisa A8,4	Arandela Lisa A8,4	A8,4 Flat Collar				X
11	4103.012.009.01.3	8	Arruela de Pressão A8	Arandela de Presión A8	A8 Pressure Collar				X
12	4101.045.077.05.6	12	Parafuso Sextavado M12x45	Tornillo Hex. M12x45	Hex. Bolt M12x45				X
13	4103.011.017.01.7	24	Arruela Lisa A13	Arandela Lisa A13	A13 Flat Collar				X
14	4102.014.014.05.4	8	Porca Freno M12	Tuerca Freno M12	Brake Nut M12				X

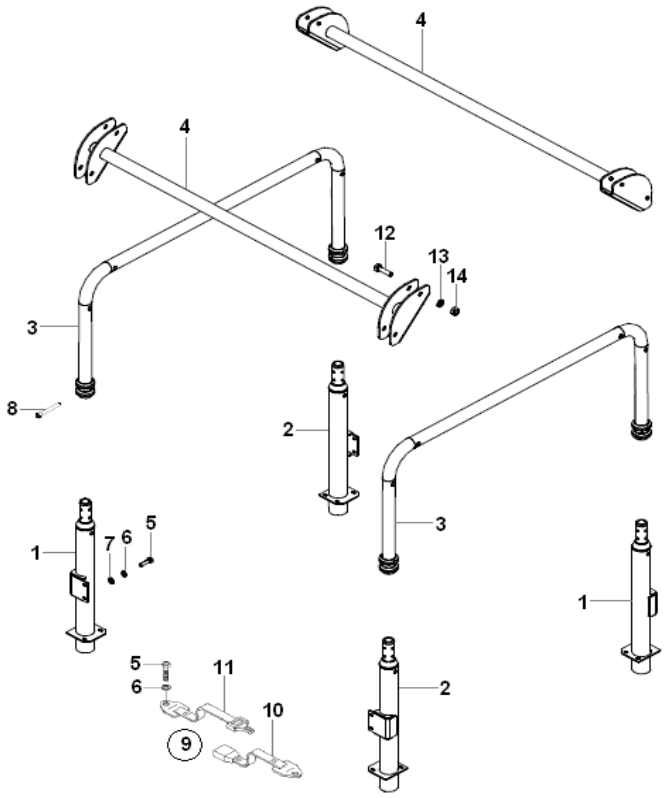

ARCO DE SEGURANÇA CAÇAMBA

ITEM	CÓDIGO Nº DE PIEZAS CODE	QNT CT CTY	DENOMINAÇÃO / DENOMINACIÓN / DENOMINATION		
1	6011.012.259.00.9	2	Barra Segurança Dianteira		
			Esquerda e Traseira Direita		
2	6011.012.260.00.7	2	Barra Segurança Dianteira		
			Direita e Traseira Esquerda		
3	6011.012.266.00.4	2	Arco de Segurança		
4	6011.012.269.00.8	2	Travessa Lateral		
5	4101.057.108.06.2	18	Parafuso 7/16"X1"		
6	4103.019.004.01.7	18	Arruela Pressão 7/16"		
7	4103.011.017.01.7	8	Arruela Lisa		
8	4101.038.013.02.7	8	Parafuso Allen M12X70		
9	6011.013.813.00.2	8	Cinto de Segurança Completo-		
			Inclui Itens 10 e 11		
10	6011.013.849.00.6	8	Cinto		
11	6011.013.850.00.4	8	Fecho		
12	4101.046.013.06.8	8	Parafuso M14X105		
13	4103.011.019.01.3	8	Arruela Lisa A15		
14	4102.014.019.05.3	8	Porca Freno M14		

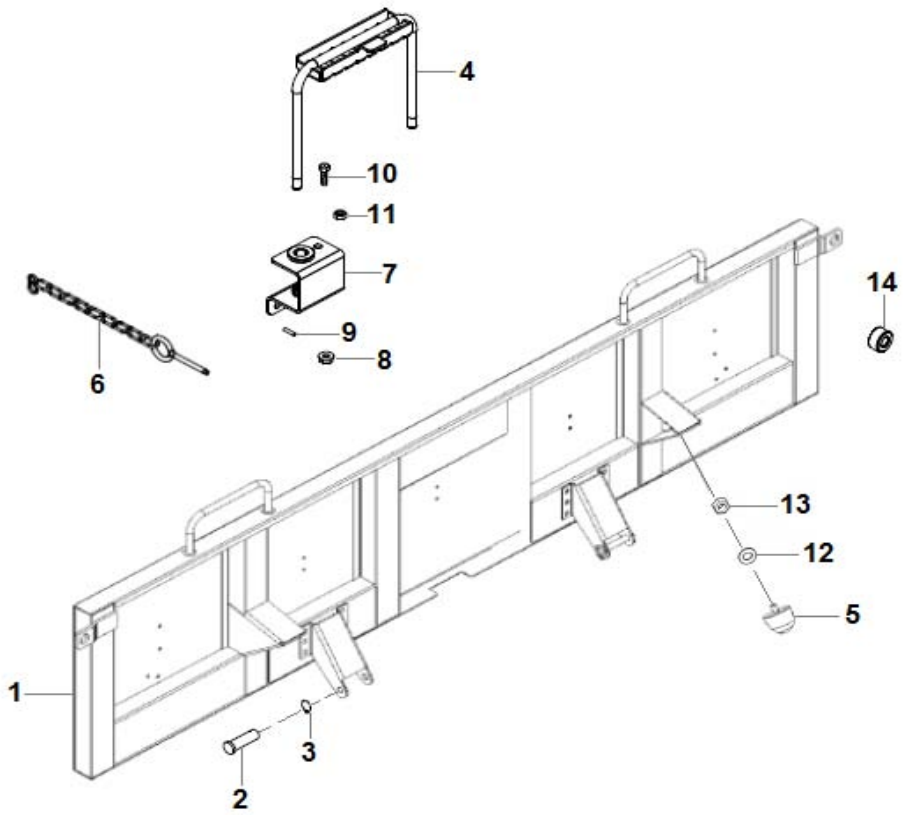

TAMPA DA CAÇAMBA
TAPA CARROCERÍA TRASERA
REAR BODY COVER

	ITEM	CÓDIGO Nº DE PIEZAS CODE	QNT CT CTY	DENOMINAÇÃO / DENOMINACIÓN / DENOMINATION		
BT	1	6011.012.218.00.5	1	Tampa Traseira	Tapa Trasera	Rear Cover
BT	2	6011.012.123.00.7	2	Pino	Perno	Pin
BT	3	4008.013.013.00.7	1	Anel Elástico 10 mm	Anillo Elástico 10 mm	10 mm Snap Ring
BT	4	6011.012.325.00.8	2	Estribo	Estribo	Stirrup
	5	6011.012.051.00.0	2	Batente	Tope	Buffer
	6	6011.012.139.00.3	2	Corrente 226 mm	Cadena 226 mm	226 mm Chain
BT	7	6011.012.281.00.3	2	Suporte	Soporte	Bracket
BT	8	4102.025.011.02.4	4	Porca Flange M10	Tuerca Pletina M10	M10 Nut Flange
BT	9	4006.010.019.00.1	4	Bucha Elástica 3X16	Buje Elástica 3X16	3X16 Elastico Bushing
BT	10	4101.047.086.05.5	12	Parafuso M8X16	Tornillo M8X16	M8X16 Screw
BT	11	4102.014.011.05.0	12	Porca Freno M8	Tuerca Freno M8	M8 Brake Nut
	12	4103.011.015.01.1	2	Arruela Lisa A10,5	Arandela Lisa A10,5	A10.5 Plate Washer
	13	4102.011.011.05.3	2	Porca M10	Tuerca M10	M10 Nut
BT	14	6011.012.124.00.5	2	Batente	Tope	Buffer

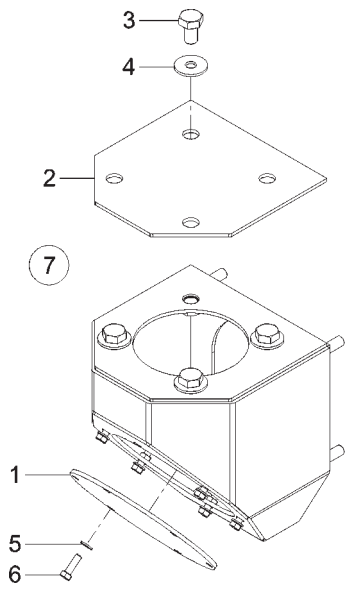

SUPORTE ANTENA SOPORTE ANTENA ANTENNA BRACKET									
ITEM	CÓDIGO Nº DE PIEZAS CODE	QNT. CT. QTY.	DENOMINAÇÃO / DENOMINACIÓN / DENOMINATION						AM 21
1	6011.013.922.00.1	2	Tampa Inferior Suporte Antena	Tapa Inferior Soporte Antena	Antenna Bracket Lower Cover				X
2	6011.013.923.00.9	2	Tampa Suporte Antena	Tapa Soporte Antena	Antenna Bracket Cover				X
3	4101.048.003.05.9	4	Parafuso Sext. M10x16	Tornillo Hex. M10x16	M10x16 Hex. Bolt				X
4	4103.024.011.01.5	8	Arruela Lisa 8,4	Arandela Lisa 8,4	8,4 Flat Washer				X
5	4103.011.010.01.2	12	Arruela Lisa A5,3	Arandela Lisa A5,3	A5,3 Flat Washer				X
6	4101.047.059.05.2	12	Parafuso Sext. M5x16	Tornillo Hex. M5x16	M5x16 Hex. Bolt				X
7	6011.013.916.00.3	2	Conj. Suporte Antena (inclui	Conj. Soporte Antena (inclui	Antenna Bracket Set (include				
			itens 1 ao 6)	itenes 1 al 6)	items 1 to 6)				X

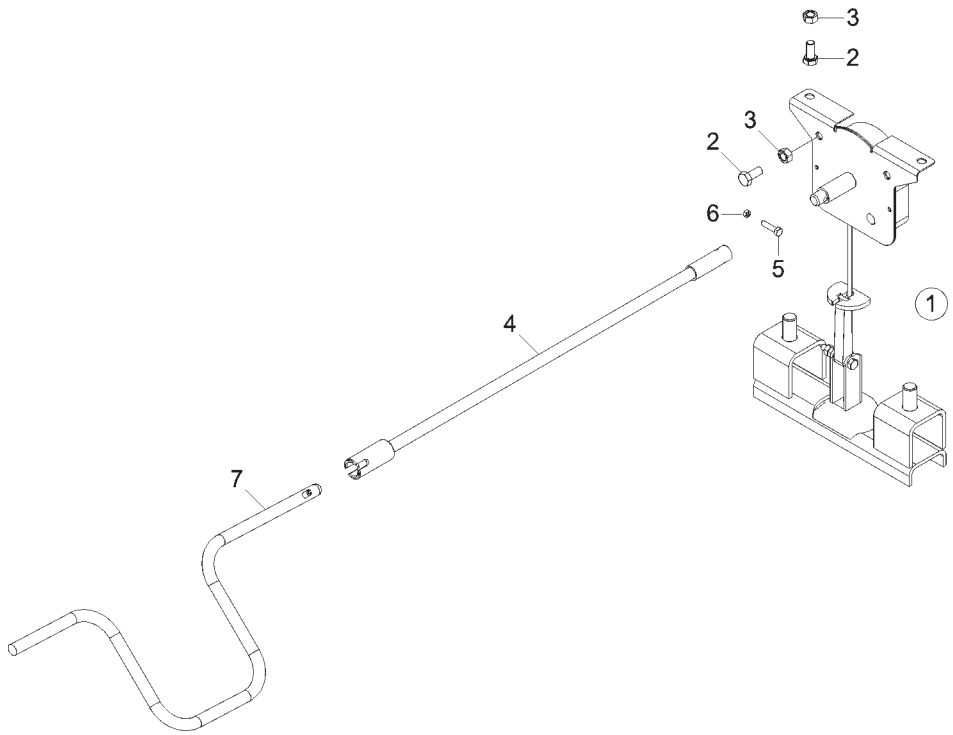

ESTEPE ESTEPA SPARE TIRE									
ITEM	CÓDIGO Nº DE PIEZAS CODE	QNT. CT. QTY.	DENOMINAÇÃO / DENOMINACIÓN / DENOMINATION						AM 21
1	6015.002.041.00.4	1	Conj. Porta do Estepe	Conj. Puerta del Estepa	Spare Tire Door Set				X
2	4101.047.087.05.3	4	Parafuso Sext. M8x18	Tornillo Hex. M8x18	Hex. Bolt M8x18				X
3	4102.014.011.05.0	4	Porca Freno M8	Tuerca Freno M8	Brake Nut M8				X
4	6011.002.248.00.4	1	Conj. Haste - Estepe	Conj. Mástil - Estepa	Rod Set - Spare Tire				X
5	4101.047.062.05.6	1	Parafuso Sext. M5x22	Tornillo Hex. M5x22	Hex. Bolt M5x22				X
6	4102.014.007.05.8	1	Porca Freno M5	Tuerca Freno M5	Brake Nut M5				X
7	6011.016.010.00.2	1	Conj. Manivela Estepe	Conj. Manija Estepa	Spare Tire Handle Set				X

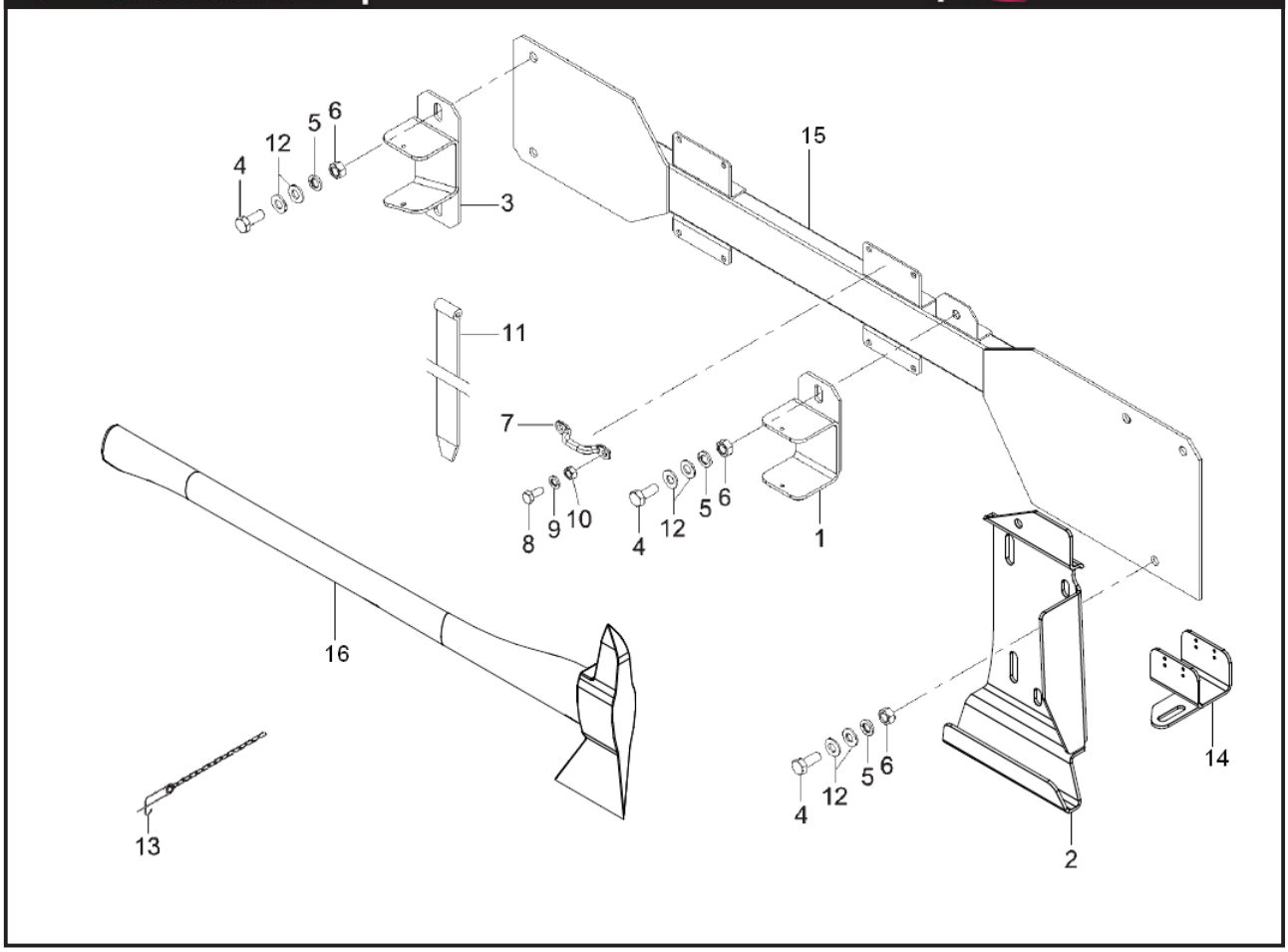

SUPORTE DO MACHADO SOPORTE DEL MACHADO AXE SUPPORT									
ITEM	CÓDIGO Nº DE PIEZAS CODE	QNT. CT. QTY.	DENOMINAÇÃO / DENOMINACIÓN / DENOMINATION						AM 21
1	6011.013.526.00.0	1	Conj. Suporte Intermediário do	Conj. Soporte Intermediario del	Axe Intermediate Support Set				
			Machado	Machado					X
2	6011.013.536.00.9	1	Conj. Suporte Posterior do	Conj. Soporte Posterior del	Axe Rear Support Set				
			Machado	Machado					X
3	6011.013.529.00.4	1	Conj. Suporte Anterior do	Conj. Soporte Anterior del	Axe Front Support Set				
			Machado	Machado					X
4	4101.047.088.05.1	7	Parafuso Sextavado M8x20	Tornillo Hex. M8x20	Hex. Bolt M8x20				X
5	4103.012.009.01.3	7	Arruela de Pressão A8	Arandela de Presión A8	A8 Pressure Collar				X
6	4102.011.007.06.9	14	Porca Sext. M8	Tuerca Hex. M8	M8 Hex. Nut				X
7	6011.013.075.00.8	4	Gancho	Gancho	Hook				X
8	4101.047.059.05.2	8	Parafuso Sextavado M5x16	Tornillo Hex. M5x16	Hex. Screw M5x16				X
9	4103.011.010.01.2	8	Arruela Lisa A5,3	Arandela Lisa A5,3	A5,3 Flat Collar				X
10	4102.014.007.05.8	8	Porca Freno M5	Tuerca Freno M5	M5 Brake Nut				X
11	6011.113.989.00.9	2	Cinto Fixação Machado	Cinto Fijación Machado	Axe Fixer Attach				X
12	4103.011.013.01.6	12	Arruela Lisa A8,4	Arandela Lisa A8,4	A8,4 Flat Collar				X
13	6011.213.085.00.5	3	Cj. Corrente Grampo Trava MD	Cj. Corrente Gancho Traba MD	MD Lock Clip Fetter Set				X
14	6011.113.884.00.2	1	Fixador Superior						X
15	6011.012.092.00.4	1	Suporte Machado						X
16	6011.016.006.00.0	1	Machado						X

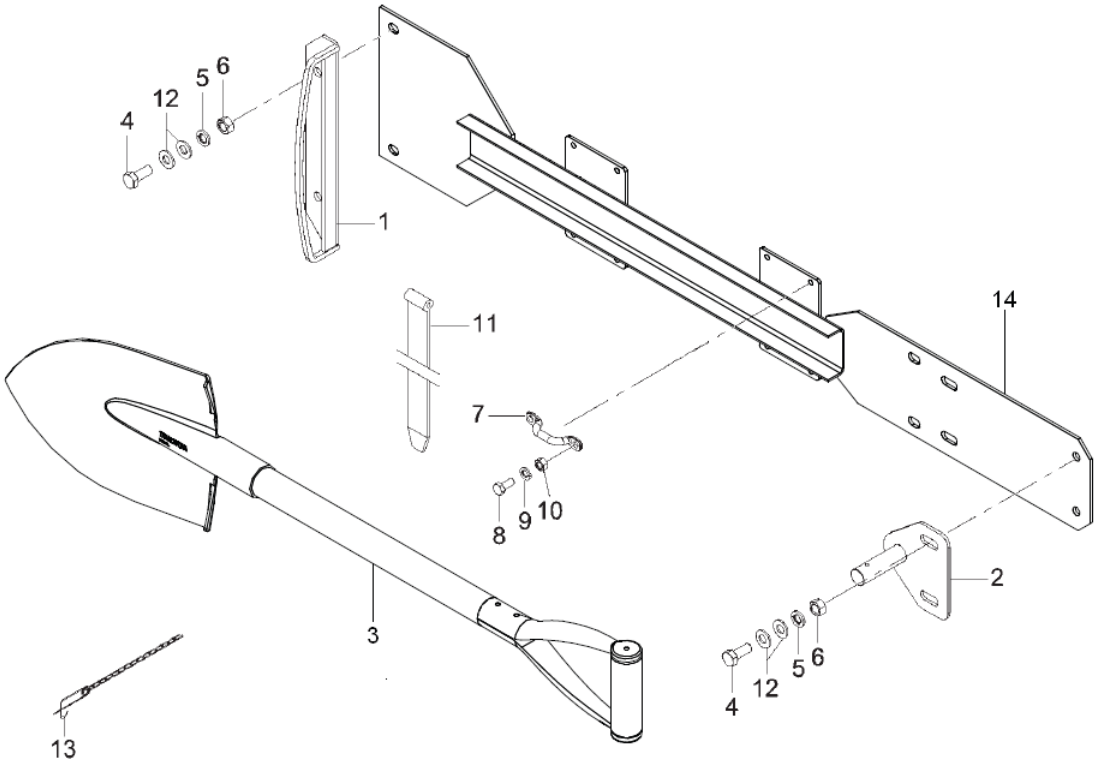

SUPORTE DA PÁ SOPORTE DE LA PÁ SHOVEL SUPPORT									
ITEM	CÓDIGO Nº DE PIEZAS CODE	QNT. CT. QTY.	DENOMINAÇÃO / DENOMINACIÓN / DENOMINATION						AM 21
1	6011.016.068.00.0	1	Apoio Pá						X
2	6011.013.532.00.8	1	Conj. Suporte Anterior da Pá	Conj. Soporte Anterior de la Pá	Shovel Front Support Set				X
3	6011.016.007.00.8	1	Pá						X
4	4101.047.088.05.1	4	Parafuso Sextavado M8x20	Tornillo Hex. M8x20	Hex. Bolt M8x20				X
5	4103.012.009.01.3	4	Arruela de Pressão A8	Arandela de Presión A8	A8 Pressure Collar				X
6	4102.011.007.06.9	8	Porca Sext. M8	Tuerca Hex. M8	M8 Hex. Nut				X
7	6011.013.075.00.8	4	Gancho	Gancho	Hook				X
8	4101.047.059.05.2	8	Parafuso Sextavado M5x16	Tornillo Hex. M5x16	Hex. Screw M5x16				X
9	4103.011.010.01.2	8	Arruela Lisa A5,3	Arandela Lisa A5,3	A5,3 Flat Collar				X
10	4102.014.007.05.8	8	Porca Freno M5	Tuerca Freno M5	M5 Brake Nut				X
11	6011.113.989.00.9	2	Cinto Fixação Pá	Cinto Fijación Pá	Shovel Fixer Attach				X
12	4103.011.013.01.6	10	Arruela Lisa A8,4	Arandela Lisa A8,4	A8,4 Flat Collar				X
13	6011.213.085.00.5	1	Cj. Corrente Grampo Trava GR	Cj. Corrente Gancho Traba GR	GR Lock Clip Fetter Set				X
14	6011.012.066.00.8	1	Suporte da Pá						X
									X

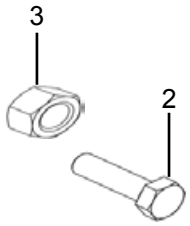

CORRENTE DO MORTEIRO MORTERO CADENA CURRENT MORTAR									
ITEM	CÓDIGO Nº DE PIEZAS CODE	QNT. CT. QTY.	DENOMINAÇÃO / DENOMINACIÓN / DENOMINATION						AM 21
1	6011.017.075.00.4	1	Plaqueta Morteiro	Tarjeta Mortero	Platelet Morteiro				X
2	4101.047.059.05.2	2	PF Sext M5X16 933 8.8	PF SextaVado	M5x16 Hex. Bolt				X
3	4102.014.007.05.8	2	PC Freno M5 985 8	PC Freno M5 985 8	M5 Brake Nut				X
4	6011.213.087.00.1	1	CJ Corrente Grampo Trava PQ	CJ Cadena, Grapa	Safety Chain				X
5	6011.017.071.00.3	2	Corrente Morteiro						X

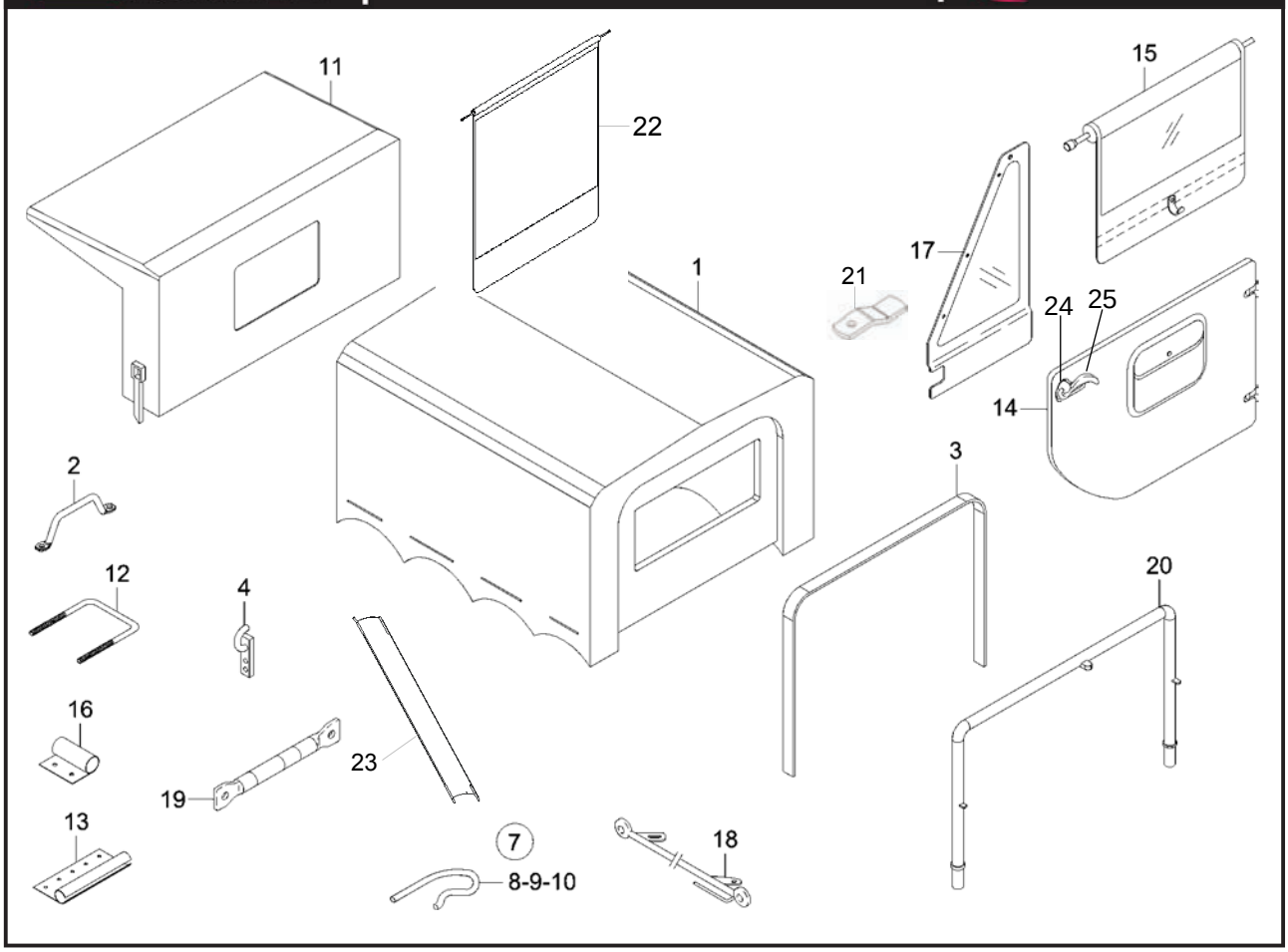

	ITEM	CÓDIGO Nº DE PIEZAS CODE	QNT. CT. QTY.	DENOMINAÇÃO / DENOMINACIÓN / DENOMINATION						AM 21
				CONJUNTO CAPOTA CONJUNTO CAPOTE HOOD SET						
	1	6011.013.750.00.6	1	Capota da Caçamba	Conj. Capote de la Carroceria	Body Hood Set				X
	2	6011.213.068.00.1	18	Passador	Pasar	Pass				X
BT	3	6011.013.753.00.0	5	Tubo de Sustentação Lona	Tubo de Sustentación Lona	Canvas Sustentation Pipe				X
	4	6011.012.009.00.8	20	Gancho Amarração	Gancho Amaracion	Hook				X
	7	6011.013.886.00.8	1	Conj. Cordas p/ Sanefas	Conj. Cordas p/ Sanefas	Cords Set for Front / Rear				
				Dianteira / Traseira	Delantera / Trasera	Sanefas				X
	8	6011.013.887.00.6	1	Corda p/ Sanefa Traseira	Corda p/ Sanefa Trasera	Cord for Rear Sanefa				X
	9	6011.013.888.00.4	2	Corda do Arco	Corda del Arco	Arc Cord				X
	10	6011.013.889.00.2	2	Corda Lateral	Corda Lateral	Side Cord				X
	11	6011.013.749.00.8	1	Capota Cabine	Capote Cabina	Cabine Hood SetX				X
	12	6011.013.562.00.5	2	Batente da Porta (Inclui Porca)	Batiente de Puerta (Inclui Tuerca)	Door Rabbet (Include Nut)				X
	13	6011.013.565.00.8	2	Canaleta do Para-brisa	Canaleta del Parabrisa	Windshield Duct				X
	13	6011.013.564.00.1	1	Canaleta da Porta	Canaleta de la Puerta	Door Duct				X
	14	6011.013.560.00.9	1	Porta Direita(Inclui Itens 24 e 25)	Puerta Derecha	Right Door				X
	14	6011.013.561.00.7	1	Porta Esquerda (Itens 24 e 25)	Puerta Izquierda	Left Door				X
BT	15	6011.113.994.00.9	1	Sanefa Direita	Sanefa Derecha	Right Rabbet				X
BT	15	6011.113.995.00.6	1	Sanefa Esquerda	Sanefa Izquierda	Left Rabbet				X
	16	6011.013.563.00.3	4	Dobradiça da Porta	Bisagra de la Puerta	Door Hinge				X
	17	6011.113.996.00.4	1	Quebra-vento Direito	Rompeviento Derecho	Right Wind-break				X
	17	6011.113.997.00.2	1	Quebra-vento Esquerdo	Rompeviento Izquierdo	Left Wind-break				X
	18	6011.013.991.00.5	1	Lateral Reta (Par)	Lateral Reta	Straight Duct				X
	19	6011.013.883.00.5	2	Travessa Teto Cabine	Travesaño Techo Cabina	Crossbar Cabine				X
	20	6011.013.751.00.4	1	Armação Tubular	Armazón Tuberia	Pipy Assembly				X
	21	6011.213.103.00.6	2	Tramela do quebra vento	Trinco del quiebra viento	Window Lock				X
	22	6011.213.118.00.4	1	Sanefa Traseira	Cenefa Trasera	Rear Valence				X
	23	6011.213.117.00.6	1	Calha Cabine	Canal Cabina	Cabin Deflector				X
	24.1	6011.013.005.00.5	1	Mola Trinco Esquerda						
	24.2	6011.013.004.00.8	1	Mola Trinco Direita						
	25	6011.013.992.00.4	2	Trinco						

CONJUNTO CAPOTA
CONJUNTO CAPOTE
HOOD SET

ITEM	CÓDIGO Nº DE PIEZAS CODE	QNT. CT. QTY.	DENOMINAÇÃO / DENOMINACIÓN / DENOMINATION						AM 21
-	6011.013.748.00.0	1	Cj Capota cabine e caçamba	Cj Capó cabina y cubo	Cabin and Bucket Canpy				X

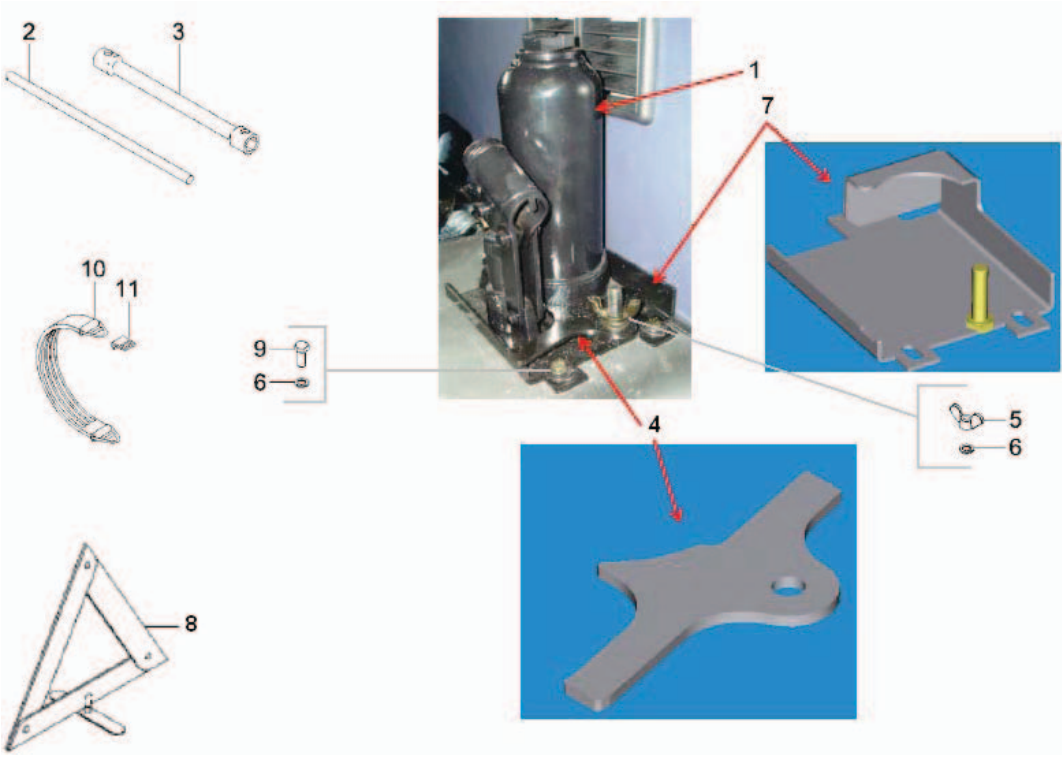

MACACO HIDRÁULICO E FERRAMENTAS MACACO HIDRÁULICO Y HERRAMIENTAS HYDRAULIC JACK AND TOOLS									
ITEM	CÓDIGO Nº DE PIEZAS CODE	QNT. CT. QTY.	DENOMINAÇÃO / DENOMINACIÓN / DENOMINATION						AM 21
1	6011.016.052.00.4	1	Macaco Hidráulico - 5T	Macaco Hidráulico - 5T	5T Hydraulic Jack				X
2	6011.016.013.00.6	1	Haste Macaco - Chave Roda	Vanilla Macaco - Llave Rueda	Jack Rod - Wheel Key				X
3	6011.016.005.00.2	1	Chave de Roda 21	Llave de Rueda 21	21 Wheel Wrench				X
4	6011.016.054.00.0	1	Fixador Macaco	Fijador del Macaco	Jack Fixer				X
5	4102.020.061.04.0	2	Porca Borboleta M10	Tuerca Mariposa M10	Wing Nut M10				X
6	4103.012.010.01.1	4	Arruela de Pressão A10	Arandela de Presión A10	Spring Washer A10				X
7	6011.016.053.00.2	1	Suporte Macaco						X
8	6001.016.001.00.2	1	Triângulo de Segurança						X
9	4101.048.009.05.6	4	Parafuso Sextavado M10x25	Tornillo Hex. M10x25	Hex. Bolt M10x25				X
10	5061.013.013.00.5	4	Cinta Ferramentas	Cinta Ferramientas	Tools Attach				X
11	5061.013.014.00.3	4	Fixador da Cinta	Fijador de la Cinta	Attach Fixer				X

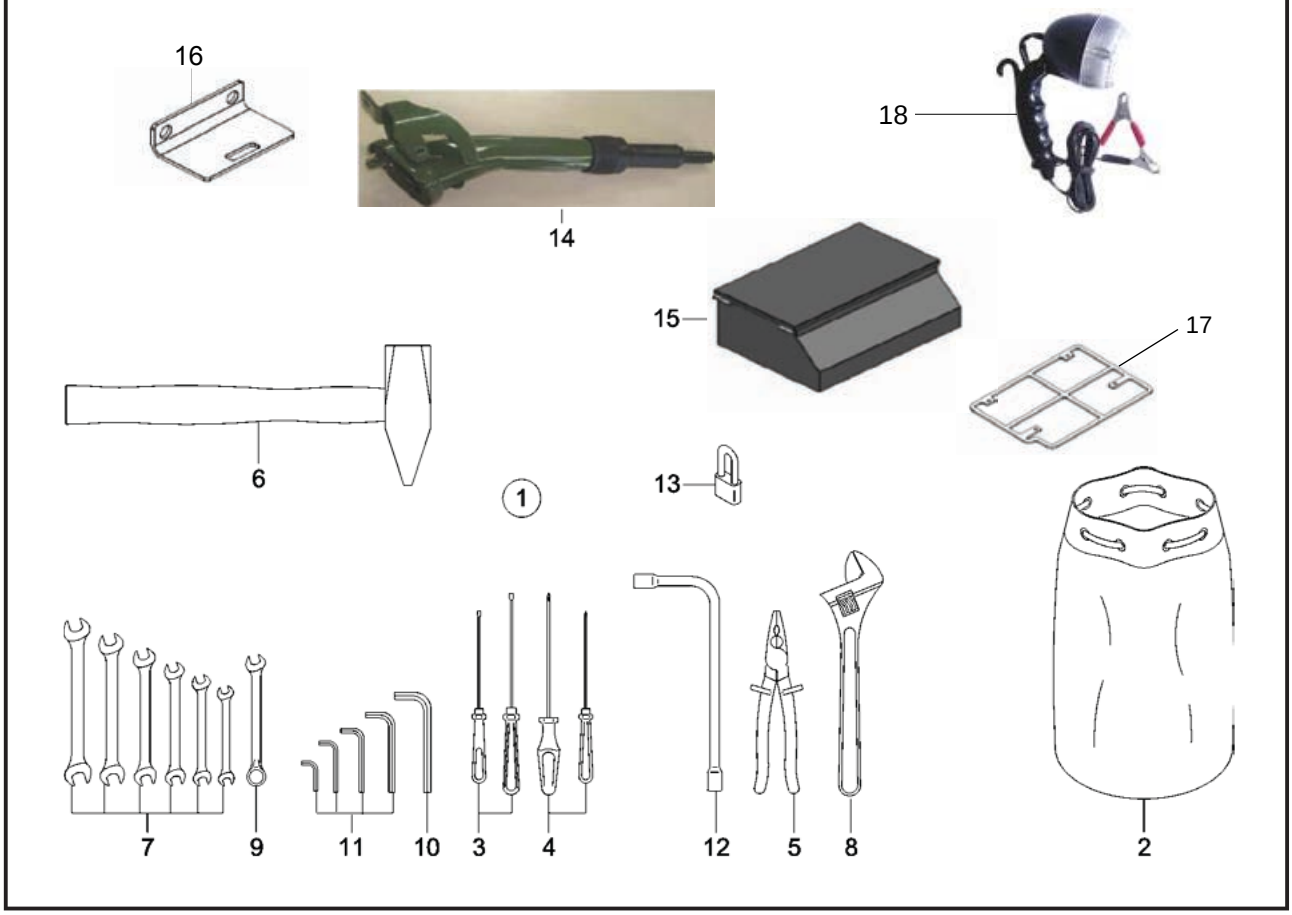

ITEM	CÓDIGO Nº DE PIEZAS CODE	QNT. CT. QTY.	DENOMINAÇÃO / DENOMINACIÓN / DENOMINATION						AM 21
			FERRAMENTAS HERRAMIENTAS TOOLS						
1	6011.016.030.00.0	1	Kit Ferramentas 1° Escalão	Kit Ferramientas 1° Escalón	Grade 1st Tools Kit				
			(inclui itens 2 ao 12)	(inclui itenes 2 al 12)	(include items 2 to 12)				X
2	6011.016.014.00.4	1	Bolsa de Ferramentas	Bolsa de Ferramientas	Tools Bag				X
3	6011.016.015.00.1	1	Chave Fenda 1/8”x5”	Llave Ranura 1/8”x5”	1/8”x5” Slotted Key				X
3	6011.016.016.00.9	1	Chave Fenda 3/16”x6”	Llave Ranura 3/16”x6”	3/16”x6” Slotted Key				X
4	6011.016.017.00.7	1	Chave Philips 1/8”x5”	Llave Philips 1/8”x5”	1/8”x5” Philips Key				X
4	6011.016.018.00.5	1	Chave Philips 3/16”x6”	Llave Philips 3/16”x6”	3/16”x6” Philips Key				X
5	6011.016.019.00.3	1	Alicate Universal 8”	Alicates Universal 8”	8” Universal Alicate				X
6	6011.016.020.00.1	1	Martelo Pena 2000gr	Martillo Pena 2000gr	2000gr Pena Martelo				X
7	6011.016.021.00.9	1	Chave Fixa 6x7	Llave Fija 6x7	6x7 Fix Key				X
7	6011.016.022.00.7	1	Chave Fixa 8x9	Llave Fija 8x9	8x9 Fix Key				X
7	6011.016.023.00.5	2	Chave Fixa 10x11	Llave Fija 10x11	10x11 Fix Key				X
7	6011.016.024.00.3	2	Chave Fixa 12x13	Llave Fija 12x13	12x13 Fix Key				X
7	6011.016.025.00.0	2	Chave Fixa 14x15	Llave Fija 14x15	14x15 Fix Key				X
7	6011.016.026.00.8	2	Chave Fixa 16x17	Llave Fija 16x17	16x17 Fix Key				X
8	6011.016.027.00.6	1	Chave Ajustável 12”	Llave Ajustable 12”	12” Adjustable Key				X
9	6011.016.028.00.4	1	Chave Combinada 13	Llave Combinable 13	13 Combiner Key				X
10	6011.016.031.00.8	1	Chave Allen (8,0mm)	Llave Allen (8,0mm)	(8,0mm) Allen Key				X
11	6011.016.032.00.6	1	Chave Allen (5,0mm)	Llave Allen (5,0mm)	(5,0mm) Allen Key				X
11	6011.016.051.00.6	1	Chave Allen (4,0mm)	Llave Allen (4,0mm)	(4,0mm) Allen Key				X
11	6011.016.033.00.4	1	Chave Allen (6,0mm)	Llave Allen (6,0mm)	(6,0mm) Allen Key				X
11	6011.016.034.00.2	1	Chave Allen (10,0mm)	Llave Allen (10,0mm)	(10,0mm) Allen Key				X
12	6011.016.035.00.9	1	Chave “L” (13,0mm)	Llave “L” (13,0mm)	(13,0mm) “L” Key				X
13	6011.016.029.00.2	1	Cadeado E-30	Traba E-30	E-30 Lock				X
14	6011.016.065.00.6	1	Funil Reservatório Auxiliar 20L	Funil Reservatótio Auxiliar 20L	Auxiliary Reservoir 20L Funil				X
15	6011.016.069.00.8	1	Caixa p/ Ferramentas	Caja p/ Ferramientas	Tools Box				X
16	6011.016.067.00.2	1	Fixador cinta porta ferramentas						X
17	6011.213.537.00.5	1	Calço Caixa de Ferramentas						X
18	6011.011.342.00.4	1	Luz Pendente						X

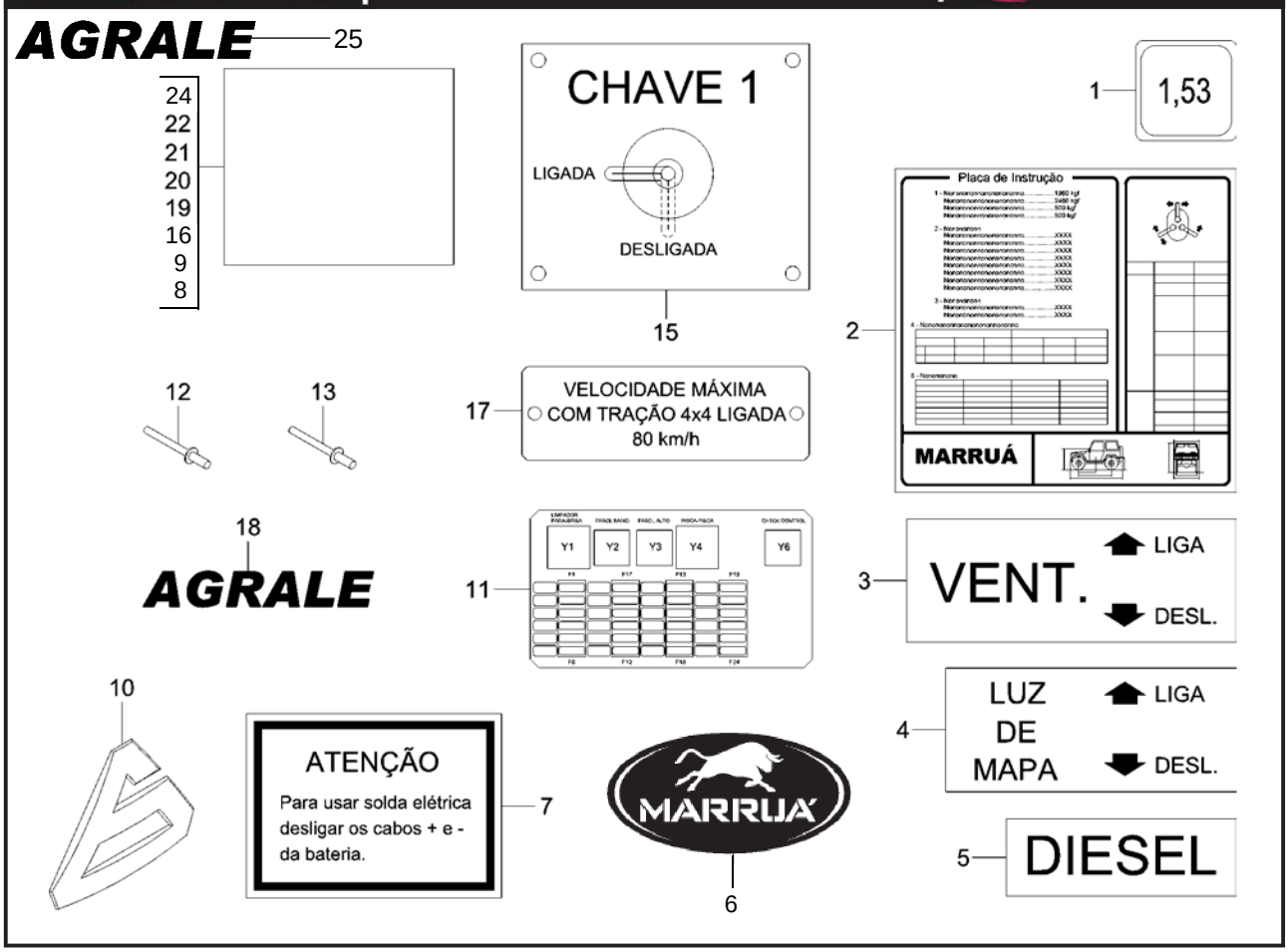

ITEM	CÓDIGO Nº DE PIEZAS CODE	QNT. CT. QTY.	DENOMINAÇÃO / DENOMINACIÓN / DENOMINATION						AM 21
			ADESIVOS ADHESIVOS DECALS						
1	6008.017.005.00.7	1	Adesivo do Motor	Adhesivo del Motor	Engine Decal				X
BT 2	6011.017.022.00.6	1	Placa de Instrução	Placa de Instrucción	Instruction Plate				X
3	6011.017.007.00.7	1	Adesivo Ventilação	Adhesivo Ventilación	Airing Decal				X
4	6011.017.008.00.5	1	Adesivo Luz de Mapa	Adhesivo Luz de Mapa	Map Light Decal				X
5	6011.017.009.00.3	1	Adesivo Diesel	Adhesivo Diesel	Diesel Decal				X
6	6011.017.035.00.8	1	Adesivo Touro Marruá						X
7	8005.112.001.00.4	1	Decalco Instrução Solda Elétrica	Decalco Instrucción Solda Electrica	Electric Weld Instruction Decal				X
8	6011.017.070.00.5	1	Placa Tirante						X
9	6011.017.005.00.1	1	Placa 12V						X
10	6011.017.036.00.6	1	Adesivo Emblema Agrale	Adhesivo Eblema Agrale	Agrale Symbol Decal				X
M 11	6011.017.024.00.2	1	Adesivo Central Elétrica	Adhesivo Central Electrica	Electric Central Decal				X
12	4011.010.025.00.8	8	Rebite Pop 3,2x8,9	Remache Pop 3,2x8,9	Pop Rivet 3,2x8,9				X
13	4011.010.028.00.2	12	Rebite Pop 3,2x16	Remache Pop 3,2x16	Pop Rivet 3,2x16				X
M 15	6011.017.017.00.6	1	Placa Chave Geral Rádio	Placa Llave General Radio	Radio General Switch Plate				X
16	6011.017.005.00.1	1	Placa Chave Geral Rádio						X
17	6011.017.021.00.8	1	Placa Velocidade Máxima	Placa Velocidade Máxima	Maxima Speed Plate				X
18	6011.017.111.00.7	3	Adesivo Agrale	Adhesivo Agrale	Agrale Decal				X
19	6011.017.026.00.7	1	Adesivo Instrução Reduzida	Adhesivo Instrucción Reducida	Reducer Instruction Decal				X
20	6011.017.030.00.9	1	Placa Tomada de Força	Placa Toma de Fuerza	Power Intake Plate				X
21	6011.017.029.00.1	1	Placa Freio Estacionamento	Placa Freno Estacionamiento	Parking Brake Plate				X
M 22	6011.017.130.00.7	1	Placa Sistema Elétrico						X
23	4011.010.006.00.8	6	Rebite Pop 2,4x7,4	Remache Pop 2,4x7,4	Pop Rivet 2,4x7,4				X
24	6011.017.021.00.8	1	Placa Velocidade Máxima						X
25	6011.017.111.00.7	1	Adesivo AGRALE						X

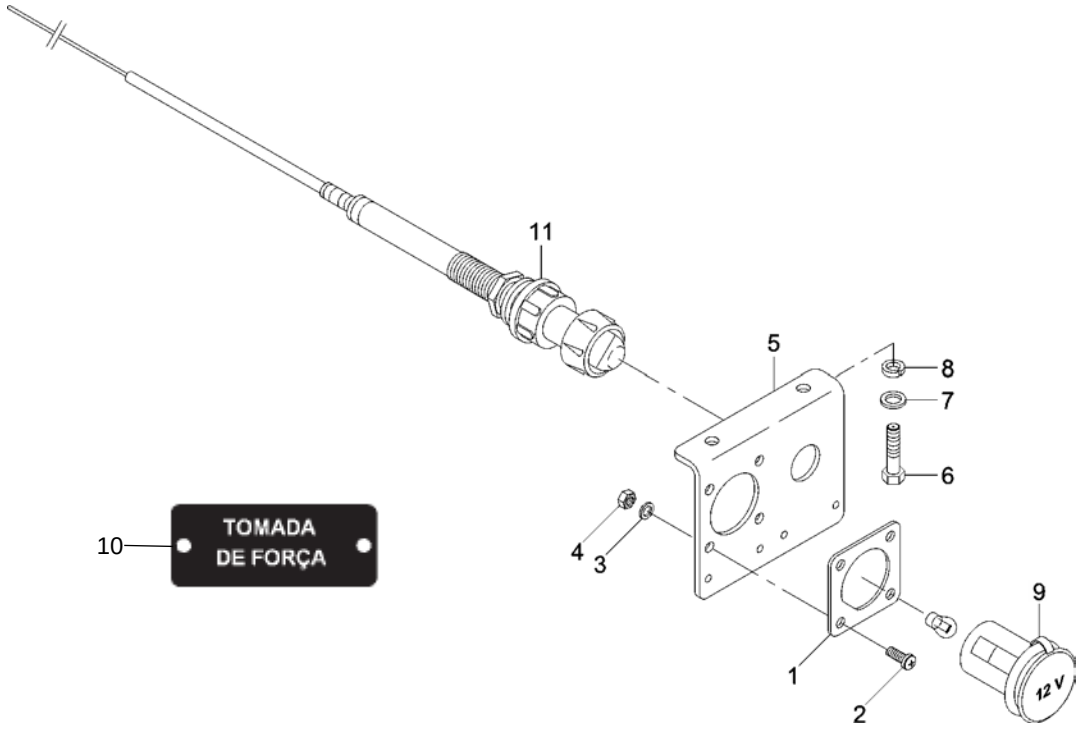

TOMADA DE FORÇA TOMADA DE FUERZA POWER TAKE OFF									
ITEM	CÓDIGO Nº DE PIEZAS CODE	QNT. CT. QTY.	DENOMINAÇÃO / DENOMINACIÓN / DENOMINATION						AM 11
1	6011.213.099.00.6	1	Suporte Tomada de Força	Soporte Tomada de Fuerza	Power Take Off Support				X
2	4101.047.050.04.4	4	Parafuso M4x20	Tornillo M4x20	M4x20 Screw				X
3	4103.011.009.01.4	4	Arruela Lisa A4,3	Arandela Lisa A4,3	A4,3 Flat Collar				X
4	4102.011.002.04.5	4	Porca M4	Tuerca M4	M4 Nut				X
5	6011.213.095.00.4	1	Suporte Acelerador Manual	Suporte Acelerador Manual	Manual Throttle Support				X
6	4101.045.022.05.2	2	Parafuso M6x25	Tornillo M6x25	M6x25 Screw				X
7	4103.011.011.01.0	2	Arruela Lisa A6,4	Arandela Lisa A6,4	A6,4 Flat Collar				X
8	4103.012.007.01.7	2	Arruela de Pressão A6	Arandela de Presión A6	A6 Pressure Collar				X
9	6009.011.009.00.3	1	Tomada de Força	Tomada de Fuerza	Power Take Off				X
10	6011.017.030.00.9	1	Plaqueta Tomada de Força						X

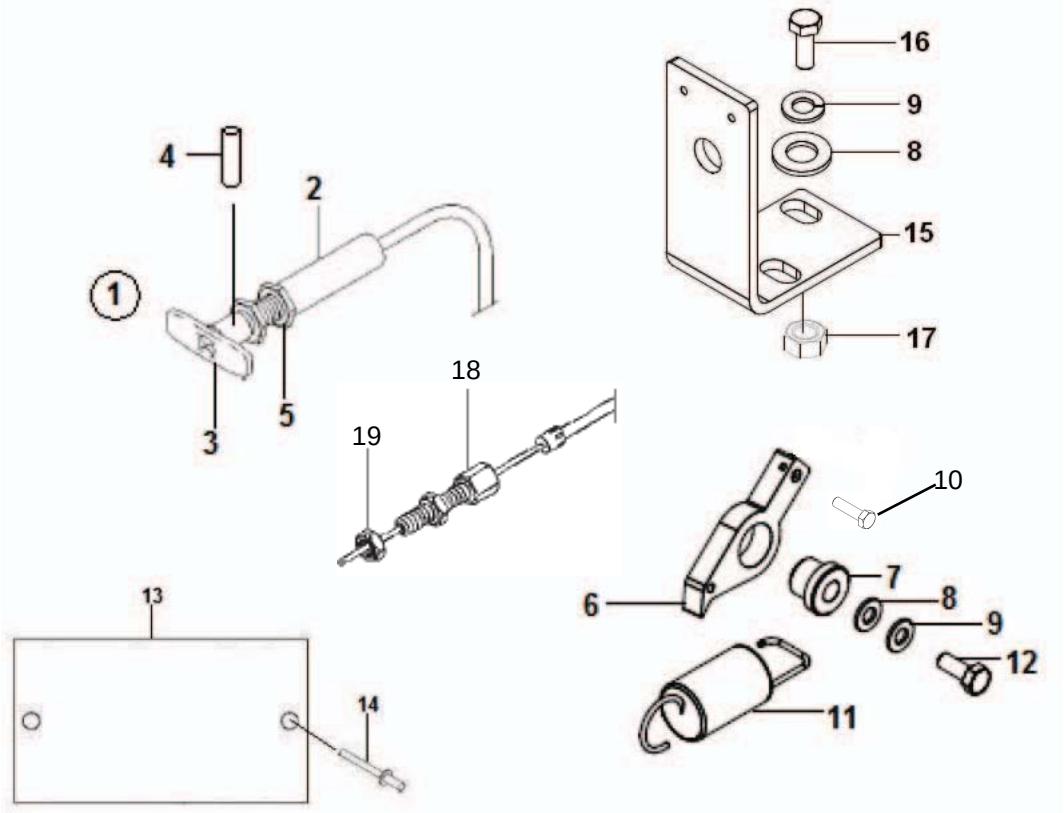

FREIO AUXILIAR										
ITEM	CÓDIGO Nº DE PIEZAS CODE	QNT. CT. QTY	DENOMINAÇÃO / DENOMINACIÓN / DENOMINATION							AM 21
1	6011.213.089.00.7	1	Cj Cabo Estrangulador							
			(inclui itens 2 ao 5)							X
2	6011.213.090.00.5	1	Cabo Estrangulador							X
3	6005.015.017.00.0	1	Manipulo							X
4	4006.010.006.00.8	1	Bucha Elastica							X
5	8002.115.514.00.0	1	Porca							X
6	6011.213.092.00.1	1	Trava							X
7	6011.213.093.00.9	1	Bucha							X
8	4103.011.013.01.6	3	Arruela Lisa A8,4							X
9	4103.012.009.02.1	3	Arruela Pressão A8							X
10	4101.047.056.05.8	1	Parafuso M5x10							X
11	8002.106.835.00.0	1	Mola							X
12	4101.047.092.05.3	1	Parafuso M8x30							X
13	6011.017.029.00.1	1	Plaqueta Freio Estacionamento							
			Auxiliar							X
14	4011.010.006.00.8	2	Rebite							X
15	6011.213.094.00.7	1	Suporte Cabo							X
16	4101.047.090.02.1	1	Parafuso Sextavado M8x25							X
17	4102.011.007.07.7	2	Porca Sextavada M8							X
18	7106.015.012.00.6	1	Terminal Regulavel							
19	7106.015.013.00.4	1	Porca							

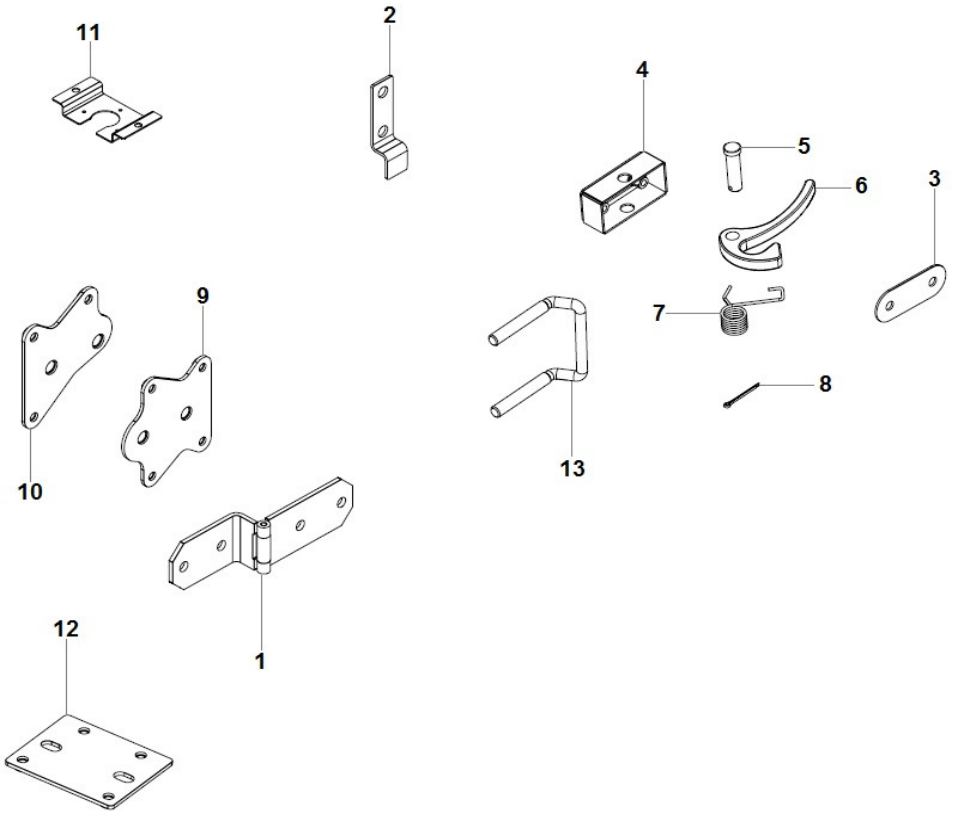

COMPONENTES PARA KIT PROTEÇÃO BALÍSTICA
COMPONENTES PARA KIT PROTECCIÓN BALÍSTICA
COMPONENTS FOR BALLISTIC PROTECTION KIT

ITEM	CÓDIGO Nº DE PIEZAS CODE	QNT CT CTY	DENOMINAÇÃO / DENOMINACIÓN / DENOMINATION		
1	6011.413.498.00.8	4	Dobradiça Porta	Bisagra Puerta	Doord Hinge
2	6011.413.506.00.8	2	Fixador Sanefa	Fijador Ventana	Window Fixative
3	6011.413.507.00.6	2	Reforço Fechadura	Refuerzo Cerradura	Door Lock Reinforcement
4.1	6011.413.510.00.0	1	Fechadura Esquerda - Inclui Itens 5 ao 8	Cerradura Izquierda - Incluye Ítens 5 al 8	Left Door Lock - Includes Items 5 to 8
4.2	6011.413.508.00.4	1	Fechadura Direita - Inclui Itens 5 ao 8	Cerradura Derecha - Incluye Ítens 5 al 8	Right Door Lock - Includes Items 5 to 8
5	6011.005.052.00.7	2	Eixo Menor	Eje Menor	Smaller Axle
6	6011.013.992.00.4	2	Trava	Traba	Lock
7.1	6011.013.005.00.5	1	Mola Esquerda	Resorte Izquierda	Left Spring
7.2	6011.013.004.00.8	1	Mola Direita	Resorte Derecha	Right Spring
8	4009.010.006.00.2	2	Contrapino 3/32"X1"	Contraperno 3/32"X1"	3/32"X1" Cotter Pin
9	6011.413.512.00.6	3	Reforço Dobradiça	Refuerzo Bisagra	Hinge Reinforcement
10	6011.413.513.00.4	1	Reforço Dobradiça	Refuerzo Bisagra	Hinge Reinforcement
11	6011.413.504.00.3	1	Suporte Espelho	Soporte Espejo	Mirror Bracket
12	6011.413.503.00.5	2	Reforço Arco Segurança	Refuerzo Arco Seguridad	Protective Structure Reinforcement
13	6011.413.514.00.2	2	Batente Fechadura	Tope Cerradura	Door Lock Buffer